Guia do usuário

Amazon Elastic VMware Service

Copyright © 2025 Amazon Web Services, Inc. and/or its affiliates. All rights reserved.

Amazon Elastic VMware Service: Guia do usuário

Copyright © 2025 Amazon Web Services, Inc. and/or its affiliates. All rights reserved.

As marcas comerciais e imagens comerciais da Amazon não podem ser usadas no contexto de nenhum produto ou serviço que não seja da Amazon, nem de qualquer maneira que possa gerar confusão entre os clientes ou que deprecie ou desprestigie a Amazon. Todas as outras marcas comerciais que não são propriedade da Amazon pertencem aos respectivos proprietários, os quais podem ou não ser afiliados, estar conectados ou ser patrocinados pela Amazon.

Table of Contents

O que é o Amazon Elastic VMware Service? ... 1
Características do Amazon EVS ... 1
Comece a usar o Amazon EVS ... 2
Acessando o Amazon EVS ... 2
Componentes e conceitos ... 3
Ambiente Amazon EVS ... 3
Hospedeiro Amazon EVS ... 3
Sub-rede de acesso ao serviço ... 3
Sub-rede VLAN Amazon EVS ... 4
VMware NSX ... 6
VMware Extensão de nuvem híbrida (HCX) ... 6
Arquitetura ... 6
Topologia de rede ... 8
Recursos do Amazon EVS ... 11
Configurando o Amazon Elastic VMware Service ... 13
Inscreva-se para AWS ... 13
Criar um usuário do IAM ... 14
Crie uma função do IAM para delegar a permissão do Amazon EVS a um usuário do IAM ... 15
Inscreva-se em um plano AWS Business, AWS Enterprise On-Ramp ou Enterprise AWS Support ... 18
Verifique as cotas ... 18
Planejar tamanhos de CIDR de VPC ... 18
Crie uma reserva de EC2 capacidade da Amazon ... 19
Configure o AWS CLI ... 19
Crie um Amazon EC2 key pair ... 19
Prepare seu ambiente para o VMware Cloud Foundation (VCF) ... 19
Adquira chaves de licença VCF ... 20
VMware Pré-requisitos do HCX ... 20
Conceitos básicos ... 21
Pré-requisitos ... 22
Crie uma VPC com sub-redes e tabelas de rotas ... 22
Configurar servidores DNS e NTP usando o conjunto de opções VPC DHCP ... 24
Configuração do servidor DNS ... 25
Configuração do servidor NTP ... 26

(Opcional) Configurar a conectividade de rede local usando AWS Direct Connect ou AWS Site-to-Site VPN com o AWS Transit Gateway ... 26
Configurar uma instância do VPC Route Server com endpoints e pares ... 27
Crie um ambiente Amazon EVS ... 28
Verifique a criação do ambiente Amazon EVS ... 40
Associe sub-redes de VLAN do Amazon EVS a uma tabela de rotas ... 42
Crie uma rede ACL para controlar o tráfego de sub-rede VLAN do Amazon EVS ... 43
Recupere as credenciais do VCF e acesse os dispositivos de gerenciamento do VCF ... 43
Configurar o console EC2 serial ... 44
Conecte-se ao console EC2 serial ... 45
Configurar o acesso ao console EC2 serial ... 45
Limpeza ... 45
Exclua os hosts e o ambiente do Amazon EVS ... 45
Exclua os componentes do VPC Route Server ... 48
Excluir a lista de controle de acesso à rede (ACL) ... 48
Excluir interfaces de rede elásticas ... 49
Desassociar e excluir tabelas de rotas de sub-rede ... 49
Excluir sub-redes ... 49
Exclua a VPC ... 49
Próximas etapas ... 49
Migração ... 50
Pré-requisitos ... 50
Verifique o status da sub-rede HCX VLAN ... 51
Verifique se a sub-rede HCX VLAN está associada a uma rede ACL ... 52
Crie um grupo de portas distribuídas com o ID de VLAN de uplink público HCX ... 53
(Opcional) Configurar a otimização de WAN HCX ... 53
(Opcional) Habilite a rede otimizada para mobilidade HCX ... 54
Verifique a conectividade HCX ... 54
Segurança ... 55
Gerenciamento de identidade e acesso ... 56
Público ... 56
Autenticação com identidades ... 57
Gerenciar o acesso usando políticas ... 61
Como o Amazon Elastic VMware Service funciona com IAM ... 63
Exemplos de políticas baseadas em identidade do Amazon EVS ... 71
Solução de problemas de identidade e acesso ao Amazon Elastic VMware Service ... 83

AWS políticas gerenciadas 85
Uso de perfis vinculados ao serviço 87
Como trabalhar com outros serviços 90
AWS CloudFormation 90
Amazon EVS e modelos AWS CloudFormation 90
Saiba mais sobre AWS CloudFormation 91
Amazon FSx para NetApp ONTAP 91
Configurar como um armazenamento de dados NFS 92
Configurar como um armazenamento de dados iSCSI 94
Solução de problemas 98
Solucionar problemas nas verificações de status do ambiente que falharam 98
Revise as informações de verificação do status do ambiente 98
Falha na verificação de acessibilidade 98
Falha na verificação da contagem de hosts 99
Falha na verificação da reutilização da chave 99
Falha na verificação da cobertura da chave 99
O agente vSphere HA neste host não conseguiu alcançar o endereço de isolamento 100
Endpoints e cotas 102
Service endpoints 102
Cotas de serviço 103
Histórico de documentos 105
..... cvi

O que é o Amazon Elastic VMware Service?

> **Note**
>
> O Amazon EVS está em versão prévia pública e está sujeito a alterações.

Você pode usar o Amazon Elastic VMware Service (Amazon EVS) para implantar e executar um ambiente VMware Cloud Foundation (VCF) diretamente em instâncias EC2 bare metal internas (Amazon Virtual Private Cloud VPC).

Tópicos

- Características do Amazon EVS
- Comece a usar o Amazon EVS
- Acessando o Amazon EVS
- Conceitos e componentes do Amazon EVS
- Arquitetura Amazon EVS

Características do Amazon EVS

A seguir estão os principais recursos do Amazon EVS:

Simplifique e acelere sua migração para AWS

Elimine o atrito de migração e garanta a consistência operacional com a portabilidade de assinaturas e a implantação automatizada do VMware Cloud Foundation (VCF) na nuvem. Estenda as redes locais e migre cargas de trabalho sem precisar alterar endereços IP, treinar novamente a equipe ou reescrever runbooks operacionais.

Mantenha o controle de sua VMware arquitetura na nuvem

Mantenha controle total sobre sua VMware arquitetura e otimize uma pilha de virtualização que atenda às demandas exclusivas de seus aplicativos, incluindo complementos e soluções de terceiros.

Autogerencie ou utilize AWS parceiros para uma experiência gerenciada

Descubra opções e flexibilidade para se autogerenciar ou aproveite a experiência dos AWS parceiros para gerenciar e operar seu ambiente de VCF AWS a fim de atingir suas metas de negócios em termos de talento, tempo e custos.

Dimensione e proteja sua empresa contra interrupções

Melhore a escalabilidade na nuvem mais segura, escalável e resiliente para migrar e operar suas cargas de trabalho baseadas. VMware

Adote a AWS inovação para transformar seus aplicativos e sua infraestrutura

Como um serviço AWS nativo, o Amazon EVS simplifica a extensão e a expansão do seu VMware ambiente com mais de 200 serviços (incluindo bancos de dados gerenciados, análises, sem servidor e contêineres e IA generativa) para transformar seus negócios.

Comece a usar o Amazon EVS

Para criar seu primeiro ambiente Amazon EVS, consulteConceitos básicos. Em geral, começar a usar o Amazon EVS envolve concluir as etapas a seguir.

1. Concluir os pré-requisitos. Para obter mais informações, consulte Configurando o Amazon Elastic VMware Service.
2. Crie um ambiente Amazon EVS. Durante a criação do ambiente, o Amazon EVS cria as sub-redes de VLAN necessárias usando os intervalos CIDR que você especifica e adiciona hosts ao ambiente.
3. Personalize o VCF. Configure seu ambiente na interface de usuário do vSphere de acordo com suas necessidades. Isso pode incluir a configuração de logins, políticas, monitoramento e muito mais.
4. Conecte-se e migre. Conecte seu ambiente ao seu datacenter local e migre suas cargas de trabalho do VCF para o Amazon EVS.

Acessando o Amazon EVS

Você pode definir e configurar suas implantações do Amazon EVS usando as seguintes interfaces:

- Console Amazon EVS - Fornece uma interface web para criar ambientes Amazon EVS.

- AWS CLI - Fornece comandos para um amplo conjunto de Serviços da AWS e é compatível com Windows, macOS e Linux. Para obter mais informações, consulte AWS Command Line Interface.
- AWS CloudFormation - Fornece uma especificação para cada tipo de recurso, como`AWS::EVS::Environment`. Você cria um modelo usando a especificação do recurso e CloudFormation cuida do provisionamento e da configuração dos recursos para você.

Conceitos e componentes do Amazon EVS

> **Note**
>
> O Amazon EVS está em versão prévia pública e está sujeito a alterações.

Esta seção explica alguns dos principais conceitos e componentes do Amazon EVS.

Ambiente Amazon EVS

Um ambiente Amazon EVS é um contêiner lógico para recursos do VMware Cloud Foundation (VCF), como hosts vSphere, vSAN, NSX e SDDC Manager. Um ambiente contém um domínio VCF consolidado com um cluster vSphere que hospeda os componentes para gerenciar, monitorar e instanciar a pilha de software VCF. Cada ambiente é mapeado diretamente para um dispositivo SDDC Manager. Para obter mais informações, consulte the section called “Arquitetura”.

Hospedeiro Amazon EVS

Um host Amazon EVS é um VMware ESXi host executado em instâncias Amazon EC2 bare metal.

Sub-rede de acesso ao serviço

A sub-rede de acesso ao serviço é uma sub-rede VPC padrão que permite que o Amazon EVS acesse a implantação do VCF. Durante a criação do ambiente Amazon EVS, você especifica a VPC e a sub-rede que o Amazon EVS usará para acesso ao serviço.

Quando você cria um ambiente Amazon EVS, o Amazon EVS provisiona interfaces de rede elásticas na sub-rede de acesso ao serviço para facilitar o gerenciamento da conectividade com dispositivos e hosts do VCF. ESXi Essa conectividade é necessária para que o Amazon EVS possa implantar, gerenciar e monitorar a implantação do VCF.

Sub-rede VLAN Amazon EVS

Uma sub-rede VLAN do Amazon EVS é uma sub-rede do Amazon VPC gerenciada pelo Amazon EVS. As sub-redes de VLAN fornecem conectividade VPC para hosts Amazon EVS e dispositivos VCF, como VMware NSX, HCX e vCenter Server. VMware VMware Cada sub-rede VLAN tem uma tag de VLAN para permitir que o tráfego da rede VLAN seja segmentado logicamente.

O Amazon EVS cria todas as sub-redes de VLAN que o serviço usa quando o ambiente do Amazon EVS é criado. Você fornece as entradas do bloco CIDR que as sub-redes da VLAN usam. As sub-redes de VLAN do Amazon EVS têm um tamanho mínimo de bloco CIDR de /28 e um tamanho máximo de /24. Você deve garantir que os blocos CIDR da sub-rede da VLAN sejam dimensionados adequadamente de acordo com o número de hosts que serão configurados, levando em consideração as necessidades futuras de escalabilidade. Para obter mais informações, consulte the section called “Considerações sobre a rede Amazon EVS”.

> **Important**
>
> As sub-redes de VLAN do Amazon EVS só podem ser criadas durante a criação do ambiente Amazon EVS e não podem ser modificadas após a criação do ambiente. Você deve garantir que os blocos CIDR da sub-rede da VLAN estejam dimensionados adequadamente antes de criar o ambiente. Você não poderá adicionar sub-redes de VLAN após a implantação do ambiente.

> **Important**
>
> EC2 as regras do grupo de segurança não são aplicadas nas interfaces de rede elástica do Amazon EVS conectadas às sub-redes de VLAN. Para controlar o tráfego de e para sub-redes de VLAN, você deve usar uma lista de controle de acesso à rede.

> **Note**
>
> IPv6 No momento, o Amazon EVS não oferece suporte.

Sub-rede VLAN VMkernel de gerenciamento de host

A sub-rede VLAN VMkernel de gerenciamento do host separa o tráfego de gerenciamento do tráfego do usuário e permite o gerenciamento remoto dos hosts. A interface de rede vmkernel do EVS host management se conecta a essa sub-rede.

Sub-rede VLAN vMotion

A sub-rede VLAN do vMotion segmenta logicamente o tráfego do VMware vMotion e é usada durante um processo do vMotion para mover máquinas virtuais entre hosts.

Sub-rede vSAN VLAN

A sub-rede vSAN VLAN é usada pelo vSAN para separar o tráfego relacionado às operações de armazenamento do VMware vSAN de outros tráfegos de rede.

Sub-rede VLAN VTEP

A sub-rede VLAN VTEP usa endpoints de túnel virtual (VTEP) VMware NSX para encapsular e desencapsular o tráfego de rede de sobreposição para os hosts do Amazon EVS. ESXi

Sub-rede Edge VTEP VLAN

A sub-rede VLAN Edge VTEP é uma sub-rede VLAN VTEP especializada dedicada ao tráfego de sobreposição do dispositivo NSX Edge. Essa VLAN é usada para comunicação de sobreposição entre as bordas e os hosts do NSX. ESXi

Sub-rede VLAN de gerenciamento de VM

A sub-rede VLAN de gerenciamento de VM é usada para gerenciar dispositivos virtuais, incluindo NSX Manager, vCenter Server e SDDC Manager.

Sub-rede VLAN de uplink HCX

A sub-rede VLAN de uplink HCX é usada para comunicação entre os dispositivos HCX Interconnect (HCX-IX) e HCX Network Extension (HCX-NE) e permite a criação do uplink de malha de serviço HCX.

Sub-rede VLAN de uplink NSX

A sub-rede VLAN de uplink do NSX é usada para conectar suas redes de sobreposição do NSX ao resto da sua VPC e a qualquer outra rede externa que você configurar. A sub-rede VLAN de uplink do NSX é configurada nos uplinks dos nós do NSX Edge.

Sub-rede VLAN de expansão

A sub-rede VLAN de expansão pode ser usada para ativar funções adicionais suportadas pelo VCF, como NSX Federation. O Amazon EVS cria duas sub-redes VLAN de expansão durante a criação do ambiente.

VMware NSX

VMware O NSX é uma plataforma de rede definida por software (SDN) que permite a virtualização da rede. O Amazon EVS usa o VMware NSX para criar e gerenciar a rede de sobreposição na qual os dispositivos e cargas de trabalho do VMware Cloud Foundation (VCF) são executados. O Amazon EVS implanta um par de nós NSX Edge ativos/em espera, junto com uma rede de sobreposição NSX. O Amazon EVS configura automaticamente todo o roteamento e os uplinks do NSX em seu nome como parte da implantação. Para obter mais informações sobre conceitos comuns do NSX, consulte Conceitos principais no Guia de instalação do VMware NSX.

VMware Extensão de nuvem híbrida (HCX)

VMware A Hybrid Cloud Extension (VMware HCX) é uma plataforma de mobilidade de aplicativos projetada para simplificar a migração de aplicativos, reequilibrar cargas de trabalho e otimizar a recuperação de desastres em data centers e nuvens. Você pode usar o HCX para migrar suas cargas de trabalho VMware baseadas para o Amazon EVS.

Você pode configurar a conectividade para VMware HCX usando AWS Direct Connect um gateway de trânsito associado ou usando um anexo AWS Site-to-Site VPN a um gateway de trânsito. Para obter mais informações, consulte Migração.

Arquitetura Amazon EVS

> **Note**
>
> O Amazon EVS está em versão prévia pública e está sujeito a alterações.

O Amazon EVS implementa um modelo de arquitetura consolidada do VMware Cloud Foundation (VCF). Nesse modelo, os componentes de gerenciamento do VCF e as cargas de trabalho do cliente são executados juntos em um domínio consolidado. O ambiente Amazon EVS é gerenciado a partir de um único vCenter Server com pools de recursos do vSphere que fornecem isolamento entre as cargas de trabalho do gerenciamento e do cliente.

O domínio consolidado que o Amazon EVS implanta contém os seguintes componentes de gerenciamento do VCF:

- ESXi hospeda
- Instância do vCenter Server
- Gerenciador de SDDC
- Armazenamento de dados vSAN
- Cluster NSX Manager de três nós
- Cluster vSphere
- Cluster NSX Edge

O diagrama a seguir mostra um exemplo da arquitetura Amazon EVS que foi implantada em um ambiente Amazon EVS e mostra como os componentes do ambiente estão conectados. No diagrama, o ambiente Amazon EVS com uma arquitetura de domínio consolidada está sombreado em azul. A topologia de rede subjacente do Amazon EVS é ilustrada na linha roxa sólida.

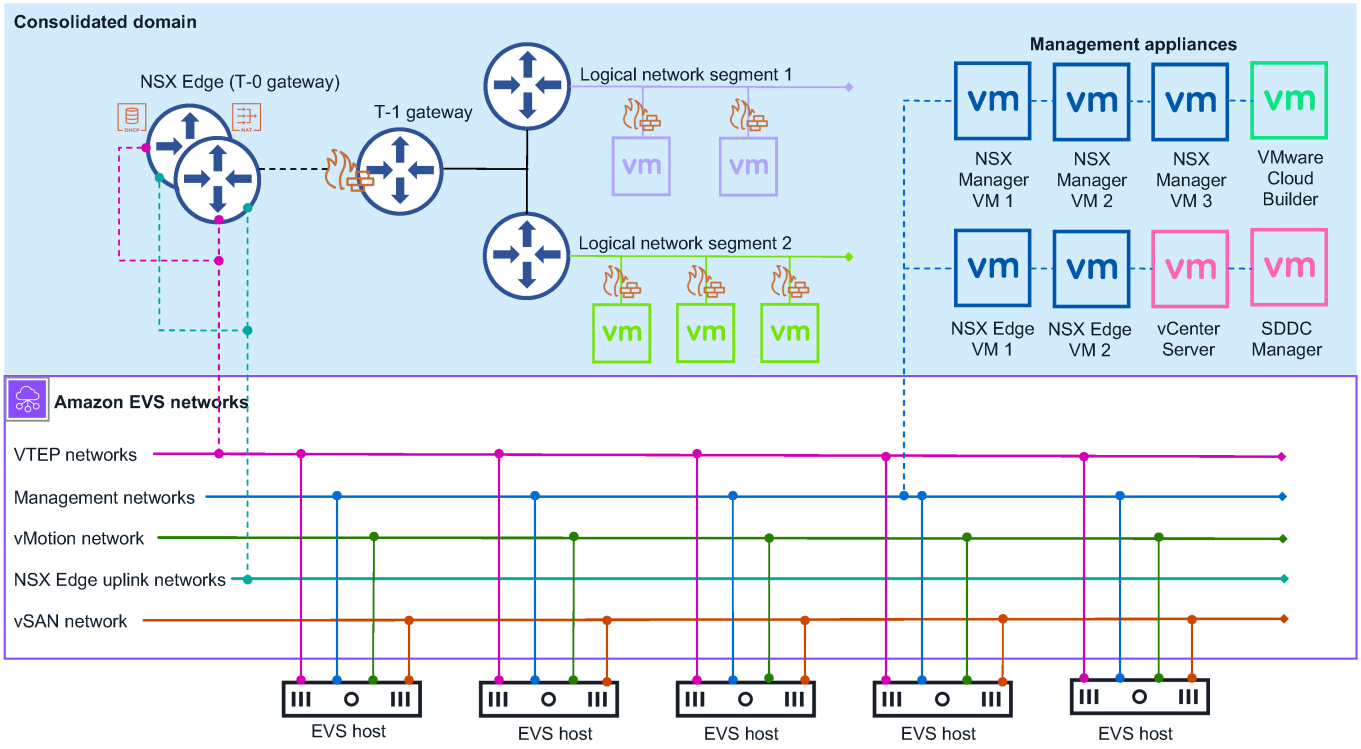

Topologia de rede

Um ambiente Amazon EVS tem duas camadas de rede de gerenciamento separadas:

Amazon VPC

As sub-redes Amazon VPC e Amazon EVS VLAN que são criadas na VPC durante a criação do ambiente formam a rede subjacente para sua implantação de VCF. Essa infraestrutura fornece conectividade para redes de sobreposição NSX, gerenciamento de host, VMotion e VSAN. O Amazon VPC Route Server permite o roteamento dinâmico entre a rede subjacente e as redes sobrepostas. Para obter mais informações, consulte the section called “Componentes e conceitos”.

> **Note**
>
> As sub-redes VLAN do Amazon EVS são usadas somente para facilitar a comunicação subjacente do VCF. As máquinas virtuais convidadas que executam cargas de trabalho do cliente devem ser implantadas nas redes de sobreposição do NSX. A implantação de

máquinas virtuais convidadas na rede subjacente de sub-rede VLAN do Amazon EVS não é suportada.

VMware Rede de sobreposição NSX

O Amazon EVS configura uma rede de sobreposição NSX em seu nome como parte da implantação. Você pode configurar redes adicionais de sobreposição do NSX para obter isolamento de rede entre diferentes cargas de trabalho ou aplicativos em seu ambiente Amazon EVS. Para obter mais informações, consulte Design de sobreposição para VMware Cloud Foundation na documentação do produto VMware Cloud Foundation.

> **Note**
>
> O Amazon EVS oferece suporte a apenas um gateway de nível 0 para um cluster NSX Edge ativo/em espera com dois nós NSX Edge. Esse gateway de nível 0 se conecta e anuncia todas as redes de sobreposição que você configura para uso com o Amazon EVS.

As duas camadas de rede são conectadas por um cluster NSX Edge ativo/em espera com dois nós NSX Edge. Os nós do NSX Edge permitem a comunicação pela VPC entre máquinas virtuais no, bem como VLANs a conectividade com a Internet e a conectividade privada AWS Direct Connect usando uma VPN com um AWS Site-to-Site gateway de trânsito.

Considerações sobre a rede Amazon EVS

A rede de gerenciamento requer as seguintes configurações de recursos de rede. Você fornece essas entradas durante a criação do ambiente Amazon EVS. Para obter mais informações, consulte the section called “Componentes e conceitos”.

- Uma Amazon VPC. Certifique-se de que seu bloco IPv4 CIDR da VPC seja dimensionado adequadamente para acomodar a sub-rede VPC necessária e as sub-redes VLAN do Amazon EVS que o Amazon EVS provisiona durante a criação do ambiente. Para obter mais informações, consulte the section called “Sub-rede VLAN Amazon EVS”.

  > **Note**
  >
  > IPv6 No momento, o Amazon EVS não oferece suporte.

- Uma sub-rede de acesso ao serviço em sua VPC. O Amazon EVS usa essa sub-rede para manter uma conexão persistente com seu dispositivo SDDC Manager. Para obter mais informações, consulte sub-rede de acesso ao serviço.

> **Note**
>
> No momento, o Amazon EVS só oferece suporte a implantações Single-AZ. Todas as sub-redes VPC que o Amazon EVS usa devem existir em uma única zona de disponibilidade em uma região onde o serviço está disponível.

> **Note**
>
> Todas as sub-redes VPC exigem tabelas de rotas associadas que são configuradas de acordo com os requisitos de rede da sua organização.

- Um endereço IP do servidor DNS primário e um endereço IP do servidor DNS secundário no conjunto de opções DHCP da VPC para resolver endereços IP do host. O Amazon EVS também exige que você crie uma zona de pesquisa direta de DNS com registros A e uma zona de pesquisa reversa com registros PTR para cada dispositivo de gerenciamento de VCF e host Amazon EVS em sua implantação. Para obter mais informações, consulte the section called “Configuração do servidor DNS”.
- Bloqueios CIDR de sub-rede de VLAN do Amazon EVS para cada sub-rede de VLAN que o Amazon EVS provisiona para você durante a criação do ambiente. As sub-redes de VLAN do Amazon EVS têm um tamanho mínimo de bloco CIDR de /28 e um tamanho máximo de /24. Os blocos CIDR não devem ser sobrepostos.
- Uma instância do Amazon VPC Route Server com a propagação do Route Server ativada.
- Dois endpoints do Route Server na sub-rede de acesso ao serviço.
- Dois pares do Route Server que emparelham os nós do NSX Edge que o Amazon EVS provisiona com endpoints do Route Server.

Gateway de nível 0

O gateway de nível 0 manipula todo o tráfego norte-sul entre as redes lógica e física e é criado na rede de sobreposição NSX. Esse gateway de nível 0 é criado como parte da implantação do Amazon EVS.

> **Note**
>
> O Amazon EVS oferece suporte a apenas um gateway de nível 0 para um cluster NSX Edge ativo/em espera com dois nós NSX Edge.

Gateway de nível 1

O gateway de nível 1 manipula o tráfego leste-oeste entre segmentos de rede roteados em um ambiente e é criado na rede de sobreposição NSX. O gateway de nível 1 tem conexões de downlink para segmentos e conexões de uplink para o gateway de nível 0. Você pode criar e configurar gateways de nível 1 adicionais se precisar deles.

Cluster NSX Edge

O Amazon EVS usa a interface do NSX Manager para implantar um cluster NSX Edge com dois nós do NSX Edge que são executados no modo ativo/em espera. Esse cluster NSX Edge fornece a plataforma na qual os gateways de nível 0 e nível 1 são executados, junto com as conexões IPsec VPN e seu mecanismo de roteamento BGP.

Recursos do Amazon EVS

O Amazon EVS provisiona os seguintes AWS recursos durante a criação do ambiente. Esses recursos aparecem na VPC que você permite que o Amazon EVS acesse e são visíveis na AWS Management Console e AWS CLI depois de serem criados.

> **Important**
>
> A modificação desses recursos fora do console e da API do Amazon EVS pode afetar a disponibilidade e a estabilidade do seu ambiente Amazon EVS.

- Interfaces de rede elásticas do Amazon EVS que permitem a conectividade com seus dispositivos e hosts VCF.
- ESXi Hosts do Amazon EVS que são executados em Amazon EC2 instâncias bare metal. Para obter mais informações, consulte the section called “Hospedeiro Amazon EVS”.

> **Important**
>
> Seu ambiente Amazon EVS deve ter no mínimo 4 hosts e no máximo 16 hosts. O Amazon EVS só oferece suporte a ambientes com 4 a 16 hosts.

- Sub-redes de VLAN do Amazon EVS que conectam sua VPC aos dispositivos VCF. Para obter mais informações, consulte the section called “Sub-rede VLAN Amazon EVS”.

Configurando o Amazon Elastic VMware Service

> **Note**
>
> O Amazon EVS está em versão prévia pública e está sujeito a alterações.

Para usar o Amazon EVS, você precisará configurar outros AWS serviços, bem como configurar seu ambiente para atender aos requisitos do VMware Cloud Foundation (VCF).

Tópicos

- Inscreva-se para AWS
- Criar um usuário do IAM
- Crie uma função do IAM para delegar a permissão do Amazon EVS a um usuário do IAM
- Inscreva-se em um plano AWS Business, AWS Enterprise On-Ramp ou Enterprise AWS Support
- Verifique as cotas
- Planejar tamanhos de CIDR de VPC
- Crie uma reserva de EC2 capacidade da Amazon
- Configure o AWS CLI
- Crie um Amazon EC2 key pair
- Prepare seu ambiente para o VMware Cloud Foundation (VCF)
- Adquira chaves de licença VCF
- VMware Pré-requisitos do HCX

Inscreva-se para AWS

Se você não tiver um Conta da AWS, conclua as etapas a seguir para criar um.

1. Abra a https://portal.aws.amazon.com/billing/inscrição.
2. Siga as instruções online.

Criar um usuário do IAM

1. Faça login no console do IAM como o proprietário da conta escolhendo Root user (Usuário raiz) e inserindo seu endereço de e-mail da conta da AWS. Na próxima página, insira a senha.

> **Note**
>
> Recomendamos seguir as melhores práticas para utilizar o usuário do IAM `Administrator` a seguir e armazenar as credenciais do usuário raiz com segurança. Cadastre-se como o usuário raiz apenas para executar algumas tarefas de gerenciamento de serviços e contas.

2. No painel de navegação, escolha Usuários e, em seguida, escolha Criar usuário.
3. Em Nome do usuário, digite `Administrator`.
4. Marque a caixa de seleção ao lado de AWS Management Console access (Acesso ao Console de Gerenciamento da AWS). Então, selecione Custom password (Senha personalizada), e insira sua nova senha na caixa de texto.
5. (Opcional) Por padrão, a AWS exige que o novo usuário crie uma senha ao fazer login pela primeira vez. Você pode desmarcar a caixa de seleção próxima de User must create a new password at next sign-in (O usuário deve criar uma senha no próximo login) para permitir que o novo usuário redefina a senha depois de fazer login.
6. Escolha Próximo: Permissões.
7. Em Set permissions (Conceder permissões), escolha Add user to group (Adicionar usuário ao grupo).
8. Escolha Create group (Criar grupo).
9. Na caixa de diálogo Create group (Criar grupo), em Group name (Nome do grupo), digite `Administrators`.
10. Escolha Filter policies (Filtrar políticas) e selecione AWS managed-job function (Função de trabalho gerenciada pela AWS) para filtrar o conteúdo de tabelas.
11. Na lista de políticas, marque a caixa de seleção para AdministratorAccess. A seguir escolha Criar grupo.

> **Note**
>
> Ative acesso do usuário e da função do IAM ao Faturamento para poder usar as permissões de `AdministratorAccess` para acessar o console de Gerenciamento de custos e faturamento da AWS. Para fazer isso, siga as instruções na etapa 1 do tutorial sobre como delegar acesso ao console de faturamento.

12. Suporte a lista de grupos, selecione a caixa de seleção para seu novo grupo. Escolha Refresh (Atualizar) caso necessário, para ver o grupo na lista.
13. Escolha Next: Tags (Próximo: etiquetas).
14. (Opcional) Adicione metadados ao usuário anexando tags como pares de chave-valor. Para obter mais informações sobre como usar etiquetas no IAM, consulte Marcar entidades do IAM no Guia do usuário do IAM.
15. Escolha Next: Review (Próximo: Análise) para ver uma lista de associações de grupos a serem adicionadas ao novo usuário. Quando você estiver pronto para continuar, escolha Create user (Criar usuário).

É possível usar esse mesmo processo para criar mais grupos e usuários e conceder aos usuários acesso aos recursos da conta da AWS. Para saber mais sobre o uso de políticas que restringem as permissões do usuário a recursos específicos da AWS, consulte Gerenciamento de acesso e políticas de exemplo.

Crie uma função do IAM para delegar a permissão do Amazon EVS a um usuário do IAM

Você pode usar funções para delegar acesso aos seus AWS recursos. Com as funções do IAM, você pode estabelecer relações de confiança entre sua conta confiável e outras contas AWS confiáveis. A conta confiável é proprietária do recurso a ser acessado, e a conta confiável contém os usuários que precisam acessar o recurso.

Depois de criar a relação de confiança, um usuário do IAM ou um aplicativo da conta confiável pode usar a operação da `AssumeRole` API AWS Security Token Service (AWS STS). Essa operação fornece credenciais de segurança temporárias que permitem o acesso aos AWS recursos em sua conta. Para obter mais informações, consulte Criar uma função para delegar permissões a um usuário do IAM no Guia do AWS Identity and Access Management usuário.

Siga estas etapas para criar uma função do IAM com uma política de permissões que permita acesso às operações do Amazon EVS.

> **Note**
>
> O Amazon EVS não suporta o uso de um perfil de instância para passar uma função do IAM para uma EC2 instância.

Example

IAM console

1. Acesse o console do IAM.
2. No menu à esquerda, escolha Políticas.
3. Selecione Criar política.
4. No editor de políticas, crie uma política de permissões que habilite as operações do Amazon EVS. Para visualizar um exemplo de política, consulte the section called “Crie e gerencie um ambiente Amazon EVS”. Para ver todas as ações, recursos e chaves de condição disponíveis do Amazon EVS, consulte Ações na Referência de autorização de serviço.
5. Escolha Próximo.
6. Em Nome da política, insira um nome de política significativo para identificar essa política.
7. Revise as permissões definidas nesta política.
8. (Opcional) Adicione tags para ajudar a identificar, organizar ou pesquisar esse recurso.
9. Selecione Criar política.
10. No menu à esquerda, escolha Funções.
11. Selecione Criar perfil.
12. Para Tipo de entidade confiável, escolha Conta da AWS.
13. Em An Conta da AWS , especifique a conta na qual você deseja realizar ações do Amazon EVS e escolha Avançar.
14. Na página Adicionar permissões, selecione a política de permissões que você criou anteriormente e escolha Avançar.
15. Em Nome da função, insira um nome significativo para identificar essa função.
16. Revise a política de confiança e certifique-se de que a correta Conta da AWS esteja listada como a principal.

17. (Opcional) Adicione tags para ajudar a identificar, organizar ou pesquisar esse recurso.
18. Selecione Criar perfil.

AWS CLI

1. Copie o conteúdo a seguir em um arquivo JSON de política de confiança. Para o ARN principal, substitua o Conta da AWS ID e o `service-user` nome do exemplo por seu próprio Conta da AWS ID e nome de usuário do IAM.

```
{
  "Version": "2012-10-17",
  "Statement": [
    {
      "Effect": "Allow",
      "Principal": {
        "AWS": "arn:aws:iam::123456789012:user/service-user"
      },
      "Action": "sts:AssumeRole"
    }
  ]
}
```

2. Crie a função. `evs-environment-role-trust-policy.json`Substitua pelo nome do arquivo da política de confiança.

```
aws iam create-role \
  --role-name myAmazonEVSEnvironmentRole \
  --assume-role-policy-document file://"evs-environment-role-trust-policy.json"
```

3. Crie uma política de permissões que habilite as operações do Amazon EVS e anexe a política à função. Substitua `myAmazonEVSEnvironmentRole` pelo nome da função. Para visualizar um exemplo de política, consulte the section called “Crie e gerencie um ambiente Amazon EVS”. Para ver todas as ações, recursos e chaves de condição disponíveis do Amazon EVS, consulte Ações na Referência de autorização de serviço.

```
aws iam attach-role-policy \
  --policy-arn arn:aws:iam::aws:policy/AmazonEVSEnvironmentPolicy \
  --role-name myAmazonEVSEnvironmentRole
```

Inscreva-se em um plano AWS Business, AWS Enterprise On-Ramp ou Enterprise AWS Support

O Amazon EVS exige que os clientes estejam inscritos em um plano AWS Business, AWS Enterprise On-Ramp ou Enterprise AWS Support para receber acesso contínuo ao suporte técnico e à orientação arquitetônica do Amazon EVS. Se você tiver cargas de trabalho essenciais para os negócios, recomendamos que você se inscreva nos planos Enterprise On-Ramp ou AWS Enterprise Support. AWS Para obter mais informações, consulte Compare AWS Support Plans.

> **Important**
>
> A criação do ambiente Amazon EVS falhará se você não se inscrever em um plano AWS Business, AWS Enterprise On-Ramp ou Enterprise AWS Support.

Verifique as cotas

Para permitir a criação do ambiente Amazon EVS, certifique-se de que sua conta tenha o valor mínimo de cota exigido em nível de conta de 4 para a contagem de hosts por cota de ambiente EVS. O valor padrão é 0. Para obter mais informações, consulte the section called “Cotas de serviço”.

> **Important**
>
> A criação do ambiente Amazon EVS falhará se a contagem de hosts por valor da cota do ambiente EVS não for pelo menos 4.

Planejar tamanhos de CIDR de VPC

Para permitir a criação do ambiente Amazon EVS, você deve fornecer ao Amazon EVS uma VPC que contenha uma sub-rede e espaço de endereço IP suficiente para que o Amazon EVS crie as sub-redes de VLAN que se conectam aos seus dispositivos VCF. Para obter mais informações, consulte the section called “Considerações sobre a rede Amazon EVS” e the section called “Sub-rede VLAN Amazon EVS”.

Crie uma reserva de EC2 capacidade da Amazon

O Amazon EVS lança instâncias Amazon EC2 i4i.metal que representam hosts ESXi em seu ambiente Amazon EVS. Para garantir que você tenha capacidade suficiente de instância i4i.metal disponível quando precisar, recomendamos que você solicite uma reserva de capacidade da Amazon EC2 . É possível criar uma reserva de capacidade a qualquer momento e escolher quando ela começa. Você pode solicitar uma reserva de capacidade para uso imediato ou solicitar uma reserva de capacidade para uma data futura. Para obter mais informações, consulte Reservar capacidade computacional com reservas de capacidade EC2 sob demanda no Guia do usuário do Amazon Elastic Compute Cloud.

Configure o AWS CLI

AWS CLI É uma ferramenta de linha de comando para trabalhar Serviços da AWS, incluindo o Amazon EVS. Ele também é usado para autenticar usuários ou funções do IAM para acessar o ambiente de virtualização do Amazon EVS e outros AWS recursos da sua máquina local. Para provisionar AWS recursos a partir da linha de comando, você precisa obter um ID de chave de AWS acesso e uma chave secreta para usar na linha de comando. Em seguida, você precisará configurar essas credenciais na AWS CLI. Para obter mais informações, consulte Configurar o AWS CLI no Guia do AWS Command Line Interface usuário para a versão 2.

Crie um Amazon EC2 key pair

O Amazon EVS usa um par de Amazon EC2 chaves que você fornece durante a criação do ambiente para se conectar aos seus hosts. Para criar um par de chaves, siga as etapas em Criar um par de chaves para sua Amazon EC2 instância no Guia do Amazon Elastic Compute Cloud usuário.

Prepare seu ambiente para o VMware Cloud Foundation (VCF)

Antes de implantar seu ambiente Amazon EVS, seu ambiente deve atender aos requisitos de infraestrutura do VMware Cloud Foundation (VCF). Para ver os pré-requisitos detalhados do VCF, consulte a pasta de trabalho de planejamento e preparação na documentação do VMware produto Cloud Foundation.

Você também deve se familiarizar com os requisitos do VCF 5.2.1. Para obter mais informações, consulte as notas de versão do VCF 5.2.1

> **Note**
>
> No momento, o Amazon EVS só oferece suporte ao VCF versão 5.2.1.x.

Adquira chaves de licença VCF

Para usar o Amazon EVS, você precisa fornecer uma chave de solução VCF e uma chave de licença vSAN. A chave da solução VCF deve ter pelo menos 256 núcleos. A chave de licença do vSAN deve ter pelo menos 110 TiB de capacidade do vSAN. Para obter mais informações sobre licenças VCF, consulte Gerenciamento de chaves de licença no VMware Cloud Foundation no Guia de administração do VMware Cloud Foundation.

> **Note**
>
> Use a interface de usuário do SDDC Manager para gerenciar a solução VCF e as chaves de licença do vSAN. O Amazon EVS exige que você mantenha uma solução VCF válida e as chaves de licença do vSAN no SDDC Manager para que o serviço funcione adequadamente. Se você gerenciar essas chaves usando o vSphere Client, deverá garantir que essas chaves também apareçam na tela de licenciamento da interface de usuário do SDDC Manager.

VMware Pré-requisitos do HCX

Você pode usar o VMware HCX para migrar suas cargas de trabalho VMware baseadas existentes para o Amazon EVS. Antes de usar o VMware HCX com o Amazon EVS, certifique-se de que as seguintes tarefas pré-solicitadas tenham sido concluídas.

- Antes de usar o VMware HCX com o Amazon EVS, os requisitos mínimos de base de rede devem ser atendidos. Para obter mais informações, consulte Requisitos mínimos do Network Underlay no Guia do usuário do VMware HCX.
- VMware O NSX está instalado e configurado em seu ambiente. Para obter mais informações, consulte o Guia de instalação do VMware NSX.
- VMware O HCX é ativado e instalado em seu ambiente. Para obter mais informações, consulte Sobre como começar a usar o VMware HCX no Guia de introdução ao VMware HCX.

Introdução ao Amazon Elastic VMware Service

> **Note**
>
> O Amazon EVS está em versão prévia pública e está sujeito a alterações.

Use este guia para começar a usar o Amazon Elastic VMware Service (Amazon EVS). Você aprenderá a criar um ambiente Amazon EVS com hosts dentro da sua própria Amazon Virtual Private Cloud (VPC).

Depois de terminar, você terá um ambiente Amazon EVS que poderá usar para migrar suas cargas de trabalho baseadas no VMware vSphere para o. Nuvem AWS

> **Important**
>
> Para começar da forma mais simples e rápida possível, este tópico inclui etapas para criar uma VPC e especifica os requisitos mínimos para a configuração do servidor DNS e a criação do ambiente Amazon EVS. Antes de criar esses recursos, recomendamos que você planeje o espaço de endereço IP e a configuração do registro DNS que atendam aos seus requisitos. Você também deve se familiarizar com os requisitos do VCF 5.2.1. Para obter mais informações, consulte as notas de versão do VCF 5.2.1.

> **Important**
>
> No momento, o Amazon EVS só oferece suporte à versão 5.2.1.x do VCF.

Tópicos

- Pré-requisitos
- Crie uma VPC com sub-redes e tabelas de rotas
- Configurar servidores DNS e NTP usando o conjunto de opções VPC DHCP
- (Opcional) Configurar a conectividade de rede local usando AWS Direct Connect ou AWS Site-to-Site VPN com o AWS Transit Gateway

- Configurar uma instância do VPC Route Server com endpoints e pares
- Crie um ambiente Amazon EVS
- Verifique a criação do ambiente Amazon EVS
- Associe sub-redes de VLAN do Amazon EVS a uma tabela de rotas
- Crie uma rede ACL para controlar o tráfego de sub-rede VLAN do Amazon EVS
- Recupere as credenciais do VCF e acesse os dispositivos de gerenciamento do VCF
- Configurar o console EC2 serial
- Limpeza
- Próximas etapas

Pré-requisitos

Antes de começar, você deve concluir as tarefas de pré-requisito do Amazon EVS. Para obter mais informações, consulte Configurando o Amazon Elastic VMware Service.

Crie uma VPC com sub-redes e tabelas de rotas

> **Note**
>
> A VPC, as sub-redes e o ambiente Amazon EVS devem ser criados na mesma conta. O Amazon EVS não oferece suporte ao compartilhamento entre contas de sub-redes VPC ou ambientes Amazon EVS.

1. Abra o console de Amazon VPC.
2. No painel da VPC, escolha Criar VPC.
3. Em Resources to create (Recursos a serem criados), escolha VPC and more (VPC e mais).
4. Mantenha a opção Geração automática de tags de nome selecionada para criar tags de nome para os recursos da VPC, ou desmarque-a para fornecer suas próprias tags de nome para os recursos da VPC.
5. Para bloco IPv4 CIDR, insira um bloco IPv4 CIDR. Uma VPC deve ter um bloco IPv4 CIDR. Certifique-se de criar uma VPC com o tamanho adequado para acomodar as sub-redes do Amazon EVS. As sub-redes do Amazon EVS têm um tamanho mínimo de bloco CIDR de /28 e um

tamanho máximo de /24. Para obter mais informações, consulte the section called “Considerações sobre a rede Amazon EVS”.

> **Note**
>
> O Amazon EVS não oferece suporte IPv6 no momento.

6. Mantenha a locação como`Default`. Com essa opção selecionada, as EC2 instâncias que são executadas nessa VPC usarão o atributo de locação especificado quando as instâncias forem executadas. O Amazon EVS lança EC2 instâncias bare metal em seu nome.
7. Em Número de zonas de disponibilidade (AZs), escolha 1.

> **Note**
>
> No momento, o Amazon EVS só oferece suporte a implantações Single-AZ.

8. Expanda Personalizar AZs e escolha a AZ para suas sub-redes.

> **Note**
>
> Você deve implantar em uma AWS região em que o Amazon EVS seja suportado. Para obter mais informações sobre a disponibilidade da região Amazon EVS, consulteEndpoints e cotas.

9. (Opcional) Se você precisar de conectividade com a Internet, em Número de sub-redes públicas, escolha 1.
10. Em Número de sub-redes privadas, escolha 1.
11. Para escolher os intervalos de endereços IP para suas sub-redes, expanda Personalizar blocos CIDR de sub-redes.

> **Note**
>
> As sub-redes VLAN do Amazon EVS também precisarão ser criadas a partir desse espaço CIDR da VPC. Certifique-se de deixar espaço suficiente no bloco CIDR da VPC para as sub-redes da VLAN que o serviço exige. As sub-redes VPC devem ter um tamanho mínimo de bloco CIDR de /28. As sub-redes de VLAN do Amazon EVS têm um tamanho mínimo de bloco CIDR de /28 e um tamanho máximo de /24.

12. (Opcional) Para conceder acesso à Internet IPv4 aos recursos, para gateways NAT, escolha Em 1 AZ. Observe que existe um custo associado aos gateways NAT. Para obter mais informações, consulte Preços para gateways NAT.

> **Note**
>
> O Amazon EVS exige o uso de um gateway NAT para permitir a conectividade de saída com a Internet.

13. Em VPC endpoints (Endpoints de VPC), escolha None (Nenhum).

> **Note**
>
> No momento, o Amazon EVS não oferece suporte a endpoints VPC Amazon S3 de gateway. Para habilitar a Amazon S3 conectividade, você deve configurar uma interface VPC endpoint usando for. AWS PrivateLink Amazon S3Para obter mais informações, consulte AWS PrivateLink o Guia do usuário do Amazon Simple Storage Service. Amazon S3

14. Para opções de DNS, mantenha os padrões selecionados. O Amazon EVS exige que sua VPC tenha capacidade de resolução de DNS para todos os componentes do VCF.
15. (Opcional) Para adicionar uma tag à sua VPC, expanda Tags adicionais, escolha Adicionar nova tag e digite uma chave de tag e um valor de tag.
16. Escolha Criar VPC.

> **Note**
>
> Amazon VPC cria automaticamente uma tabela de rotas principal e associa sub-redes a ela por padrão. O Amazon EVS criará sub-redes na tabela de rotas principal.

Configurar servidores DNS e NTP usando o conjunto de opções VPC DHCP

O Amazon EVS usa o conjunto de opções DHCP da sua VPC para recuperar o seguinte:

- Servidores DNS (Sistema de Nomes de Domínio) usados para resolver endereços IP do host.

- Servidores NTP (Network Time Protocol) usados para evitar problemas de sincronização de horário no SDDC.

Você pode criar um conjunto de opções DHCP usando o Amazon VPC console ou AWS CLI. Para obter mais informações, consulte Criar um conjunto de opções DHCP no Guia do Amazon VPC usuário.

Configuração do servidor DNS

Você pode inserir IPv4 endereços de até quatro servidores do Sistema de Nomes de Domínio (DNS). Você pode usar Route 53 como seu provedor de servidor DNS ou pode fornecer seus próprios servidores DNS personalizados. Para obter mais informações sobre como configurar o Route 53 como seu serviço DNS para um domínio existente, consulte Tornando o Route 53 o serviço DNS para um domínio que está em uso.

> **Note**
>
> Usar o Route 53 e um servidor DNS (Sistema de Nomes de Domínio) personalizado pode causar um comportamento inesperado.

> **Note**
>
> O Amazon EVS não oferece suporte IPv6 no momento.

Para implantar um ambiente com sucesso, o conjunto de opções DHCP da sua VPC deve ter as seguintes configurações de DNS:

- Um endereço IP do servidor DNS primário e um endereço IP do servidor DNS secundário no conjunto de opções DHCP.
- Uma zona de consulta direta de DNS com registros A para cada dispositivo de gerenciamento VCF e host Amazon EVS em sua implantação, conforme detalhado em. the section called “Crie um ambiente Amazon EVS”
- Uma zona de pesquisa reversa com registros PTR para cada dispositivo de gerenciamento VCF e host Amazon EVS em sua implantação, conforme detalhado em. the section called “Crie um ambiente Amazon EVS”

Para obter mais informações sobre como configurar servidores DNS em um conjunto de opções DHCP, consulte Criar um conjunto de opções DHCP.

> **Note**
>
> Se você usa nomes de domínio DNS personalizados definidos em uma zona hospedada privada em Route 53, ou usa DNS privado com interface VPC endpoints (AWS PrivateLink), você deve definir os atributos e como. `enableDnsHostnames` `enableDnsSupport` `true` Para obter mais informações, consulte Atributos de DNS para sua VPC.

Configuração do servidor NTP

Os servidores NTP fornecem as horas para a rede. Você pode inserir os IPv4 endereços de até quatro servidores Network Time Protocol (NTP). Para obter mais informações sobre como configurar servidores NTP em um conjunto de opções DHCP, consulte Criar um conjunto de opções DHCP.

> **Note**
>
> O Amazon EVS não oferece suporte IPv6 no momento.

Você pode especificar o Amazon Time Sync Service no IPv4 endereço`169.254.169.123`. Por padrão, as EC2 instâncias da Amazon que o Amazon EVS implanta usam o Amazon Time Sync Service no IPv4 endereço. `169.254.169.123`

Para obter mais informações sobre servidores NTP, consulte RFC 2123. Para obter mais informações sobre o Amazon Time Sync Service, consulte Definir a hora para sua instância no Guia EC2 do usuário da Amazon.

(Opcional) Configurar a conectividade de rede local usando AWS Direct Connect ou AWS Site-to-Site VPN com o AWS Transit Gateway

Você pode configurar a conectividade do seu data center local AWS Direct Connect com sua AWS infraestrutura usando um gateway de trânsito associado ou usando um anexo de AWS Site-to-Site VPN a um gateway de trânsito. AWS Site-to-Site A VPN cria uma conexão IPsec VPN com o

gateway de trânsito pela Internet. AWS Direct Connect cria uma conexão IPsec VPN com o gateway de trânsito por meio de uma conexão privada dedicada. Depois que o ambiente Amazon EVS for criado, você poderá usar qualquer uma das opções para conectar seus firewalls de datacenter local ao VMware ambiente NSX.

> **Note**
>
> O Amazon EVS não oferece suporte à conectividade por meio de uma interface virtual privada (VIF) do AWS Direct Connect ou por meio de uma conexão AWS Site-to-Site VPN que termina diretamente na VPC subjacente.

Para obter mais informações sobre como configurar uma AWS Direct Connect conexão, consulte AWS Direct Connect gateways e associações de gateways de trânsito. Para obter mais informações sobre o uso de AWS Site-to-Site VPN com o AWS Transit Gateway, consulte Anexos de AWS Site-to-Site VPN em Amazon VPC Transit Gateways no Guia do usuário do Amazon VPC Transit Gateway.

Configurar uma instância do VPC Route Server com endpoints e pares

O Amazon EVS usa o Amazon VPC Route Server para habilitar o roteamento dinâmico baseado em BGP para sua rede subjacente VPC. Você deve especificar um servidor de rotas que compartilhe rotas para pelo menos dois endpoints do servidor de rotas na sub-rede de acesso ao serviço. O ASN de mesmo nível configurado nos pares do servidor de rotas deve corresponder e os endereços IP de mesmo nível devem ser exclusivos.

> **Important**
>
> Ao habilitar a propagação do Route Server, certifique-se de que todas as tabelas de rotas que estão sendo propagadas tenham pelo menos uma associação explícita de sub-rede. O anúncio da rota BGP falhará se a tabela de rotas tiver uma associação explícita de sub-rede.

Para obter mais informações sobre como configurar o VPC Route Server, consulte o tutorial de introdução do Route Server.

> **Note**
>
> Para a detecção de atividade entre pares do Route Server, o Amazon EVS suporta apenas o mecanismo padrão de manutenção de atividade do BGP. O Amazon EVS não oferece suporte à detecção de encaminhamento bidirecional (BFD) de vários saltos.

> **Note**
>
> Recomendamos que você habilite rotas persistentes para a instância do servidor de rotas com uma duração persistente entre 1 e 5 minutos. Se ativada, as rotas serão preservadas no banco de dados de roteamento do servidor de rotas, mesmo que todas as sessões do BGP terminem. Para obter mais informações, consulte Criar um servidor de rotas no Guia Amazon VPC do usuário.

> **Note**
>
> Se você estiver usando um gateway NAT ou um gateway de trânsito, verifique se o servidor de rotas está configurado corretamente para propagar as rotas do NSX para a (s) tabela (s) de rotas da VPC.

Crie um ambiente Amazon EVS

> **Important**
>
> Para começar da forma mais simples e rápida possível, este tópico inclui etapas para criar um ambiente Amazon EVS com configurações padrão. Antes de criar um ambiente, recomendamos que você se familiarize com todas as configurações e implante um ambiente com as configurações que atendam aos seus requisitos. Os ambientes só podem ser configurados durante a criação inicial do ambiente. Os ambientes não podem ser modificados depois de serem criados. Para uma visão geral de todas as configurações possíveis do ambiente Amazon EVS, consulte o Guia de referência da API Amazon EVS.

> **Note**
>
> Os ambientes Amazon EVS devem ser implantados na mesma região e zona de disponibilidade das sub-redes VPC e VPC.

Conclua esta etapa para criar um ambiente Amazon EVS com hosts e sub-redes de VLAN.

Example

Amazon EVS console

1. Acesse o console do Amazon EVS.

   > **Note**
   >
   > Certifique-se de que a AWS região mostrada no canto superior direito do console seja a AWS região na qual você deseja criar seu ambiente. Se não estiver, escolha a lista suspensa ao lado do nome da AWS região e escolha a AWS região que você deseja usar.

   > **Note**
   >
   > As operações do Amazon EVS acionadas pelo console do Amazon EVS não CloudTrail gerarão eventos.

2. No painel de navegação, escolha Ambientes.
3. Selecione Criar ambiente.
4. Na página Validar requisitos do Amazon EVS, faça o seguinte.
   a. Verifique se os requisitos de AWS Support e de cota de serviço foram atendidos. Para obter mais informações sobre os requisitos de suporte do Amazon EVS, consultethe section called “Inscreva-se em um plano AWS Business, AWS Enterprise On-Ramp ou Enterprise AWS Support”. Para obter mais informações sobre os requisitos de cota do Amazon EVS, consulte. the section called “Cotas de serviço”
   b. (Opcional) Em Nome, insira um nome de ambiente.

c. Para a versão Ambiente, escolha sua versão do VCF. No momento, o Amazon EVS oferece suporte apenas à versão 5.2.1.x.

d. Em ID do site, insira sua ID do site Broadcom.

e. Em Chave de solução VCF, insira uma chave de solução VCF. Essa chave de licença não pode ser usada por um ambiente existente.

> **Note**
>
> A chave da solução VCF deve ter pelo menos 256 núcleos.

> **Note**
>
> O Amazon EVS exige que você mantenha uma chave de solução VCF válida no SDDC Manager para que o serviço funcione adequadamente. Se você gerenciar a chave da solução VCF usando o vSphere Client após a implantação, deverá garantir que as chaves também apareçam na tela de licenciamento da interface de usuário do SDDC Manager.

f. Para a chave de licença do vSAN, insira uma chave de licença do vSAN. Essa chave de licença não pode ser usada por um ambiente existente.

> **Note**
>
> A chave de licença do vSAN deve ter pelo menos 110 TiB de capacidade do vSAN.

> **Note**
>
> O Amazon EVS exige que você mantenha uma chave de licença vSAN válida no SDDC Manager para que o serviço funcione adequadamente. Se você gerenciar a chave de licença do vSAN usando o vSphere Client após a implantação, deverá garantir que as chaves também apareçam na tela de licenciamento da interface de usuário do SDDC Manager.

g. Para os termos da licença VCF, marque a caixa para confirmar que você comprou e continuará mantendo o número necessário de licenças de software VCF para cobrir todos

os núcleos de processadores físicos no ambiente Amazon EVS. As informações sobre seu software VCF no Amazon EVS serão compartilhadas com a Broadcom para verificar a conformidade da licença.

h. Escolha Próximo.

5. Na página Especificar detalhes do host, conclua as etapas a seguir 4 vezes para adicionar 4 hosts ao ambiente. Os ambientes Amazon EVS exigem 4 hosts para a implantação inicial.

   a. Escolha Adicionar detalhes do host.

   b. Em Nome do host DNS, insira o nome do host.

   c. Por tipo de instância, escolha o tipo de EC2 instância.

> **Important**
>
> Não interrompa nem encerre as EC2 instâncias que o Amazon EVS implanta. Essa ação resulta em perda de dados.

> **Note**
>
> No momento, o Amazon EVS só oferece suporte a EC2 instâncias i4i.metal.

   d. Para o par de chaves SSH, escolha um par de chaves SSH para acesso SSH ao host.

   e. Escolha Adicionar host.

6. Na página Configurar redes e conectividade, faça o seguinte.

   a. Para VPC, escolha a VPC que você criou anteriormente.

   b. Em Sub-rede de acesso ao serviço, escolha a sub-rede privada que foi criada quando você criou a VPC.

   c. Para Grupo de segurança - opcional, você pode escolher até 2 grupos de segurança que controlam a comunicação entre o plano de controle do Amazon EVS e a VPC. O Amazon EVS usa o grupo de segurança padrão se nenhum grupo de segurança for escolhido.

> **Note**
>
> Certifique-se de que os grupos de segurança que você escolher forneçam conectividade aos seus servidores DNS e sub-redes VLAN do Amazon EVS.

d. Em Conectividade de gerenciamento, insira os blocos CIDR a serem usados nas sub-redes de VLAN do Amazon EVS.

> **Important**
>
> As sub-redes de VLAN do Amazon EVS só podem ser criadas durante a criação do ambiente Amazon EVS e não podem ser modificadas após a criação do ambiente. Você deve garantir que os blocos CIDR da sub-rede da VLAN estejam dimensionados adequadamente antes de criar o ambiente. Você não poderá adicionar sub-redes de VLAN após a implantação do ambiente. Para obter mais informações, consulte the section called “Considerações sobre a rede Amazon EVS”.

e. Em Expansão VLANs, insira os blocos CIDR para sub-redes VLAN adicionais do Amazon EVS que podem ser usadas para expandir os recursos do VCF no Amazon EVS, como ativar o NSX Federation.

> **Note**
>
> Certifique-se de que os blocos CIDR da VLAN que você fornece estejam adequadamente dimensionados dentro da VPC. Para obter mais informações, consulte the section called “Considerações sobre a rede Amazon EVS”.

f. Em Conectividade de carga de trabalho/VCF, insira o bloco CIDR para a VLAN de uplink do NSX e escolha 2 VPC Route Server pares que se conectam aos endpoints do Route Server IDs pelo uplink do NSX.

> **Note**
>
> O Amazon EVS exige uma instância do VPC Route Server associada a 2 endpoints do Route Server e 2 pares do Route Server. Essa configuração permite o roteamento dinâmico baseado em BGP pelo uplink do NSX. Para obter mais informações, consulte the section called “Configurar uma instância do VPC Route Server com endpoints e pares”.

g. Escolha Próximo.

7. Na página Especificar nomes de host DNS de gerenciamento, faça o seguinte.

a. Em Nomes de host DNS do dispositivo de gerenciamento, insira os nomes de host DNS das máquinas virtuais para hospedar dispositivos de gerenciamento VCF. Se estiver usando o Route 53 como seu provedor de DNS, escolha também a zona hospedada que contém seus registros DNS.

b. Em Credenciais, escolha se você gostaria de usar a chave KMS AWS gerenciada para o Secrets Manager ou uma chave KMS gerenciada pelo cliente que você fornece. Essa chave é usada para criptografar as credenciais do VCF necessárias para usar os dispositivos SDDC Manager, NSX Manager e vCenter.

> **Note**
>
> Há custos de uso associados às chaves KMS gerenciadas pelo cliente. Para obter mais informações, consulte a página de preços do AWS KMS.

c. Escolha Próximo.

8. (Opcional) Na página Adicionar tags, adicione as tags que você gostaria de atribuir a esse ambiente e escolha Avançar.

> **Note**
>
> Os hosts criados como parte desse ambiente receberão a seguinte tag:`DoNotDelete-EVS-environmentid-hostname`.

> **Note**
>
> As tags associadas ao ambiente Amazon EVS não se propagam para AWS recursos subjacentes, como EC2 instâncias. Você pode criar tags nos AWS recursos subjacentes usando o respectivo console de serviço ou AWS CLI o.

9. Na página Revisar e criar, revise sua configuração e escolha Criar ambiente.

> **Note**
>
> O Amazon EVS implanta uma versão recente do pacote do VMware Cloud Foundation que pode não incluir atualizações individuais de produtos, conhecidas como patches assíncronos. Após a conclusão dessa implantação, é altamente recomendável que

você revise e atualize produtos individuais usando a ferramenta de patch assíncrono (ferramenta AP) da Broadcom ou a automação de LCM no produto SDDC Manager. Os upgrades do NSX devem ser feitos fora do SDDC Manager.

> **Note**
>
> A criação do ambiente pode levar várias horas.

AWS CLI

1. Abra uma sessão do terminal.
2. Crie um ambiente Amazon EVS. Abaixo está um exemplo de `aws evs create-environment` solicitação.

> **Important**
>
> Antes de executar o `aws evs create-environment` comando, verifique se todos os pré-requisitos do Amazon EVS foram atendidos. A implantação do ambiente falhará se os pré-requisitos não forem atendidos. Para obter mais informações sobre os requisitos de suporte do Amazon EVS, consultethe section called “Inscreva-se em um plano AWS Business, AWS Enterprise On-Ramp ou Enterprise AWS Support”. Para obter mais informações sobre os requisitos de cota do Amazon EVS, consulte. the section called “Cotas de serviço”

> **Note**
>
> O Amazon EVS implanta uma versão recente do pacote do VMware Cloud Foundation que pode não incluir atualizações individuais de produtos, conhecidas como patches assíncronos. Após a conclusão dessa implantação, é altamente recomendável que você revise e atualize produtos individuais usando a ferramenta de patch assíncrono (ferramenta AP) da Broadcom ou a automação de LCM integrada no produto SDDC Manager. Os upgrades do NSX devem ser feitos fora do SDDC Manager.

> **Note**
>
> A criação do ambiente pode levar várias horas.

- Para `--vpc-id`, especifique a VPC que você criou anteriormente com um intervalo IPv4 CIDR mínimo de /22.
- Para `--service-access-subnet-id`, especifique o ID exclusivo da sub-rede privada que foi criada quando você criou a VPC.
- Pois `--vcf-version`, no momento, o Amazon EVS oferece suporte apenas ao VCF 5.2.1.x.
- Com `--terms-accepted`, você confirma que comprou e continuará mantendo o número necessário de licenças de software VCF para cobrir todos os núcleos físicos do processador no ambiente Amazon EVS. As informações sobre seu software VCF no Amazon EVS serão compartilhadas com a Broadcom para verificar a conformidade da licença.
- Para `--license-info`, insira a chave da solução VCF e a chave de licença do vSAN.

> **Note**
>
> A chave da solução VCF deve ter pelo menos 256 núcleos. A chave de licença do vSAN deve ter pelo menos 110 TiB de capacidade do vSAN.

> **Note**
>
> O Amazon EVS exige que você mantenha uma chave de solução VCF válida e uma chave de licença vSAN no SDDC Manager para que o serviço funcione adequadamente. Se você gerenciar essas chaves de licença usando o vSphere Client após a implantação, deverá garantir que elas também apareçam na tela de licenciamento da interface de usuário do SDDC Manager.

> **Note**
>
> A chave da solução VCF e a chave de licença do vSAN não podem ser usadas por um ambiente Amazon EVS existente.

- Para `--initial-vlans` especificar os intervalos de CIDR para as sub-redes de VLAN do Amazon EVS que o Amazon EVS cria em seu nome. Eles VLANs são usados para implantar dispositivos de gerenciamento de VCF.

> **Important**
>
> As sub-redes de VLAN do Amazon EVS só podem ser criadas durante a criação do ambiente Amazon EVS e não podem ser modificadas após a criação do ambiente. Você deve garantir que os blocos CIDR da sub-rede da VLAN estejam dimensionados adequadamente antes de criar o ambiente. Você não poderá adicionar sub-redes de VLAN após a implantação do ambiente. Para obter mais informações, consulte the section called “Considerações sobre a rede Amazon EVS”.

- Para`--hosts`, especifique detalhes do host para os hosts que o Amazon EVS exige para a implantação do ambiente. Inclua nome do host DNS, nome da chave EC2 SSH e tipo de EC2 instância para cada host.

> **Important**
>
> Não interrompa nem encerre as EC2 instâncias que o Amazon EVS implanta. Essa ação resulta em perda de dados.

> **Note**
>
> No momento, o Amazon EVS só oferece suporte a EC2 instâncias i4i.metal.

- Para`--connectivity-info`, especifique os 2 VPC Route Server peer IDs que você criou na etapa anterior.

> **Note**
>
> O Amazon EVS exige uma instância do VPC Route Server associada a 2 endpoints do Route Server e 2 pares do Route Server. Essa configuração permite o roteamento dinâmico baseado em BGP pelo uplink do NSX. Para obter mais informações, consulte the section called "Configurar uma instância do VPC Route Server com endpoints e pares".

- Para `--vcf-hostnames`, insira os nomes de host DNS das máquinas virtuais para hospedar os dispositivos de gerenciamento do VCF.
- Para `--site-id`, insira seu ID exclusivo do site da Broadcom. Essa ID permite acesso ao portal da Broadcom e é fornecida pela Broadcom no encerramento do contrato de software ou da renovação do contrato.
- (Opcional) Para `--region`, insira a região na qual seu ambiente será implantado. Se a região não for especificada, sua região padrão será usada.

```
aws evs create-environment \
--environment-name testEnv \
--vpc-id vpc-1234567890abcdef0 \
--service-access-subnet-id subnet-01234a1b2cde1234f \
--vcf-version VCF-5.2.1 \
--terms-accepted \
--license-info "{
      \"solutionKey\": \"00000-00000-00000-abcde-11111\",
      \"vsanKey\": \"00000-00000-00000-abcde-22222\"
    }" \
   --initial-vlans "{
      \"vmkManagement\": {
        \"cidr\": \"10.10.0.0/24\"
      },
      \"vmManagement\": {
        \"cidr\": \"10.10.1.0/24\"
      },
      \"vMotion\": {
        \"cidr\": \"10.10.2.0/24\"
      },
      \"vSan\": {
        \"cidr\": \"10.10.3.0/24\"
      },
```

```
      \"vTep\": {
        \"cidr\": \"10.10.4.0/24\"
      },
      \"edgeVTep\": {
        \"cidr\": \"10.10.5.0/24\"
      },
      \"nsxUplink\": {
        \"cidr\": \"10.10.6.0/24\"
      },
      \"hcx\": {
        \"cidr\": \"10.10.7.0/24\"
      },
      \"expansionVlan1\": {
        \"cidr\": \"10.10.8.0/24\"
      },
      \"expansionVlan2\": {
          \"cidr\": \"10.10.9.0/24\"
      }
    }" \
--hosts "[
    {
      \"hostName\": \"esx01\",
      \"keyName\": \"sshKey-04-05-45\”,
      \"instanceType\": \"i4i.metal\"
    },
    {
      \"hostName\": \"esx02\",
      \"keyName\": \"sshKey-04-05-45\",
      \"instanceType\": \"i4i.metal\"
    },
    {
      \"hostName\": \"esx03\",
      \"keyName\": \"sshKey-04-05-45\",
      \"instanceType\": \"i4i.metal\"
    },
    {
      \"hostName\": \"esx04\",
      \"keyName\": \"sshKey-04-05-45\",
      \"instanceType\": \"i4i.metal\"
    }
  ]" \
--connectivity-info "{
    \"privateRouteServerPeerings\": [\"rsp-1234567890abcdef0\",\"rsp-
abcdef01234567890\"]
```

```
  }" \
  --vcf-hostnames "{
    \"vCenter\": \"vcf-vc01\",
    \"nsx\": \"vcf-nsx\",
    \"nsxManager1\": \"vcf-nsxm01\",
    \"nsxManager2\": \"vcf-nsxm02\",
    \"nsxManager3\": \"vcf-nsxm03\",
    \"nsxEdge1\": \"vcf-edge01\",
    \"nsxEdge2\": \"vcf-edge02\",
    \"sddcManager\": \"vcf-sddcm01\",
    \"cloudBuilder\": \"vcf-cb01\"
  }" \
--site-id my-site-id \
--region us-east-2
```

Veja a seguir uma resposta de exemplo.

```
{
    "environment": {
        "environmentId": "env-abcde12345",
        "environmentState": "CREATING",
        "stateDetails": "The environment is being initialized, this operation
 may take some time to complete.",
        "createdAt": "2025-04-13T12:03:39.718000+00:00",
        "modifiedAt": "2025-04-13T12:03:39.718000+00:00",
        "environmentArn": "arn:aws:evs:us-east-2:111122223333:environment/env-
abcde12345",
        "environmentName": "testEnv",
        "vpcId": "vpc-1234567890abcdef0",
        "serviceAccessSubnetId": "subnet-01234a1b2cde1234f",
        "vcfVersion": "VCF-5.2.1",
        "termsAccepted": true,
        "licenseInfo": [
            {
                "solutionKey": "00000-00000-00000-abcde-11111",
                "vsanKey": "00000-00000-00000-abcde-22222"
            }
        ],
        "siteId": "my-site-id",
        "connectivityInfo": {
            "privateRouteServerPeerings": [
                "rsp-1234567890abcdef0",
                "rsp-abcdef01234567890"
```

```
            ]
        },
        "vcfHostnames": {
            "vCenter": "vcf-vc01",
            "nsx": "vcf-nsx",
            "nsxManager1": "vcf-nsxm01",
            "nsxManager2": "vcf-nsxm02",
            "nsxManager3": "vcf-nsxm03",
            "nsxEdge1": "vcf-edge01",
            "nsxEdge2": "vcf-edge02",
            "sddcManager": "vcf-sddcm01",
            "cloudBuilder": "vcf-cb01"
        }
    }
}
```

Verifique a criação do ambiente Amazon EVS

Example

Amazon EVS console

1. Acesse o console do Amazon EVS.
2. No painel de navegação, escolha Ambientes.
3. Selecione o ambiente.
4. Selecione a guia Detalhes.
5. Verifique se o status do ambiente foi aprovado e se o estado do ambiente foi criado. Isso permite que você saiba que o ambiente está pronto para uso.

> **Note**
>
> A criação do ambiente pode levar várias horas. Se o estado Ambiente ainda mostrar Criando, atualize a página.

AWS CLI

1. Abra uma sessão do terminal.

2. Execute o comando a seguir, usando o ID do ambiente do seu ambiente e o nome da região que contém seus recursos. O ambiente está pronto para uso quando `environmentState` necessário`CREATED`.

> **Note**
>
> A criação do ambiente pode levar várias horas. Se `environmentState` ainda aparecer`CREATING`, execute o comando novamente para atualizar a saída.

```
aws evs get-environment  --environment-id env-abcde12345
```

Veja a seguir uma resposta de exemplo.

```
{
    "environment": {
        "environmentId": "env-abcde12345",
        "environmentState": "CREATED",
        "createdAt": "2025-04-13T13:39:49.546000+00:00",
        "modifiedAt": "2025-04-13T13:40:39.355000+00:00",
        "environmentArn": "arn:aws:evs:us-east-2:111122223333:environment/env-
abcde12345",
        "environmentName": "testEnv",
        "vpcId": "vpc-0c6def5b7b61c9f41",
        "serviceAccessSubnetId": "subnet-06a3c3b74d36b7d5e",
        "vcfVersion": "VCF-5.2.1",
        "termsAccepted": true,
        "licenseInfo": [
            {
                "solutionKey": "00000-00000-00000-abcde-11111",
                "vsanKey": "00000-00000-00000-abcde-22222"
            }
        ],
        "siteId": "my-site-id",
        "checks": [],
        "connectivityInfo": {
            "privateRouteServerPeerings": [
                "rsp-056b2b1727a51e956",
                "rsp-07f636c5150f171c3"
            ]
        },
```

```
        "vcfHostnames": {
            "vCenter": "vcf-vc01",
            "nsx": "vcf-nsx",
            "nsxManager1": "vcf-nsxm01",
            "nsxManager2": "vcf-nsxm02",
            "nsxManager3": "vcf-nsxm03",
            "nsxEdge1": "vcf-edge01",
            "nsxEdge2": "vcf-edge02",
            "sddcManager": "vcf-sddcm01",
            "cloudBuilder": "vcf-cb01"
        },
        "credentials": []
    }
}
```

Associe sub-redes de VLAN do Amazon EVS a uma tabela de rotas

Associe cada uma das sub-redes de VLAN do Amazon EVS a uma tabela de rotas em sua VPC. Essa tabela de rotas é usada para permitir que AWS os recursos se comuniquem com máquinas virtuais em segmentos de rede do NSX, em execução com o Amazon EVS.

Example

Amazon VPC console

1. Acesse o console da VPC.
2. No painel de navegação, escolha Route tables.
3. Escolha a tabela de rotas que você deseja associar às sub-redes de VLAN do Amazon EVS.
4. Selecione a guia Associações de sub-rede.
5. Em Associações explícitas de sub-rede, selecione Editar associações de sub-rede.
6. Selecione todas as sub-redes de VLAN do Amazon EVS.
7. Selecione Salvar associações.

AWS CLI

1. Abra uma sessão do terminal.

2. Identifique a sub-rede VLAN do Amazon EVS. IDs

```
aws ec2 describe-subnets
```

3. Associe suas sub-redes de VLAN do Amazon EVS a uma tabela de rotas em sua VPC.

```
aws ec2 associate-route-table \
--route-table-id rtb-0123456789abcdef0 \
--subnet-id subnet-01234a1b2cde1234f
```

Crie uma rede ACL para controlar o tráfego de sub-rede VLAN do Amazon EVS

O Amazon EVS usa uma lista de controle de acesso à rede (ACL) para controlar o tráfego de e para as sub-redes de VLAN do Amazon EVS. Você pode usar a ACL de rede padrão para sua VPC ou criar uma ACL de rede personalizada para sua VPC com regras semelhantes às regras de seus grupos de segurança para adicionar uma camada de segurança à sua VPC. Para obter mais informações, consulte Criar uma rede ACL para sua VPC no Guia do usuário da Amazon VPC.

> **Important**
>
> EC2 os grupos de segurança não funcionam em interfaces de rede elásticas conectadas às sub-redes VLAN do Amazon EVS. Para controlar o tráfego de e para as sub-redes VLAN do Amazon EVS, você deve usar uma lista de controle de acesso à rede.

Recupere as credenciais do VCF e acesse os dispositivos de gerenciamento do VCF

O Amazon EVS usa o AWS Secrets Manager para criar, criptografar e armazenar segredos gerenciados em sua conta. Esses segredos contêm as credenciais de VCF necessárias para instalar e acessar dispositivos de gerenciamento de VCF, como vCenter Server, NSX e SDDC Manager. Para obter mais informações sobre como recuperar segredos, consulte Obter AWS segredos do Secrets Manager.

> **Note**
>
> O Amazon EVS não fornece rotação gerenciada de seus segredos. Recomendamos que você gire seus segredos regularmente em uma janela de rotação definida para garantir que os segredos não durem muito.

Depois de recuperar suas credenciais de VCF do AWS Secrets Manager, você pode usá-las para fazer login em seus dispositivos de gerenciamento de VCF. Para obter mais informações, consulte Faça login na interface de usuário do SDDC Manager e Como usar e configurar seu cliente vSphere na documentação VMware do produto.

Configurar o console EC2 serial

Por padrão, o Amazon EVS habilita o ESXi Shell em hosts Amazon EVS recém-implantados. Essa configuração permite o acesso à porta serial da EC2 instância Amazon por meio do console EC2 serial, que você pode usar para solucionar problemas de inicialização, configuração de rede e outros problemas. O console de série não exige que sua instância tenha recursos de rede. Com o console serial, você pode inserir comandos em uma EC2 instância em execução como se o teclado e o monitor estivessem conectados diretamente à porta serial da instância.

O console EC2 serial pode ser acessado usando o EC2 console ou AWS CLI o. Para obter mais informações, consulte Console EC2 serial para instâncias no Guia EC2 do usuário da Amazon.

> **Note**
>
> O console EC2 serial é o único mecanismo compatível com o Amazon EVS para acessar a Direct Console User Interface (DCUI) para interagir com um ESXi host localmente.

> **Note**
>
> O Amazon EVS desativa o SSH remoto por padrão. Para obter mais informações sobre como habilitar o SSH para acessar o ESXi Shell remoto, consulte Remote ESXi Shell Access with SSH na documentação do produto VMware vSphere.

Conecte-se ao console EC2 serial

Para se conectar ao console EC2 serial e usar a ferramenta escolhida para solucionar problemas, algumas tarefas de pré-requisito devem ser concluídas. Para obter mais informações, consulte Pré-requisitos para o console EC2 serial e Connect to the EC2 Serial Console no Guia do usuário da Amazon EC2 .

> **Note**
>
> Para se conectar ao console EC2 serial, o estado da EC2 instância deve ser`running`. Você não pode se conectar ao console serial se a instância estiver no `terminated` estado `pending` `stoppingstopped`,`shutting-down`,, ou. Para obter mais informações sobre mudanças no estado da instância, consulte Alteração do estado da EC2 instância da Amazon no Guia EC2 do usuário da Amazon.

Configurar o acesso ao console EC2 serial

Para configurar o acesso ao console EC2 serial, você ou seu administrador devem conceder acesso ao console serial no nível da conta e, em seguida, configurar as políticas do IAM para conceder acesso aos seus usuários. Para instâncias Linux, você também deve configurar um usuário baseado em senha em cada instância para que seus usuários possam usar o console serial para solucionar problemas. Para obter mais informações, consulte Configurar o acesso ao console EC2 serial no Guia EC2 do usuário da Amazon.

Limpeza

Siga estas etapas para excluir os AWS recursos que foram criados.

Exclua os hosts e o ambiente do Amazon EVS

Siga estas etapas para excluir os hosts e o ambiente do Amazon EVS. Essa ação exclui a instalação do VMware VCF que é executada em seu ambiente Amazon EVS.

> **Note**
>
> Para excluir um ambiente Amazon EVS, você deve primeiro excluir todos os hosts dentro do ambiente. Um ambiente não pode ser excluído se houver hosts associados ao ambiente.

Example

SDDC UI and Amazon EVS console

1. Vá até a interface de usuário do SDDC Manager.
2. Remova os hosts do cluster vSphere. Isso cancelará a atribuição dos hosts do domínio SDDC. Repita essa etapa para cada host no cluster. Para obter mais informações, consulte Remover um host de um cluster do vSphere em um domínio de carga de trabalho na documentação do produto VCF.
3. Desative os hosts não atribuídos. Para obter mais informações, consulte Descomissionar hosts na documentação do produto VCF.
4. Acesse o console do Amazon EVS.

> **Note**
>
> As operações do Amazon EVS acionadas pelo console do Amazon EVS não CloudTrail gerarão eventos.

5. No painel de navegação, escolha Ambiente.
6. Selecione o ambiente que contém os hosts a serem excluídos.
7. Selecione a guia Hosts.
8. Selecione o host e escolha Excluir na guia Hosts. Repita essa etapa para cada host no ambiente.
9. Na parte superior da página Ambientes, escolha Excluir e, em seguida, Excluir ambiente.

> **Note**
>
> A exclusão do ambiente também exclui as sub-redes VLAN do Amazon EVS e os AWS segredos do Secrets Manager que o Amazon EVS criou. AWS os recursos que você cria não são excluídos. Esses recursos podem continuar gerando custos.

10. Se você tiver reservas EC2 de capacidade da Amazon em vigor e não precisar mais, certifique-se de cancelá-las. Para obter mais informações, consulte Cancelar uma reserva de capacidade no Guia EC2 do usuário da Amazon.

SDDC UI and AWS CLI

1. Abra uma sessão do terminal.
2. Identifique o ambiente que contém o host a ser excluído.

```
aws evs list-environments
```

Veja a seguir uma resposta de exemplo.

```
{
    "environmentSummaries": [
        {
            "environmentId": "env-abcde12345",
            "environmentName": "testEnv",
            "vcfVersion": "VCF-5.2.1",
            "environmentState": "CREATED",
            "createdAt": "2025-04-13T14:42:41.430000+00:00",
            "modifiedAt": "2025-04-13T14:43:33.412000+00:00",
            "environmentArn": "arn:aws:evs:us-east-2:111122223333:environment/env-
abcde12345"
        },
        {
            "environmentId": "env-edcba54321",
            "environmentName": "testEnv2",
            "vcfVersion": "VCF-5.2.1",
            "environmentState": "CREATED",
            "createdAt": "2025-04-13T13:39:49.546000+00:00",
            "modifiedAt": "2025-04-13T13:52:13.342000+00:00",
            "environmentArn": "arn:aws:evs:us-east-2:111122223333:environment/env-
edcba54321"
        }
    ]
}
```

3. Vá até a interface de usuário do SDDC Manager.
4. Remova os hosts do cluster vSphere. Isso cancelará a atribuição dos hosts do domínio SDDC. Repita essa etapa para cada host no cluster. Para obter mais informações, consulte Remover um host de um cluster do vSphere em um domínio de carga de trabalho na documentação do produto VCF.
5. Desative os hosts não atribuídos. Para obter mais informações, consulte Descomissionar hosts na documentação do produto VCF.

6. Exclua os hosts do ambiente. Abaixo está um exemplo de `aws evs delete-environment-host` solicitação.

> **Note**
>
> Para poder excluir um ambiente, você deve primeiro excluir todos os hosts contidos no ambiente.

```
aws evs delete-environment-host \
--environment-id env-abcde12345 \
--host esx01
```

7. Repita as etapas anteriores para excluir os hosts restantes em seu ambiente.
8. Exclua o ambiente.

```
aws evs delete-environment --environment-id env-abcde12345
```

> **Note**
>
> A exclusão do ambiente também exclui as sub-redes VLAN do Amazon EVS e os AWS segredos do Secrets Manager que o Amazon EVS criou. Outros AWS recursos que você cria não são excluídos. Esses recursos podem continuar gerando custos.

9. Se você tiver reservas EC2 de capacidade da Amazon em vigor e não precisar mais, certifique-se de cancelá-las. Para obter mais informações, consulte Cancelar uma reserva de capacidade no Guia EC2 do usuário da Amazon.

Exclua os componentes do VPC Route Server

Para ver as etapas para excluir os componentes do Amazon VPC Route Server que você criou, consulte Route Server cleanup no Guia do usuário do Amazon VPC.

Excluir a lista de controle de acesso à rede (ACL)

Para ver as etapas para excluir uma lista de controle de acesso à rede, consulte Excluir uma ACL de rede para sua VPC no Guia do usuário da Amazon VPC.

Excluir interfaces de rede elásticas

Para ver as etapas para excluir interfaces de rede elásticas, consulte Excluir uma interface de rede no Guia EC2 do usuário da Amazon.

Desassociar e excluir tabelas de rotas de sub-rede

Para ver as etapas para desassociar e excluir tabelas de rotas de sub-rede, consulte Tabelas de rotas de sub-rede no Guia do usuário da Amazon VPC.

Excluir sub-redes

Exclua as sub-redes VPC, incluindo a sub-rede de acesso ao serviço. Para ver as etapas para excluir sub-redes VPC, consulte Excluir uma sub-rede no Guia do usuário da Amazon VPC.

> **Note**
>
> Se você estiver usando o Route 53 para DNS, remova os endpoints de entrada antes de tentar excluir a sub-rede de acesso ao serviço. Caso contrário, você não poderá excluir a sub-rede de acesso ao serviço.

> **Note**
>
> O Amazon EVS exclui as sub-redes da VLAN em seu nome quando o ambiente é excluído. As sub-redes de VLAN do Amazon EVS só podem ser excluídas quando o ambiente é excluído.

Exclua a VPC

Para ver as etapas para excluir a VPC, consulte Excluir sua VPC no Guia do usuário da Amazon VPC.

Próximas etapas

Migre suas cargas de trabalho para o Amazon EVS usando o VMware Hybrid Cloud Extension (VMware HCX). Para obter mais informações, consulte Migração.

Migre cargas de trabalho para o Amazon EVS usando o VMware Hybrid Cloud Extension (HCX) VMware

> **Note**
>
> O Amazon EVS está em versão prévia pública e está sujeito a alterações.

Depois de criar um ambiente Amazon EVS, você pode migrar suas cargas de trabalho VMware baseadas existentes para o Amazon Elastic Service VMware (Amazon EVS) usando o VMware Hybrid Cloud Extension (HCX). VMware Para obter mais informações sobre a migração do VMware HCX, consulte Tipos de migração do VMware HCX no Guia do usuário do VMware HCX.

O tutorial a seguir descreve como usar o VMware HCX para migrar uma VMware carga de trabalho para o Amazon EVS.

Você pode usar o VMware HCX para migrar cargas de trabalho por meio de uma conexão privada usando AWS Direct Connect um gateway de trânsito associado ou usando um anexo AWS Site-to-Site VPN a um gateway de trânsito.

> **Note**
>
> O Amazon EVS não oferece suporte à conectividade por meio de uma interface virtual privada (VIF) do AWS Direct Connect ou por meio de uma conexão AWS Site-to-Site VPN que termina diretamente na VPC subjacente.

Para obter mais informações sobre como configurar uma AWS Direct Connect conexão, consulte AWS Direct Connect gateways e associações de gateways de trânsito no Guia do AWS Direct Connect usuário. Para obter mais informações sobre o uso de AWS Site-to-Site VPN com o AWS Transit Gateway, consulte Anexos de AWS Site-to-Site VPN em Amazon VPC Transit Gateways no Guia do usuário do Amazon VPC Transit Gateway.

Pré-requisitos

Antes de usar o VMware HCX com o Amazon EVS, certifique-se de que os pré-requisitos do HCX foram atendidos e que um ambiente do Amazon EVS foi criado e conectado à sua rede local usando

um gateway de trânsito ou VPN AWS Direct Connect com um gateway de trânsito. AWS Site-to-Site Para ver as etapas para criar um ambiente Amazon EVS, consulteConceitos básicos. Para obter mais informações sobre os pré-requisitos do VMware HCX, consulte. the section called “VMware Pré-requisitos do HCX”

Verifique o status da sub-rede HCX VLAN

Siga estas etapas para verificar se a sub-rede da VLAN HCX está configurada corretamente.

Example

Amazon EVS console

1. Acesse o console do Amazon EVS.
2. No painel de navegação, escolha Ambientes.
3. Selecione o ambiente Amazon EVS.
4. Selecione a guia Redes e conectividade.
5. Em VLANs, identifique a VLAN HCX e verifique se o estado foi criado.
6. Copie o `vlan` ID HCX para uso posterior.

AWS CLI

1. Execute o comando a seguir, usando o ID do ambiente do seu ambiente e o nome da região que contém seus recursos.

```
aws evs list-environment-vlans  --region <region-name> --environment-id env-
abcde12345
```

Veja a seguir uma resposta de exemplo.

```
{
 "environmentVlans": [
        {
            "vlan": 80,
            "cidr": "10.10.7.0/24",
            "availabilityZone": "us-east-2c",
            "functionName": "hcx",
            "createdAt": "2025-04-13T13:39:58.845000+00:00",
```

```
            "modifiedAt": "2025-04-13T13:47:57.067000+00:00",
            "vlanState": "CREATED",
            "stateDetails": ""
        },
        {
            "vlan": 20,
            "cidr": "10.10.1.0/24",
            "availabilityZone": "us-east-2c",
            "functionName": "vmManagement",
            "createdAt": "2025-04-13T13:39:58.456000+00:00",
            "modifiedAt": "2025-04-13T13:47:57.524000+00:00",
            "vlanState": "CREATED",
            "stateDetails": ""
        }
 ]
}
```

2. Identifique a VLAN com um `functionName` de `hcx` e verifique se `vlanState` é`CREATED`.
3. Copie o `vlan` ID HCX para uso posterior.

Verifique se a sub-rede HCX VLAN está associada a uma rede ACL

Siga estas etapas para verificar se a sub-rede da VLAN HCX está associada a uma rede ACL. Para obter mais informações sobre associação de ACL de rede, consultethe section called “Crie uma rede ACL para controlar o tráfego de sub-rede VLAN do Amazon EVS”.

Example

Amazon VPC console

1. Vá para o Amazon VPC console.
2. No painel de navegação, escolha Rede ACLs.
3. Selecione a ACL de rede à qual suas sub-redes de VLAN estão associadas.
4. Selecione a guia Associações de sub-rede.
5. Verifique se a sub-rede HCX VLAN está listada entre as sub-redes associadas.

AWS CLI

1. Execute o comando a seguir, usando o ID de sub-rede da VLAN HCX no filtro. `Values`

```
aws ec2 describe-network-acls --filters "Name=subnet-id,Values=subnet-
abcdefg9876543210"
```

2. Verifique se a ACL de rede correta foi retornada na resposta.

Crie um grupo de portas distribuídas com o ID de VLAN de uplink público HCX

Acesse a interface do vSphere Client e siga as etapas em Adicionar um grupo de portas distribuídas para adicionar um grupo de portas distribuídas a um switch distribuído do vSphere.

Ao configurar o failback na interface do vSphere Client, certifique-se de que o uplink1 seja um uplink ativo e o uplink2 seja um uplink em espera para ativar o failover. Active/Standby Para a configuração de VLAN na interface do vSphere Client, insira o ID da VLAN HCX que você identificou anteriormente.

(Opcional) Configurar a otimização de WAN HCX

O serviço de otimização de WAN HCX (HCX-WAN-OPT) melhora as características de desempenho das linhas privadas ou do caminho da Internet aplicando técnicas de otimização da WAN, como redução de dados e condicionamento do caminho da WAN. O serviço de otimização de WAN HCX é recomendado em implantações que não conseguem dedicar caminhos de 10 Gbit para migrações. Em implantações de 10 Gbit e baixa latência, o uso da otimização de WAN pode não gerar um melhor desempenho de migração. Para obter mais informações, consulte Considerações e melhores VMware práticas de implantação do HCX.

O serviço de otimização de WAN HCX é implantado em conjunto com o dispositivo de serviço de interconexão de WAN HCX (HCX-WAN-IX). HCX-WAN-IX é responsável pela replicação de dados entre o ambiente corporativo e o ambiente Amazon EVS.

Para usar o serviço de otimização de WAN HCX com o Amazon EVS, você precisa usar um grupo de portas distribuídas na sub-rede da VLAN HCX. Use o grupo de portas distribuídas que foi criado na etapa anterior.

(Opcional) Habilite a rede otimizada para mobilidade HCX

O HCX Mobility Optimized Networking (MON) é um recurso do HCX Network Extension Service. As extensões de rede habilitadas para MON melhoram os fluxos de tráfego para máquinas virtuais migradas, permitindo o roteamento seletivo em seu ambiente Amazon EVS. O MON permite que você configure o caminho ideal para migrar o tráfego da carga de trabalho para o Amazon EVS, evitando um longo caminho de rede de ida e volta pelo gateway de origem. Esse recurso está disponível para todas as implantações do Amazon EVS. Para obter mais informações, consulte Configurando redes otimizadas para mobilidade no Guia do usuário do VMware HCX.

> **Important**
>
> Antes de habilitar o HCX MON, leia as seguintes limitações e configurações não suportadas para o HCX Network Extension.
> Restrições e limitações para extensão de rede
> Restrições e limitações para topologias de rede otimizadas para mobilidade

> **Important**
>
> Antes de habilitar o HCX MON, verifique se na interface do NSX você configurou a redistribuição de rotas para o CIDR da rede de destino. Para obter mais informações, consulte Configurar o BGP e a redistribuição de rotas na documentação do VMware NSX.

Verifique a conectividade HCX

VMware O HCX inclui ferramentas de diagnóstico integradas que podem ser usadas para testar a conectividade. Para obter mais informações, consulte Solução de problemas do VMware HCX no Guia do usuário do VMware HCX.

Segurança no Amazon Elastic VMware Service

> **Note**
>
> O Amazon EVS está em versão prévia pública e está sujeito a alterações.

A segurança na nuvem AWS é a maior prioridade. Como AWS cliente, você se beneficia de uma arquitetura de data center e rede criada para atender aos requisitos das organizações mais sensíveis à segurança.

A segurança é uma responsabilidade compartilhada entre você AWS e você. O modelo de responsabilidade compartilhada descreve a segurança da nuvem e a segurança na nuvem:

- Segurança da nuvem — AWS é responsável por proteger a infraestrutura que é executada Serviços da AWS no Nuvem AWS. AWS também fornece serviços que você pode usar com segurança. Auditores de terceiros testam e verificam regularmente a eficácia da nossa segurança como parte dos Programas de conformidade da AWS. Para saber mais sobre os programas de conformidade que se aplicam ao Amazon Elastic VMware Service, consulte Serviços da AWS Scope by Compliance Program.
- Segurança na nuvem — Sua responsabilidade é determinada pelo AWS service (Serviço da AWS) que você usa. Você também é responsável por outros fatores, incluindo a confidencialidade dos dados, os requisitos da empresa e as leis e os regulamentos aplicáveis

Essa documentação ajuda você a entender como aplicar o modelo de responsabilidade compartilhada ao usar o Amazon Elastic VMware Service. Ele mostra como configurar o Amazon Elastic VMware Service para atender aos seus objetivos de segurança e conformidade. Você também aprende a usar outros Serviços da AWS que ajudam você a monitorar e proteger seus recursos do Amazon Elastic VMware Service.

Conteúdo

- Gerenciamento de identidade e acesso para o Amazon Elastic VMware Service

Gerenciamento de identidade e acesso para o Amazon Elastic VMware Service

> **Note**
>
> O Amazon EVS está em versão prévia pública e está sujeito a alterações.

AWS Identity and Access Management (IAM) é uma ferramenta AWS service (Serviço da AWS) que ajuda o administrador a controlar com segurança o acesso aos AWS recursos. IAM os administradores controlam quem pode ser autenticado (conectado) e autorizado (tem permissões) para usar os recursos do Amazon Elastic VMware Service. IAM é um AWS service (Serviço da AWS) que você pode usar sem custo adicional.

Tópicos

- Público
- Autenticação com identidades
- Gerenciar o acesso usando políticas
- Como o Amazon Elastic VMware Service funciona com IAM
- Exemplos de políticas baseadas em identidade do Amazon EVS
- Solução de problemas de identidade e acesso ao Amazon Elastic VMware Service
- AWS políticas gerenciadas para Amazon EVS
- Usando funções vinculadas a serviços para o Amazon EVS

Público

A forma como você usa AWS Identity and Access Management (IAM) difere, dependendo do trabalho que você faz no Amazon Elastic VMware Service.

Usuário do serviço — Se você usa o VMware serviço Amazon Elastic Service para fazer seu trabalho, seu administrador fornecerá as credenciais e as permissões de que você precisa. À medida que você usa mais recursos do Amazon Elastic VMware Service para fazer seu trabalho, você pode precisar de permissões adicionais. Compreenda como o acesso é gerenciado pode ajudar a solicitar as permissões corretas ao administrador.

Administrador de serviços - Se você é responsável pelos recursos do Amazon Elastic VMware Service em sua empresa, provavelmente tem acesso total ao Amazon Elastic VMware Service. É seu trabalho determinar quais recursos e recursos do Amazon Elastic VMware Service seus usuários do serviço devem acessar. Em seguida, você deve enviar solicitações ao IAM administrador para alterar as permissões dos usuários do serviço. Revise as informações nesta página para entender os conceitos básicos do IAM. Para saber mais sobre como sua empresa pode usar o IAM Amazon Elastic VMware Service, consultethe section called “Como o Amazon Elastic VMware Service funciona com IAM”.

IAM administrador - Se você for IAM administrador, talvez queira saber detalhes sobre como criar políticas para gerenciar o acesso ao Amazon Elastic VMware Service. Para ver exemplos de políticas baseadas em identidade do Amazon Elastic VMware Service que você pode usar IAM, consulte exemplos de políticas baseadas em identidade do Amazon Elastic VMware Service.

Autenticação com identidades

A autenticação é a forma como você faz login AWS usando suas credenciais de identidade. Você deve estar autenticado (conectado AWS) como usuário raiz da conta da AWS Usuário do IAM, ou assumindo uma IAM função.

Você pode entrar AWS como uma identidade federada usando credenciais fornecidas por meio de uma fonte de identidade. AWS IAM Identity Center (IAM Identity Center) usuários, a autenticação de login único da sua empresa e suas credenciais do Google ou do Facebook são exemplos de identidades federadas. Quando você entra como uma identidade federada, seu administrador configurou previamente a federação de identidades usando IAM funções. Ao acessar AWS usando a federação, você está assumindo indiretamente uma função.

Dependendo do tipo de usuário que você é, você pode entrar no AWS Management Console ou no portal de AWS acesso. Para obter mais informações sobre como fazer login AWS, consulte Como fazer login no Guia do Conta da AWS usuário do AWS Sign-In.

Se você acessar AWS programaticamente, AWS fornece um kit de desenvolvimento de software (SDK) e uma interface de linha de comando (CLI) para assinar criptograficamente suas solicitações usando suas credenciais. Se você não usa AWS ferramentas, você mesmo deve assinar as solicitações. Para obter mais informações sobre como usar o método recomendado para você mesmo assinar solicitações, consulte Processo de assinatura do Signature versão 4 na Referência geral da AWS.

Independentemente do método de autenticação usado, também pode ser exigido que você forneça informações adicionais de segurança. Por exemplo, AWS recomenda que você use a autenticação multifator (MFA) para aumentar a segurança da sua conta. Para saber mais, consulte o Guia do usuário da autenticação multifator no AWS IAM Identity Center (sucessor do AWS Single Sign-On) e Como usar a autenticação multifator (AWS MFA) no Guia do usuário do IAM.

Usuário raiz da conta da AWS

Ao criar um Conta da AWS, você começa com uma única identidade de login que tem acesso completo a todos Serviços da AWS os recursos da conta. Essa identidade é denominada usuário raiz da conta da AWS e é acessada pelo login com o endereço de e-mail e a senha que você usou para criar a conta. É altamente recomendável não usar o usuário raiz para tarefas diárias. Proteja as credenciais do usuário raiz e use-as para executar as tarefas que somente o usuário raiz possa executar. Para ver a lista completa de tarefas que exigem que você faça login como usuário raiz, consulte Tarefas que exigem credenciais de usuário raiz no Guia de referência de gerenciamento de contas.

Identidade federada

Como prática recomendada, exija que usuários humanos, incluindo usuários que precisam de acesso de administrador, usem a federação com um provedor de identidade para acessar Serviços da AWS usando credenciais temporárias.

Uma identidade federada é um usuário do seu diretório de usuários corporativo, de um provedor de identidade da web AWS Directory Service, do diretório do Identity Center ou de qualquer usuário que acesse usando credenciais fornecidas Serviços da AWS por meio de uma fonte de identidade. Quando as identidades federadas são acessadas Contas da AWS, elas assumem funções, e as funções fornecem credenciais temporárias.

Para o gerenciamento de acesso centralizado, é recomendável usar o AWS IAM Identity Center. Você pode criar usuários e grupos no IAM Identity Center ou pode se conectar e sincronizar com um conjunto de usuários e grupos em sua própria fonte de identidade para uso em todos os seus Contas da AWS aplicativos. Para obter informações sobre o IAM Identity Center, consulte O que é o IAM Identity Center? no Guia do usuário do AWS IAM Identity Center (sucessor do AWS Single Sign-On).

Usuários do IAM e grupos

An Usuário do IAMé uma identidade dentro da sua Conta da AWS que tem permissões específicas para uma única pessoa ou aplicativo. Sempre que possível, recomendamos confiar em credenciais temporárias em vez de criar Usuários do IAM credenciais de longo prazo, como senhas e chaves

de acesso. No entanto, se você tiver casos de uso específicos que exijam credenciais de longo prazo Usuários do IAM, recomendamos que você alterne as chaves de acesso. Para obter mais informações, consulte Alternar as chaves de acesso regularmente para casos de uso que exijam credenciais de longo prazo no Guia do Usuário do IAM.

Um IAM grupo é uma identidade que especifica uma coleção de Usuários do IAM. Não é possível fazer login como um grupo. É possível usar grupos para especificar permissões para vários usuários de uma vez. Os grupos facilitam o gerenciamento de permissões para grandes conjuntos de usuários. Por exemplo, você pode ter um grupo chamado IAMAdminse conceder a esse grupo permissões para administrar IAM recursos.

Usuários são diferentes de perfis. Um usuário é exclusivamente associado a uma pessoa ou a uma aplicação, mas um perfil pode ser assumido por qualquer pessoa que precisar dele. Os usuários têm credenciais permanentes de longo prazo, mas os perfis fornecem credenciais temporárias. Para saber mais, consulte Quando criar uma Usuário do IAM (em vez de uma função) no Guia do usuário do IAM.

IAM funções

Uma IAM função é uma identidade dentro da sua Conta da AWS que tem permissões específicas. É semelhante a um Usuário do IAM, mas não está associado a uma pessoa específica. Você pode assumir temporariamente uma IAM função no AWS Management Console trocando de funções. Você pode assumir uma função chamando uma operação de AWS API AWS CLI ou usando uma URL personalizada. Para obter mais informações sobre métodos de uso de funções, consulte Como usar IAM funções no Guia do usuário do IAM.

IAM funções com credenciais temporárias são úteis nas seguintes situações:

- Acesso de usuário federado: para atribuir permissões a identidades federadas, é possível criar um perfil e definir permissões para ele. Quando uma identidade federada é autenticada, essa identidade é associada ao perfil e recebe as permissões definidas por ele. Para obter mais informações sobre perfis para federação, consulte Criar um perfil para um provedor de identidades de terceiros no Guia do usuário do IAM. Se usar o Centro de Identidade do IAM, configure um conjunto de permissões. Para controlar o que suas identidades podem acessar após a autenticação, o IAM Identity Center correlaciona o conjunto de permissões com uma função no IAM. Para obter informações sobre conjuntos de permissões, consulte Conjuntos de permissões no Guia do usuário do AWS IAM Identity Center (sucessor do AWS Single Sign-On).
- Usuário do IAM Permissões temporárias — Um Usuário do IAM pode assumir uma IAM função para assumir temporariamente diferentes permissões para uma tarefa específica.

- Acesso entre contas — Você pode usar uma IAM função para permitir que alguém (um diretor confiável) em uma conta diferente acesse recursos em sua conta. Os perfis são a principal forma de conceder acesso entre contas. No entanto, com alguns Serviços da AWS, você pode anexar uma política diretamente a um recurso (em vez de usar uma função como proxy). Para saber a diferença entre funções e políticas baseadas em recursos para acesso entre contas, consulte Como as IAM funções diferem das políticas baseadas em recursos no Guia do usuário do IAM.
- Acesso entre serviços — Alguns Serviços da AWS usam recursos em outros Serviços da AWS. Por exemplo, quando você faz uma chamada em um serviço, é comum que esse serviço execute aplicativos Amazon EC2 ou armazene objetos em Amazon S3. Um serviço pode fazer isso usando as permissões da entidade principal de chamada, usando um perfil de serviço ou um perfil vinculado ao serviço.
  - Permissões principais — Quando você usa uma função Usuário do IAM or para realizar ações em AWS, você é considerado diretor. Permissões concedidas por políticas a uma entidade principal. Quando você usa alguns serviços, pode executar uma ação que, em seguida, acionar outra ação em outro serviço. Nesse caso, você precisa ter permissões para executar ambas as ações.
  - Função de serviço — Uma função de serviço é uma IAM função que um serviço assume para realizar ações em seu nome. Um IAM administrador pode criar, modificar e excluir uma função de serviço internamente IAM. Para obter mais informações, consulte Criar um perfil para delegar permissões a um AWS service (Serviço da AWS) no Guia do usuário do IAM.
  - Função vinculada ao serviço — Uma função vinculada ao serviço é um tipo de função de serviço vinculada a um. AWS service (Serviço da AWS) O serviço pode presumir o perfil para executar uma ação em seu nome. As funções vinculadas ao serviço aparecem em você Conta da AWS e são de propriedade do serviço. Um IAM administrador pode visualizar, mas não editar, as permissões das funções vinculadas ao serviço.
- Aplicativos em execução Amazon EC2 — Você pode usar uma IAM função para gerenciar credenciais temporárias para aplicativos que estão sendo executados em uma Amazon EC2 instância e fazendo solicitações AWS CLI de AWS API. Isso é preferível a armazenar chaves de acesso na Amazon EC2 instância. Para atribuir uma AWS função a uma Amazon EC2 instância e disponibilizá-la para todos os aplicativos, você cria um perfil de instância anexado à instância. Um perfil de instância contém a função e permite que os programas em execução na Amazon EC2 instância recebam credenciais temporárias. Para obter mais informações, consulte Como usar uma IAM função para conceder permissões a aplicativos executados em Amazon EC2 instâncias no Guia do usuário do IAM.

Para saber se usar IAM funções, consulte Quando criar uma IAM função (em vez de um usuário) no Guia do usuário do IAM.

Gerenciar o acesso usando políticas

Você controla o acesso AWS criando políticas e anexando-as a AWS identidades ou recursos. Uma política é um objeto AWS que, quando associada a uma identidade ou recurso, define suas permissões. AWS avalia essas políticas quando um principal (usuário, usuário raiz ou sessão de função) faz uma solicitação. As permissões nas políticas determinam se a solicitação será permitida ou negada. A maioria das políticas é armazenada AWS como documentos JSON. Para obter mais informações sobre a estrutura e o conteúdo de documentos de políticas JSON, consulte Visão geral das políticas JSON no Guia do usuário do IAM.

Os administradores podem usar políticas AWS JSON para especificar quem tem acesso ao quê. Ou seja, qual entidade principal pode executar ações em quais recursos e em que condições.

Cada IAM entidade (usuário ou função) começa sem permissões. Por padrão, os usuários não podem fazer nada, nem mesmo alterar sua própria senha. Para dar permissão a um usuário para fazer algo, um administrador deve anexar uma política de permissões ao usuário. Ou o administrador pode adicionar o usuário a um grupo que tenha as permissões pretendidas. Quando um administrador concede permissões a um grupo, todos os usuários desse grupo recebem essas permissões.

IAM as políticas definem permissões para uma ação, independentemente do método usado para realizar a operação. Por exemplo, suponha que você tenha uma política que permite a ação `iam:GetRole`. Um usuário com essa política pode obter informações de função da AWS Management Console AWS CLI, da ou da AWS API.

Políticas baseadas em identidade

Políticas baseadas em identidade são documentos de políticas de permissões JSON que você pode anexar a uma identidade, como uma Usuário do IAM função ou grupo. Essas políticas controlam quais ações os usuários e perfis podem realizar, em quais atributos e em que condições. Para saber como criar uma política baseada em identidade, consulte Criação de IAM políticas no Guia do usuário do IAM.

As políticas baseadas em identidade podem ser categorizadas como políticas em linha ou políticas gerenciadas. As políticas em linha são anexadas diretamente a um único usuário, grupo ou perfil. As políticas gerenciadas são políticas autônomas que você pode associar a vários usuários, grupos

e funções em seu Conta da AWS. As políticas AWS gerenciadas incluem políticas gerenciadas e políticas gerenciadas pelo cliente. Para saber como escolher entre uma política gerenciada ou uma política em linha, consulte Escolher entre políticas gerenciadas e políticas em linha no Guia do Usuário do IAM.

Políticas baseadas em recursos

Políticas baseadas em recursos são documentos de política JSON que você anexa a um recurso, como um bucket. Amazon S3 Os administradores do serviço podem usar essas políticas para definir quais ações um principal especificado (função, usuário ou membro da conta) pode executar nesse recurso e sob quais condições. As políticas baseadas em recursos são políticas em linha. Não há políticas baseadas em recursos gerenciadas.

Listas de controle de acesso (ACLs)

As listas de controle de acesso (ACLs) são um tipo de política que controla quais diretores (membros da conta, usuários ou funções) têm permissões para acessar um recurso. ACLs são semelhantes às políticas baseadas em recursos, embora não usem o formato de documento de política JSON. Amazon S3, AWS WAF, e Amazon VPC são exemplos de serviços que oferecem suporte ACLs. Para saber mais ACLs, consulte a visão geral da Lista de Controle de Acesso (ACL) no Guia do Desenvolvedor do Amazon Simple Storage Service.

Outros tipos de política

AWS oferece suporte a tipos de políticas adicionais menos comuns. Esses tipos de política podem definir o máximo de permissões concedidas a você pelos tipos de política mais comuns.

- Limites de permissões — Um limite de permissões é um recurso avançado no qual você define as permissões máximas que uma política baseada em identidade pode conceder a uma IAM entidade (Usuário do IAM ou função). É possível definir um limite de permissões para uma entidade. As permissões resultantes são a interseção das políticas baseadas em identidade da entidade e seus limites de permissões. As políticas baseadas em recursos que especificam o usuário ou o perfil no campo `Principal` não são limitadas pelo limite de permissões. Uma negação explícita em qualquer uma dessas políticas substitui a permissão. Para obter mais informações sobre limites de permissões, consulte Limites de permissões para IAM entidades no Guia do usuário do IAM.
- Políticas de controle de serviço (SCPs) — SCPs são políticas JSON que especificam as permissões máximas para uma organização ou unidade organizacional (OU) em AWS Organizations. AWS Organizations é um serviço para agrupar e gerenciar centralmente

vários Contas da AWS que sua empresa possui. Se você habilitar todos os recursos em uma organização, poderá aplicar políticas de controle de serviço (SCPs) a qualquer uma ou a todas as suas contas. O SCP limita as permissões para entidades em contas-membro, incluindo cada Usuário raiz da conta da AWS. Para obter mais informações sobre Organizations e SCPs consulte Como SCPs trabalhar no Guia do usuário do AWS Organizations.

- Políticas de sessão: são políticas avançadas que você transmite como um parâmetro quando cria de forma programática uma sessão temporária para um perfil ou um usuário federado. As permissões da sessão resultante são a interseção das políticas baseadas em identidade do usuário ou da função e as políticas da sessão. As permissões também podem ser provenientes de uma política baseada em recursos. Uma negação explícita em qualquer uma dessas políticas substitui a permissão. Para obter mais informações, consulte Políticas de sessão no Guia do usuário do IAM.

Vários tipos de política

Quando vários tipos de política são aplicáveis a uma solicitação, é mais complicado compreender as permissões resultantes. Para saber como AWS determinar se uma solicitação deve ser permitida quando vários tipos de políticas estão envolvidos, consulte Lógica de avaliação de políticas no Guia do usuário do IAM.

Como o Amazon Elastic VMware Service funciona com IAM

> **Note**
>
> O Amazon EVS está em versão prévia pública e está sujeito a alterações.

Antes de usar IAM para gerenciar o acesso ao Amazon Elastic VMware Service, saiba quais IAM recursos estão disponíveis para uso com o Amazon Elastic VMware Service.

IAM recurso	Suporte ao Amazon EVS
the section called “Políticas baseadas em identidade para Amazon EVS”	Sim
the section called “Políticas baseadas em recursos no Amazon EVS”	Não

IAM recurso	Suporte ao Amazon EVS
the section called “Ações políticas para o Amazon EVS”	Sim
the section called “Recursos de política para o Amazon EVS”	Parcial
the section called “Chaves de condição de política para Amazon EVS”	Sim
the section called “Listas de controle de acesso (ACLs) no Amazon EVS”	Não
the section called “Controle de acesso baseado em atributos (ABAC) com o Amazon EVS”	Sim
the section called “Usando credenciais temporárias com o Amazon EVS”	Sim
the section called “Sessões de acesso direto para o Amazon EVS”	Sim
the section called “Funções de serviço para Amazon EVS”	Não
the section called “Funções vinculadas a serviços para Amazon EVS”	Sim

Para obter uma visão de alto nível de como o Amazon Elastic VMware Service e outros Serviços da AWS trabalham com IAM, consulte Serviços da AWS esse trabalho IAM no Guia do usuário do IAM.

Tópicos

- Políticas baseadas em identidade para Amazon EVS
- Listas de controle de acesso (ACLs) no Amazon EVS
- Controle de acesso baseado em atributos (ABAC) com o Amazon EVS
- Usando credenciais temporárias com o Amazon EVS
- Sessões de acesso direto para o Amazon EVS

- Funções de serviço para Amazon EVS
- Funções vinculadas a serviços para Amazon EVS

Políticas baseadas em identidade para Amazon EVS

Compatível com políticas baseadas em identidade: sim

As políticas baseadas em identidade são documentos de políticas de permissões JSON que você pode anexar a uma identidade, como usuário do IAM, grupo de usuários ou perfil. Essas políticas controlam quais ações os usuários e perfis podem realizar, em quais recursos e em que condições. Para saber como criar uma política baseada em identidade, consulte Definir permissões personalizadas do IAM com as políticas gerenciadas pelo cliente no Guia do Usuário do IAM.

Com políticas IAM baseadas em identidade, você pode especificar ações e recursos permitidos ou negados, bem como as condições sob as quais as ações são permitidas ou negadas. Você não pode especificar o principal em uma política baseada em identidade porque ela se aplica ao usuário ou à função à qual está anexada. Para saber mais sobre todos os elementos que você usa em uma política JSON, consulte a referência aos elementos da política IAM JSON no Guia do usuário do IAM.

Exemplos de políticas baseadas em identidade para Amazon EVS

Para ver exemplos de políticas baseadas em identidade do Amazon Elastic VMware Service, consulte exemplos de políticas baseadas em identidade do Amazon Elastic VMware Service.

Políticas baseadas em recursos no Amazon EVS

Compatibilidade com políticas baseadas em recursos: não

Políticas baseadas em recursos são documentos de políticas JSON que você anexa a um recurso. São exemplos de políticas baseadas em recursos as políticas de confiança de perfil do IAM e as políticas de bucket do Amazon S3. Em serviços compatíveis com políticas baseadas em recursos, os administradores de serviço podem usá-las para controlar o acesso a um recurso específico. Para o atributo ao qual a política está anexada, a política define quais ações uma entidade principal especificado pode executar nesse atributo e em que condições. Você deve especificar uma entidade principal em uma política baseada em recursos. Os diretores podem incluir contas, usuários, funções, usuários federados ou. Serviços da AWS

Para permitir o acesso entre contas, você pode especificar uma conta inteira ou as entidades do IAM em outra conta como a entidade principal em uma política baseada em recursos. Adicionar uma entidade principal entre contas à política baseada em recurso é apenas metade da tarefa de

estabelecimento da relação de confiança. Quando o principal e o recurso são diferentes Contas da AWS, um administrador do IAM na conta confiável também deve conceder permissão à entidade principal (usuário ou função) para acessar o recurso. Eles concedem permissão ao anexar uma política baseada em identidade para a entidade. No entanto, se uma política baseada em recurso conceder acesso a uma entidade principal na mesma conta, nenhuma política baseada em identidade adicional será necessária. Para obter mais informações, consulte Acesso a recursos entre contas no IAM no Guia do usuário do IAM.

Ações políticas para o Amazon EVS

Suporta ações Sim

Os administradores podem usar as políticas JSON da AWS para especificar quem tem acesso a quê. Ou seja, qual entidade principal pode executar ações em quais recursos e em que condições.

O `Action` elemento de uma política IAM baseada em identidade descreve a ação ou ações específicas que serão permitidas ou negadas pela política. As ações de política geralmente têm o mesmo nome da operação de AWS API associada. A ação é usada em uma política para conceder permissões para executar a operação associada.

As ações de política no Amazon Elastic VMware Service usam o seguinte prefixo antes da ação:`evs:`. Por exemplo, para conceder permissão a alguém para criar um ambiente com a operação da `CreateEnvironment` API Amazon EVS, você inclui a `evs:CreateEnvironment` ação na política dessa pessoa. As instruções de política devem incluir um elemento `Action` ou `NotAction`. O Amazon Elastic VMware Service define seu próprio conjunto de ações que descrevem as tarefas que você pode realizar com esse serviço.

Para especificar várias ações em uma única instrução, separe-as com vírgulas, como segue:

```
"Action": [
      "evs:action1",
      "evs:action2"
```

Você também pode especificar várias ações usando caracteres curinga (*). Por exemplo, para especificar todas as ações que começam com a palavra `List`, inclua a seguinte ação:

```
"Action": "evs:List*"
```

Para ver uma lista de ações do Amazon Elastic VMware Service, consulte Ações definidas pelo Amazon Elastic VMware Service na Referência de autorização de serviço.

Recursos de política para o Amazon EVS

Suporte a recursos de políticas: parcial

Os administradores podem usar as políticas JSON da AWS para especificar quem tem acesso a quê. Ou seja, qual entidade principal pode executar ações em quais recursos e em que condições.

O elemento de política JSON `Resource` especifica o objeto ou os objetos aos quais a ação se aplica. As instruções devem incluir um elemento `Resource` ou `NotResource`. Como prática recomendada, especifique um recurso usando seu nome do recurso da Amazon (ARN). Isso pode ser feito para ações que oferecem compatibilidade com um tipo de recurso específico, conhecido como permissões em nível de recurso.

Para ações que não oferecem suporte a permissões em nível de recurso, como operações de listagem, use um curinga (*) para indicar que a instrução se aplica a todos os recursos.

```
"Resource": "*"
```

Para ver uma lista dos tipos de recursos do Amazon EVS e seus ARNs, consulte Recursos definidos pelo Amazon Elastic VMware Service na Referência de autorização de serviço. Para saber com quais ações você pode especificar o ARN de cada recurso, consulte Ações definidas pelo Amazon Elastic VMware Service.

Algumas ações da API do Amazon EVS oferecem suporte a vários recursos. Por exemplo, vários ambientes podem ser referenciados ao chamar a ação da `ListEnvironments` API. Para especificar vários recursos em uma única instrução, separe-os ARNs com vírgulas.

```
"Resource": [
      "EXAMPLE-RESOURCE-1",
      "EXAMPLE-RESOURCE-2"
```

Por exemplo, o recurso de ambiente Amazon EVS tem o seguinte ARN:

```
arn:${Partition}:evs:${Region}:${Account}:environment/${EnvironmentId}
```

Para especificar os ambientes `my-environment-1` e `my-environment-2` em sua declaração, use o exemplo a seguir ARNs:

```
"Resource": [
        "arn:aws:evs:us-east-1:123456789012:environment/my-environment-1",
```

```
        "arn:aws:evs:us-east-1:123456789012:environment/my-environment-2"
```

Para especificar todos os ambientes que pertencem a uma conta específica, use o caractere curinga (*):

```
"Resource": "arn:aws:evs:us-east-1:123456789012:environment/*"
```

Chaves de condição de política para Amazon EVS

Compatível com chaves de condição de política específicas de serviço: sim

Os administradores podem usar as políticas JSON da AWS para especificar quem tem acesso a quê. Ou seja, qual entidade principal pode executar ações em quais recursos e em que condições.

O `Condition` elemento (ou `Condition` bloco) permite especificar as condições nas quais uma declaração está em vigor. O elemento `Condition` é opcional. É possível criar expressões condicionais que usem agentes de condição, como “igual a” ou “menor que”, para fazer a condição da política corresponder aos valores na solicitação.

Se você especificar vários elementos de `Condition` em uma declaração ou várias chaves em um único elemento de `Condition`, a AWS os avaliará usando uma operação lógica `AND`. Se você especificar vários valores para uma única chave de condição, AWS avalia a condição usando uma `OR` operação lógica. Todas as condições devem ser atendidas para que as permissões da instrução sejam concedidas.

Você também pode usar variáveis de espaço reservado ao especificar condições. Por exemplo, você pode conceder uma Usuário do IAM permissão para acessar um recurso somente se ele estiver marcado com o Usuário do IAM nome dele. Para obter mais informações, consulte elementos IAM de política: variáveis e tags no Guia do usuário do IAM.

O Amazon Elastic VMware Service define seu próprio conjunto de chaves de condição e também oferece suporte ao uso de algumas chaves de condição globais. Para ver todas as chaves de condição AWS globais, consulte as chaves de contexto de condição AWS global no Guia do usuário do IAM.

Todas as Amazon EC2 ações oferecem suporte às teclas de `ec2:Region` condição `aws:RequestedRegion` e de condição. Para obter mais informações, consulte Example: Restricting access to a specific region.

Para ver uma lista das chaves de condição do Amazon Elastic VMware Service, consulte Chaves de condição do Amazon Elastic VMware Service na Referência de autorização de serviço. Para saber

com quais ações e recursos você pode usar uma chave de condição, consulte Ações definidas pelo Amazon Elastic VMware Service.

Listas de controle de acesso (ACLs) no Amazon EVS

Suportes ACLs: Não

As listas de controle de acesso (ACLs) controlam quais diretores (membros da conta, usuários ou funções) têm permissões para acessar um recurso. ACLs são semelhantes às políticas baseadas em recursos, embora não usem o formato de documento de política JSON.

Controle de acesso baseado em atributos (ABAC) com o Amazon EVS

Compatível com ABAC (tags em políticas): sim

O controle de acesso por atributo (ABAC) é uma estratégia de autorização que define as permissões com base em atributos. Em AWS, esses atributos são chamados de tags. Você pode anexar tags a entidades do IAM (usuários ou funções) e a vários AWS recursos. Marcar de entidades e atributos é a primeira etapa do ABAC. Em seguida, você cria políticas ABAC para permitir operações quando a tag do diretor coincide com a tag do recurso que ele está tentando acessar.

O ABAC é útil em ambientes que estão crescendo rapidamente e ajuda em situações em que o gerenciamento de políticas se torna um problema.

Você pode anexar tags aos recursos do Amazon Elastic VMware Service ou passar tags em uma solicitação para o Amazon Elastic VMware Service. Para controlar o acesso baseado em tags, forneça informações sobre as tags no elemento de condição de uma política usando as `aws:ResourceTag/<key-name>`, `aws:RequestTag/<key-name>` ou chaves de condição `aws:TagKeys`. Para obter mais informações sobre com quais ações você pode usar tags em chaves de condição, consulte Ações definidas pelo Amazon EVS na Referência de Autorização de Serviço.

Usando credenciais temporárias com o Amazon EVS

Compatível com credenciais temporárias: sim

Alguns Serviços da AWS não funcionam quando você faz login usando credenciais temporárias. Para obter informações adicionais, incluindo quais Serviços da AWS funcionam com credenciais temporárias, consulte Serviços da AWS “Trabalhe com o IAM” no Guia do usuário do IAM.

Você está usando credenciais temporárias se fizer login AWS Management Console usando qualquer método, exceto um nome de usuário e senha. Por exemplo, quando você acessa AWS

usando o link de login único (SSO) da sua empresa, esse processo cria automaticamente credenciais temporárias. Você também cria automaticamente credenciais temporárias quando faz login no console como usuário e, em seguida, alterna perfis. Para obter mais informações sobre como alternar funções, consulte Alternar para um perfil do IAM (console) no Guia do usuário do IAM.

Você pode criar manualmente credenciais temporárias usando a AWS API AWS CLI ou. Em seguida, você pode usar essas credenciais temporárias para acessar AWS. AWS recomenda que você gere credenciais temporárias dinamicamente em vez de usar chaves de acesso de longo prazo. Para obter mais informações, consulte Credenciais de segurança temporárias no IAM.

Sessões de acesso direto para o Amazon EVS

Compatibilidade com o recurso de encaminhamento de sessões de acesso (FAS): sim

Quando você usa um usuário ou uma função do IAM para realizar ações AWS, você é considerado um principal. Ao usar alguns serviços, você pode executar uma ação que inicia outra ação em um serviço diferente. O FAS usa as permissões do diretor chamando um AWS service (Serviço da AWS), combinadas com a solicitação AWS service (Serviço da AWS) para fazer solicitações aos serviços posteriores. As solicitações do FAS são feitas somente quando um serviço recebe uma solicitação que requer interações com outros Serviços da AWS ou com recursos para ser concluída. Nesse caso, você precisa ter permissões para executar ambas as ações. Para obter detalhes da política ao fazer solicitações de FAS, consulte Sessões de acesso direto.

Funções de serviço para Amazon EVS

Compatível com perfis de serviço: não

O perfil de serviço é um perfil do IAM que um serviço assume para executar ações em seu nome. Um administrador do IAM pode criar, modificar e excluir um perfil de serviço do IAM. Para obter mais informações, consulte Criar um perfil para delegar permissões a um AWS service (Serviço da AWS) no Guia do Usuário do IAM.

Funções vinculadas a serviços para Amazon EVS

Compatibilidade com perfis vinculados a serviços: sim

Uma função vinculada ao serviço é um tipo de função de serviço vinculada a um. AWS service (Serviço da AWS) O serviço pode presumir o perfil para executar uma ação em seu nome. As funções vinculadas ao serviço aparecem em você Conta da AWS e são de propriedade do serviço. Um administrador do IAM pode visualizar, mas não editar as permissões para perfis vinculados a serviço.

Para obter detalhes sobre a criação ou o gerenciamento de funções vinculadas VMware ao serviço Amazon Elastic Service, consulte. the section called “Uso de perfis vinculados ao serviço”

Exemplos de políticas baseadas em identidade do Amazon EVS

> **Note**
>
> O Amazon EVS está em versão prévia pública e está sujeito a alterações.

Por padrão, Usuários do IAM as funções não têm permissão para criar ou modificar recursos do Amazon Elastic VMware Service. Eles também não podem realizar tarefas usando a AWS API AWS Management Console AWS CLI, ou. Um IAM administrador deve criar IAM políticas que concedam aos usuários e funções permissão para realizar operações de API específicas nos recursos especificados de que precisam. O administrador deve então anexar essas políticas aos grupos Usuários do IAM ou grupos que exigem essas permissões.

Para saber como criar uma política baseada em identidade do IAM usando esses exemplos de documentos de política JSON, consulte Como criar políticas usando o editor JSON no Guia do usuário do IAM.

Tópicos

- Práticas recomendadas de política
- Usando o console do Amazon Elastic VMware Service
- Permitir que os usuários visualizem suas próprias permissões
- Crie e gerencie um ambiente Amazon EVS
- Obtenha e liste ambientes, hosts e VLANs

Práticas recomendadas de política

As políticas baseadas em identidade determinam se alguém pode criar, acessar ou excluir recursos do Amazon Elastic VMware Service em sua conta. Essas ações podem incorrer em custos para sua Conta da AWS. Ao criar ou editar políticas baseadas em identidade, siga estas diretrizes e recomendações:

- Comece com as políticas AWS gerenciadas e avance para as permissões de privilégios mínimos — Para começar a conceder permissões aos seus usuários e cargas de trabalho, use as políticas

AWS gerenciadas que concedem permissões para muitos casos de uso comuns. Eles estão disponíveis no seu Conta da AWS. Recomendamos que você reduza ainda mais as permissões definindo políticas gerenciadas pelo AWS cliente que sejam específicas para seus casos de uso. Para obter mais informações, consulte Políticas gerenciadas pela AWS ou Políticas gerenciadas pela AWS para funções de trabalho no Guia do usuário do IAM.

- Aplique permissões com privilégios mínimos — Ao definir permissões com IAM políticas, conceda somente as permissões necessárias para realizar uma tarefa. Você faz isso definindo as ações que podem ser executadas em recursos específicos sob condições específicas, também conhecidas como permissões de privilégio mínimo. Para obter mais informações sobre como usar IAM para aplicar permissões, consulte Políticas e permissões IAM no Guia do usuário do IAM.
- Use condições nas IAM políticas para restringir ainda mais o acesso — Você pode adicionar uma condição às suas políticas para limitar o acesso a ações e recursos. Por exemplo, você pode escrever uma condição de política para especificar que todas as solicitações devem ser enviadas usando SSL. Você também pode usar condições para conceder acesso às ações de serviço se elas forem usadas por meio de uma ação específica AWS service (Serviço da AWS), como AWS CloudFormation. Para obter mais informações, consulte Elementos da política IAM JSON: condição no Guia do usuário do IAM.
- Use IAM Access Analyzer para validar suas IAM políticas para garantir permissões seguras e funcionais — IAM Access Analyzer valida políticas novas e existentes para que as políticas sigam a linguagem de políticas (JSON) e IAM as melhores práticas. IAM IAM Access Analyzer fornece mais de 100 verificações de políticas e recomendações práticas para ajudá-lo a criar políticas seguras e funcionais. Para obter mais informações, consulte a validação de IAM Access Analyzer políticas no Guia do usuário do IAM.
- Exigir autenticação multifator (MFA) — Se você tiver um cenário que Usuários do IAM exija ou faça root de usuários em sua conta, ative a MFA para obter segurança adicional. Para exigir MFA quando as operações de API forem chamadas, adicione condições de MFA às suas políticas. Para obter mais informações, consulte Configuração de acesso à API protegido por MFA no Guia do Usuário do IAM.

Usando o console do Amazon Elastic VMware Service

Para acessar o console do Amazon Elastic VMware Service, um diretor do IAM deve ter um conjunto mínimo de permissões. Essas permissões devem permitir que o diretor liste e visualize detalhes sobre os recursos do Amazon Elastic VMware Service em seu Conta da AWS. Se você criar uma política baseada em identidade que seja mais restritiva que as permissões mínimas necessárias, o console não funcionará como pretendido para as entidades principais com essa política anexada.

Para garantir que seus diretores do IAM ainda possam usar o console do Amazon Elastic VMware Service, crie uma política com seu próprio nome exclusivo, como`AmazonEVSAdminPolicy`. Anexe a política às entidades principais. Para obter mais informações, consulte Adição de permissões a um usuário no Guia do usuário do IAM.

```
{
    "Version": "2012-10-17",
    "Statement": [
        {
            "Effect": "Allow",
            "Action": [
                "evs:*"
            ],
            "Resource": "*"
        },
        {
            "Sid": "EVSServiceLinkedRole",
            "Effect": "Allow",
            "Action": [
                "iam:CreateServiceLinkedRole"
            ],
            "Resource": "arn:aws:iam::*:role/aws-service-role/evs.amazonaws.com/
AWSServiceRoleForEVS",
            "Condition": {
                "StringLike": {
                    "iam:AWSServiceName": "evs.amazonaws.com"
                }
            }
        }
    ]
}
```

Você não precisa permitir permissões mínimas do console para usuários que estão fazendo chamadas somente para a API AWS CLI ou para a AWS API. Em vez disso, permita o acesso somente às ações que correspondem à operação da API que você está tentando executar.

Permitir que os usuários visualizem suas próprias permissões

Este exemplo mostra como você pode criar uma política que permita visualizar Usuários do IAM as políticas embutidas e gerenciadas que estão anexadas à identidade do usuário. Essa política inclui permissões para concluir essa ação no console ou programaticamente usando a API AWS CLI ou AWS .

```
{
    "Version": "2012-10-17",
    "Statement": [
        {
            "Sid": "ViewOwnUserInfo",
            "Effect": "Allow",
            "Action": [
                "iam:GetUserPolicy",
                "iam:ListGroupsForUser",
                "iam:ListAttachedUserPolicies",
                "iam:ListUserPolicies",
                "iam:GetUser"
            ],
            "Resource": ["arn:aws:iam::*:user/${aws:username}"]
        },
        {
            "Sid": "NavigateInConsole",
            "Effect": "Allow",
            "Action": [
                "iam:GetGroupPolicy",
                "iam:GetPolicyVersion",
                "iam:GetPolicy",
                "iam:ListAttachedGroupPolicies",
                "iam:ListGroupPolicies",
                "iam:ListPolicyVersions",
                "iam:ListPolicies",
                "iam:ListUsers"
            ],
            "Resource": "*"
        }
    ]
}
```

Crie e gerencie um ambiente Amazon EVS

Este exemplo de política inclui as permissões necessárias para criar e excluir um ambiente Amazon EVS e adicionar ou excluir hosts após a criação do ambiente.

Você pode Região da AWS substituir o pelo no Região da AWS qual deseja criar um ambiente. Se sua conta já tiver o perfil `AWSServiceRoleForAmazonEVS`, você poderá remover a ação `iam:CreateServiceLinkedRole` da política. Se você já criou um ambiente Amazon EVS em sua conta, já existe uma função com essas permissões, a menos que você a tenha excluído.

```
{
    "Version": "2012-10-17",
    "Statement": [
        {
            "Sid": "ReadOnlyDescribeActions",
            "Effect": "Allow",
            "Action": [
                "ec2:DescribeVpcs",
                "ec2:DescribeInstanceStatus",
                "ec2:DescribeHosts",
                "ec2:DescribeDhcpOptions",
                "ec2:DescribeAddresses",
                "ec2:DescribeKeyPairs",
                "ec2:DescribeSubnets",
                "ec2:DescribeNetworkInterfaces",
                "ec2:DescribeInstances",
                "ec2:DescribeRouteServers",
                "ec2:DescribeRouteServerEndpoints",
                "ec2:DescribeRouteServerPeers",
                "ec2:DescribePlacementGroups",
                "ec2:DescribeVolumes",
                "ec2:DescribeSecurityGroups",
                "support:DescribeServices",
                "support:DescribeSupportLevel",
                "servicequotas:GetServiceQuota",
                "servicequotas:ListServiceQuotas"
            ],
            "Resource": "*"
        },
        {
            "Sid": "ModifyNetworkInterfaceStatement",
            "Effect": "Allow",
            "Action": [
                "ec2:ModifyNetworkInterfaceAttribute",
                "ec2:DeleteNetworkInterface"
            ],
            "Resource": "arn:aws:ec2:*:*:network-interface/*",
            "Condition": {
                "Null": {
                    "aws:ResourceTag/AmazonEVSManaged": "false"
                }
            }
        },
```

```
        {
            "Sid": "ModifyNetworkInterfaceStatementForSubnetAssociation",
            "Effect": "Allow",
            "Action": [
                "ec2:ModifyNetworkInterfaceAttribute"
            ],
            "Resource": "arn:aws:ec2:*:*:subnet/*",
            "Condition": {
                "Null": {
                    "aws:ResourceTag/AmazonEVSManaged": "false"
                }
            }
        },
        {
            "Sid": "CreateNetworkInterfaceWithTag",
            "Effect": "Allow",
            "Action": [
                "ec2:CreateNetworkInterface"
            ],
            "Resource": [
                "arn:aws:ec2:*:*:network-interface/*"
            ],
            "Condition": {
                "Null": {
                    "aws:RequestTag/AmazonEVSManaged": "false"
                }
            }
        },
        {
            "Sid": "CreateNetworkInterfaceAdditionalResources",
            "Effect": "Allow",
            "Action": [
                "ec2:CreateNetworkInterface"
            ],
            "Resource": [
                "arn:aws:ec2:*:*:subnet/*",
                "arn:aws:ec2:*:*:security-group/*"
            ],
            "Condition": {
                "Null": {
                    "aws:ResourceTag/AmazonEVSManaged": "false"
                }
            }
        },
```

```
        {
            "Sid": "TagOnCreateEC2Resources",
            "Effect": "Allow",
            "Action": [
                "ec2:CreateTags"
            ],
            "Resource": [
                "arn:aws:ec2:*:*:network-interface/*",
                "arn:aws:ec2:*:*:instance/*",
                "arn:aws:ec2:*:*:volume/*",
                "arn:aws:ec2:*:*:subnet/*"
            ],
            "Condition": {
                "StringEquals": {
                    "ec2:CreateAction": [
                        "CreateNetworkInterface",
                        "RunInstances",
                        "CreateSubnet",
                        "CreateVolume"
                    ]
                },
                "Null": {
                    "aws:RequestTag/AmazonEVSManaged": "false"
                }
            }
        },
        {
            "Sid": "DetachNetworkInterface",
            "Effect": "Allow",
            "Action": [
                "ec2:DetachNetworkInterface"
            ],
            "Resource": [
                "arn:aws:ec2:*:*:network-interface/*",
                "arn:aws:ec2:*:*:instance/*"
            ],
            "Condition": {
                "Null": {
                    "aws:ResourceTag/AmazonEVSManaged": "false"
                }
            }
        },
        {
            "Sid": "RunInstancesWithTag",
```

```
            "Effect": "Allow",
            "Action": [
                "ec2:RunInstances"
            ],
            "Resource": [
                "arn:aws:ec2:*:*:instance/*",
                "arn:aws:ec2:*:*:volume/*"
            ],
            "Condition": {
                "Null": {
                    "aws:RequestTag/AmazonEVSManaged": "false"
                }
            }
        },
        {
            "Sid": "RunInstancesWithTagResource",
            "Effect": "Allow",
            "Action": [
                "ec2:RunInstances"
            ],
            "Resource": [
                "arn:aws:ec2:*:*:subnet/*",
                "arn:aws:ec2:*:*:network-interface/*"
            ],
            "Condition": {
                "Null": {
                    "aws:ResourceTag/AmazonEVSManaged": "false"
                }
            }
        },
        {
            "Sid": "RunInstancesWithoutTag",
            "Effect": "Allow",
            "Action": [
                "ec2:RunInstances"
            ],
            "Resource": [
                "arn:aws:ec2:*:*:image/*",
                "arn:aws:ec2:*:*:security-group/*",
                "arn:aws:ec2:*:*:key-pair/*",
                "arn:aws:ec2:*:*:placement-group/*"
            ]
        },
        {
```

```
            "Sid": "TerminateInstancesWithTag",
            "Effect": "Allow",
            "Action": [
                "ec2:TerminateInstances"
            ],
            "Resource": "arn:aws:ec2:*:*:instance/*",
            "Condition": {
                "Null": {
                    "aws:ResourceTag/AmazonEVSManaged": "false"
                }
            }
        },
        {
            "Sid": "CreateSubnetWithTag",
            "Effect": "Allow",
            "Action": [
                "ec2:CreateSubnet"
            ],
            "Resource": [
                "arn:aws:ec2:*:*:subnet/*"
            ],
            "Condition": {
                "Null": {
                    "aws:RequestTag/AmazonEVSManaged": "false"
                }
            }
        },
        {
            "Sid": "CreateSubnetWithoutTagForExistingVPC",
            "Effect": "Allow",
            "Action": [
                "ec2:CreateSubnet"
            ],
            "Resource": [
                "arn:aws:ec2:*:*:vpc/*"
            ]
        },
        {
            "Sid": "DeleteSubnetWithTag",
            "Effect": "Allow",
            "Action": [
                "ec2:DeleteSubnet"
            ],
            "Resource": "arn:aws:ec2:*:*:subnet/*",
```

```
            "Condition": {
                "Null": {
                    "aws:ResourceTag/AmazonEVSManaged": "false"
                }
            }
        },
        {
            "Sid": "VolumeDeletion",
            "Effect": "Allow",
            "Action": [
                "ec2:DeleteVolume"
            ],
            "Resource": "arn:aws:ec2:*:*:volume/*",
             "Condition": {
                "Null": {
                    "aws:ResourceTag/AmazonEVSManaged": "false"
                }
            }
        },
        {
            "Sid": "VolumeDetachment",
            "Effect": "Allow",
            "Action": [
                "ec2:DetachVolume"
            ],
            "Resource": [
                "arn:aws:ec2:*:*:instance/*",
                "arn:aws:ec2:*:*:volume/*"
            ],
            "Condition": {
                "Null": {
                    "aws:ResourceTag/AmazonEVSManaged": "false"
                }
            }
        },
        {
            "Sid": "RouteServerAccess",
            "Effect": "Allow",
            "Action": [
                "ec2:GetRouteServerAssociations"
            ],
            "Resource": "arn:aws:ec2:*:*:route-server/*"

        },
```

```
        {
            "Sid": "EVSServiceLinkedRole",
            "Effect": "Allow",
            "Action": [
                "iam:CreateServiceLinkedRole"
            ],
            "Resource": "arn:aws:iam::*:role/aws-service-role/evs.amazonaws.com/
AWSServiceRoleForEVS",
            "Condition": {
                "StringLike": {
                    "iam:AWSServiceName": "evs.amazonaws.com"
                }
            }
        },
        {
            "Sid": "SecretsManagerCreateWithTag",
            "Effect": "Allow",
            "Action": [
                "secretsmanager:CreateSecret"
            ],
            "Resource": "arn:aws:secretsmanager:*:*:secret:*",
            "Condition": {
                "StringEquals": {
                    "aws:RequestTag/AmazonEVSManaged": "true"
                },
                "ForAllValues:StringEquals": {
                    "aws:TagKeys": [
                        "AmazonEVSManaged"
                    ]
                }
            }
        },
        {
            "Sid": "SecretsManagerTagging",
            "Effect": "Allow",
            "Action": [
                "secretsmanager:TagResource"
            ],
            "Resource": "arn:aws:secretsmanager:*:*:secret:*",
            "Condition": {
                "StringEquals": {
                    "aws:RequestTag/AmazonEVSManaged": "true",
                    "aws:ResourceTag/AmazonEVSManaged": "true"
                },
```

```
                "ForAllValues:StringEquals": {
                    "aws:TagKeys": [
                        "AmazonEVSManaged"
                    ]
                }
            }
        },
        {
            "Sid": "SecretsManagerOps",
            "Effect": "Allow",
            "Action": [
                "secretsmanager:DeleteSecret",
                "secretsmanager:GetSecretValue",
                "secretsmanager:UpdateSecret"
            ],
            "Resource": "arn:aws:secretsmanager:*:*:secret:*",
            "Condition": {
                "Null": {
                    "aws:ResourceTag/AmazonEVSManaged": "false"
                }
            }
        },
        {
            "Sid": "SecretsManagerRandomPassword",
            "Effect": "Allow",
            "Action": [
                "secretsmanager:GetRandomPassword"
            ],
            "Resource": "*"
        },
        {
            "Sid": "EVSPermissions",
            "Effect": "Allow",
            "Action": [
                "evs:*"
            ],
            "Resource": "*"
        },
        {
            "Sid": "KMSKeyAccessInConsole",
            "Effect": "Allow",
            "Action": [
                "kms:DescribeKey"
            ],
```

```
            "Resource": "arn:aws:kms:*:*:key/*"
        },

        {
            "Sid": "KMSKeyAliasAccess",
            "Effect": "Allow",
            "Action": [
                "kms:ListAliases"
            ],
            "Resource": "*"
        }
    ]
}
```

Obtenha e liste ambientes, hosts e VLANs

Esse exemplo de política inclui as permissões mínimas exigidas para que um administrador obtenha e liste todos os ambientes e hosts do Amazon EVS VLANs dentro de uma determinada conta no Região da AWS us-east-2.

```
{
  "Version": "2012-10-17",
  "Statement": [
    {
      "Effect": "Allow",
      "Action": [
        "evs:Get*",
        "evs:List*"
      ],
      "Resource": "*"
    }
  ]
}
```

Solução de problemas de identidade e acesso ao Amazon Elastic VMware Service

> **Note**
>
> O Amazon EVS está em versão prévia pública e está sujeito a alterações.

Use as informações a seguir para ajudá-lo a diagnosticar e corrigir problemas comuns que você pode encontrar ao trabalhar com o Amazon Elastic VMware Service e. IAM

Tópicos

- AccessDeniedException
- Quero permitir que pessoas de fora da minha acessem meus Conta da AWS recursos do Amazon Elastic VMware Service

AccessDeniedException

Se você receber um `AccessDeniedException` ao chamar uma operação de AWS API, as credenciais principais do IAM que você está usando não têm as permissões necessárias para fazer essa chamada.

```
An error occurred (AccessDeniedException) when calling the CreateEnvironment operation:
User: arn:aws:iam::111122223333:user/user_name is not authorized to perform:
evs:CreateEnvironment on resource: arn:aws:evs:region:111122223333:environment/my-env
```

Na mensagem de exemplo anterior, o usuário não tem permissão para chamar a operação da `CreateEnvironment` API Amazon EVS. Para fornecer permissões de administrador do Amazon EVS a um diretor do IAM, consultethe section called “Exemplos de políticas baseadas em identidade do Amazon EVS”.

Para obter mais informações gerais sobre o IAM, consulte Controlar o acesso aos AWS recursos usando políticas no Guia do usuário do IAM.

Quero permitir que pessoas de fora da minha acessem meus Conta da AWS recursos do Amazon Elastic VMware Service

Você pode criar um perfil que os usuários de outras contas ou pessoas fora da organização podem usar para acessar seus recursos. É possível especificar quem é confiável para assumir o perfil. Para serviços que oferecem suporte a políticas baseadas em recursos ou listas de controle de acesso (ACLs), você pode usar essas políticas para conceder às pessoas acesso aos seus recursos.

Para saber mais, consulte:

- Para saber se o Amazon Elastic VMware Service oferece suporte a esses recursos, consultethe section called “Como o Amazon Elastic VMware Service funciona com IAM”.

- Para saber como fornecer acesso aos seus recursos em todos os Contas da AWS que você possui, consulte Como fornecer acesso a um Usuário do IAM em outro Conta da AWS de sua propriedade no Guia do usuário do IAM.
- Para saber como fornecer acesso aos seus recursos a terceiros Contas da AWS, consulte Como fornecer acesso Contas da AWS a terceiros no Guia do usuário do IAM.
- Para saber como conceder acesso por meio da federação de identidades, consulte Conceder acesso a usuários autenticados externamente (federação de identidades) no Guia do usuário do IAM.
- Para saber a diferença entre usar funções e políticas baseadas em recursos para acesso entre contas, consulte Como as IAM funções diferem das políticas baseadas em recursos no Guia do usuário do IAM.

AWS políticas gerenciadas para Amazon EVS

> **Note**
>
> O Amazon EVS está em versão prévia pública e está sujeito a alterações.

Uma política AWS gerenciada é uma política autônoma criada e administrada por AWS. AWS as políticas gerenciadas são projetadas para fornecer permissões para muitos casos de uso comuns, para que você possa começar a atribuir permissões a usuários, grupos e funções.

Lembre-se de que as políticas AWS gerenciadas podem não conceder permissões de privilégio mínimo para seus casos de uso específicos porque elas estão disponíveis para uso de todos os AWS clientes. Recomendamos que você reduza ainda mais as permissões definindo as políticas gerenciadas pelo cliente que são específicas para seus casos de uso.

Você não pode alterar as permissões definidas nas políticas AWS gerenciadas. Se AWS atualizar as permissões definidas em uma política AWS gerenciada, a atualização afetará todas as identidades principais (usuários, grupos e funções) às quais a política está anexada. AWS é mais provável que atualize uma política AWS gerenciada quando uma nova AWS service (Serviço da AWS) for lançada ou novas operações de API forem disponibilizadas para serviços existentes. Para obter mais informações, consulte as políticas AWS gerenciadas no Guia IAM do usuário.

AWS política gerenciada: Amazon EVSService RolePolicy

Não é possível anexar `AmazonEVSServiceRolePolicy` às entidades do IAM. Essa política está vinculada a uma função vinculada ao serviço que permite que o Amazon EVS execute ações em seu nome. Para obter mais informações, consulte the section called "Uso de perfis vinculados ao serviço". Quando você cria um ambiente usando um diretor do IAM que tem a `iam:CreateServiceLinkedRole` permissão, a função `AWSServiceRoleforAmazonEVS` vinculada ao serviço é criada automaticamente para você com essa política anexada a ela.

Essa política permite que a função vinculada ao serviço ligue Serviços da AWS em seu nome.

Detalhes das permissões

Essa política inclui as seguintes permissões que permitem que o Amazon EVS conclua as seguintes tarefas.

- `ec2`- Crie, modifique, marque e exclua uma interface de rede elástica usada para estabelecer uma conexão persistente entre o Amazon EVS e um dispositivo SDDC Manager da VMware Virtual Cloud Foundation (VCF) na sub-rede VPC do cliente. Essa conectividade é necessária para que o Amazon EVS possa implantar, gerenciar e monitorar a implantação do VCF.

Para ver a versão mais recente do documento de política JSON, consulte Amazon EVSService RolePolicy no Guia de referência de políticas AWS gerenciadas.

Atualizações do Amazon EVS para políticas AWS gerenciadas

Veja detalhes sobre as atualizações das políticas AWS gerenciadas do Amazon EVS desde que esse serviço começou a monitorar essas alterações. Para obter alertas automáticos sobre alterações feitas nesta página, inscreva-se no feed RSS na página Histórico de documentos.

Alteração	Descrição	Data
Amazon EVSService RolePolicy — Nova política adicionada	O Amazon EVS adicionou uma nova política que permite que o serviço se conecte a uma sub-rede VPC na conta do cliente. Essa conexão é necessária para a funcional	09 de junho de 2025

Alteração	Descrição	Data
	idade do serviço. Para saber mais, consulte the section called “AWS política gerenciada: Amazon EVSService RolePolicy”.	
O Amazon EVS começou a monitorar as mudanças	O Amazon EVS começou a monitorar as mudanças em suas políticas AWS gerenciadas.	09 de junho de 2025

Usando funções vinculadas a serviços para o Amazon EVS

> **Note**
>
> O Amazon EVS está em versão prévia pública e está sujeito a alterações.

O Amazon Elastic VMware Service usa AWS funções vinculadas ao serviço Identity and Access Management (IAM). Uma função vinculada a serviços é um tipo exclusivo de função do IAM vinculada diretamente ao Amazon EVS. As funções vinculadas ao serviço são predefinidas pelo Amazon EVS e incluem todas as permissões que o serviço exige para chamar outros AWS serviços em seu nome.

Uma função vinculada ao serviço facilita a configuração do Amazon EVS porque você não precisa adicionar manualmente as permissões necessárias. O Amazon EVS define as permissões de suas funções vinculadas ao serviço e, a menos que seja definido de outra forma, somente o Amazon EVS pode assumir suas funções. As permissões definidas incluem a política de confiança e a política de permissões, que não pode ser anexada a nenhuma outra entidade do IAM.

Um perfil vinculado ao serviço poderá ser excluído somente após excluir seus atributos relacionados. Isso protege seus recursos do Amazon EVS porque você não pode remover inadvertidamente a permissão para acessar os recursos.

Para obter informações sobre outros serviços compatíveis com funções vinculadas aos serviços, consulte Serviços da AWS que funcionam com o IAM e procure os serviços que apresentam

Sim na coluna Funções vinculadas aos serviços. Escolha um Sim com um link para visualizar a documentação do perfil vinculado para esse serviço.

Permissões de função vinculadas ao serviço para Amazon EVS

O Amazon EVS usa a função vinculada ao serviço chamada. `AWSServiceRoleForAmazonEVS` A função permite que o Amazon EVS gerencie clusters em sua conta. As políticas anexadas permitem que a função gerencie os seguintes recursos: interfaces de rede, grupos de segurança, registros VPCs e.

O perfil vinculado ao serviço `AWSServiceRoleForAmazonEVS` confia nos seguintes serviços para aceitar o perfil:

- `evs.amazonaws.com`

A política de permissões de função permite que o Amazon EVS conclua as seguintes ações nos recursos especificados:

- AmazonEVSServiceRolePolicy

Você deve configurar permissões para que uma entidade do IAM (por exemplo, um usuário, grupo ou função) crie, edite ou exclua um perfil vinculado a serviço. Para obter mais informações, consulte Permissões de perfil vinculado ao serviço no Guia do usuário do IAM.

Criação de uma função vinculada a serviços para o Amazon EVS

Não é necessário criar manualmente uma função vinculada ao serviço. Quando você cria um cluster no AWS Management Console, na AWS CLI ou na AWS API, o Amazon EVS cria a função vinculada ao serviço para você.

Se excluir esse perfil vinculado ao serviço e precisar criá-lo novamente, será possível usar esse mesmo processo para recriar o perfil em sua conta. Quando você cria um ambiente, o Amazon EVS cria novamente a função vinculada ao serviço para você.

Editando uma função vinculada ao serviço para o Amazon EVS

O Amazon EVS não permite que você edite a função vinculada ao `AWSServiceRoleForAmazonEVS` serviço. Depois que criar um perfil vinculado ao serviço, você não poderá alterar o nome do perfil, pois várias entidades podem fazer referência a ele. No entanto, será

possível editar a descrição do perfil usando o IAM. Para obter mais informações, consulte Editar um perfil vinculado ao serviço no Guia do usuário do IAM.

Excluindo uma função vinculada ao serviço para o Amazon EVS

Se você não precisar mais usar um recurso ou serviço que requer um perfil vinculado ao serviço, é recomendável excluí-lo. Dessa forma, você não tem uma entidade não utilizada que não seja monitorada ativamente ou mantida. No entanto, você deve limpar suo perfil vinculado ao serviço para excluí-la manualmente.

Limpar um perfil vinculado ao serviço

Antes de usar o IAM para excluir um perfil vinculado ao serviço, você deverá excluir qualquer recurso usado pelo perfil. Para ver as etapas para excluir um ambiente Amazon EVS com hosts, consultethe section called “Exclua os hosts e o ambiente do Amazon EVS”.

> **Note**
>
> Se o serviço Amazon EVS estiver usando a função quando você tentar excluir os recursos, a exclusão poderá falhar. Se isso acontecer, espere alguns minutos e tente a operação novamente.

Excluir manualmente o perfil vinculado ao serviço

Use o console do IAM, a AWS CLI ou a AWS API para excluir a função vinculada ao `AWSServiceRoleForAmazonEVS` serviço. Para obter mais informações, consulte Excluir um perfil vinculado ao serviço no Guia do usuário do IAM.

Regiões suportadas para funções vinculadas ao serviço do Amazon EVS

O Amazon EVS oferece suporte ao uso de funções vinculadas a serviços em todas as regiões em que o serviço está disponível. Para obter mais informações, consulte Endpoints e cotas.

Usando o Amazon EVS com outros serviços AWS

> **Note**
>
> O Amazon EVS está em versão prévia pública e está sujeito a alterações.

O Amazon EVS é integrado Serviços da AWS a outros para fornecer soluções adicionais. Este tópico identifica alguns dos serviços com os quais o Amazon EVS trabalha para adicionar funcionalidade.

Tópicos

- Crie recursos do Amazon EVS com AWS CloudFormation
- Execute cargas de trabalho de alto desempenho com a Amazon FSx for ONTAP NetApp

Crie recursos do Amazon EVS com AWS CloudFormation

> **Note**
>
> O Amazon EVS está em versão prévia pública e está sujeito a alterações.

O Amazon EVS é integrado com AWS CloudFormation um serviço que ajuda você a modelar e configurar seus AWS recursos para que você possa gastar menos tempo criando e gerenciando seus recursos e infraestrutura. Você cria um modelo que descreve todos os AWS recursos que você deseja, um ambiente Amazon EVS, por exemplo, e AWS CloudFormation se encarrega de provisionar e configurar esses recursos para você.

Ao usar AWS CloudFormation, você pode reutilizar seu modelo para configurar seus recursos do Amazon EVS de forma consistente e repetida. Basta descrever seus recursos uma vez e provisionar os mesmos recursos repetidamente em várias Contas da AWS regiões.

Amazon EVS e modelos AWS CloudFormation

Para provisionar e configurar recursos para o Amazon EVS e serviços relacionados, você deve entender os AWS CloudFormation modelos. Os modelos são arquivos de texto formatados em

JSON ou YAML. Esses modelos descrevem os recursos que você deseja provisionar em suas AWS CloudFormation pilhas. Se você não estiver familiarizado com JSON ou YAML, você pode usar o AWS CloudFormation Designer para ajudá-lo a começar a usar modelos. AWS CloudFormation Para obter mais informações, consulte O que é AWS CloudFormation Designer? no Guia do AWS CloudFormation usuário.

O Amazon EVS oferece suporte à criação de ambientes em AWS CloudFormation. Para obter mais informações, incluindo exemplos de modelos JSON e YAML para seus ambientes, consulte a referência de tipo de recurso do Amazon EVS no Guia do AWS CloudFormation usuário.

Saiba mais sobre AWS CloudFormation

Para saber mais sobre isso AWS CloudFormation, consulte os seguintes recursos:

- AWS CloudFormation
- AWS CloudFormation Guia do usuário
- AWS CloudFormation Guia do usuário da interface de linha de comando

Execute cargas de trabalho de alto desempenho com a Amazon FSx for ONTAP NetApp

> **Note**
>
> O Amazon EVS está em versão prévia pública e está sujeito a alterações.

O Amazon FSx for NetApp ONTAP é um serviço de armazenamento que permite iniciar e executar sistemas de arquivos ONTAP totalmente gerenciados na nuvem. O ONTAP NetApp é a tecnologia de sistema de arquivos que fornece um conjunto amplamente adotado de recursos de acesso e gerenciamento de dados. FSx for ONTAP fornece os recursos, o desempenho e os sistemas APIs de NetApp arquivos locais com a agilidade, escalabilidade e simplicidade de um serviço totalmente gerenciado. AWS Para obter mais informações, consulte o FSx Guia do usuário do ONTAP.

O Amazon EVS suporta o uso do Amazon FSx for NetApp ONTAP como um armazenamento de dados NFS/iSCSI e como armazenamento conectado ao convidado para máquinas virtuais executadas no Amazon EVS. VMware

Configurar FSx o NetApp ONTAP como um armazenamento de dados NFS

> **Note**
>
> O Amazon EVS está em versão prévia pública e está sujeito a alterações.

O procedimento a seguir detalha as etapas mínimas necessárias FSx para configurar o NetApp ONTAP como um armazenamento de dados NFS para o Amazon EVS usando o FSx console e a interface do cliente VMware vSphere que é executada no Amazon EVS.

Pré-requisitos

Antes de usar o Amazon EVS com o Amazon FSx for NetApp ONTAP, certifique-se de que as seguintes tarefas de pré-requisito tenham sido concluídas.

- Um ambiente Amazon EVS é implantado em sua Virtual Private Cloud (VPC). Para obter mais informações, consulte Conceitos básicos.
- Você tem acesso ao seu cliente vSphere em execução no Amazon EVS.
- Você ou seu administrador de armazenamento devem ter as permissões necessárias para criar e gerenciar os FSx sistemas de arquivos ONTAP em sua VPC. Para obter mais informações, consulte Gerenciamento de identidade e acesso da Amazon FSx para NetApp ONTAP.

Seu diretor do IAM tem as permissões apropriadas para criar e gerenciar FSx sistemas de arquivos ONTAP em sua VPC. Para obter mais informações, consulte the section called “Crie e gerencie um ambiente Amazon EVS”.

Crie um sistema FSx de arquivos para NetApp ONTAP

1. Acesse o FSx console da Amazon.
2. Escolha Create file system (Criar sistema de arquivos).
3. Selecione Amazon FSx para NetApp ONTAP.
4. Escolha Próximo.
5. Selecione Criação padrão.
6. Em Tipo de implantação, selecione uma opção de implantação Single-AZ.

> **Note**
>
> No momento, o Amazon EVS só oferece suporte a implantações Single-AZ.

7. Para capacidade de armazenamento SSD, especifique 1024 GiB.
8. Em Capacidade de taxa de transferência, escolha Especificar capacidade de transferência. Escolha pelo menos 512 MB/s for Single-AZ 1 or at least 768 MB/s para Single-AZ 2.
9. Selecione a VPC do Amazon EVS que tenha conectividade com suas sub-redes de VLAN do Amazon EVS.
10. Selecione um grupo de segurança que permita todo o tráfego NFS do ONTAP necessário FSx para a sub-rede VLAN de gerenciamento de host VMkernel do Amazon EVS.
11. Selecione a sub-rede de acesso ao serviço Amazon EVS na qual seu sistema de arquivos será implantado. Para obter mais informações, consulte the section called “Sub-rede de acesso ao serviço”.
12. Para Junction path, especifique um nome significativo, `/vol1` para identificar esse volume no vSphere.
13. Na Configuração de volume padrão, defina a eficiência de armazenamento como Ativada.
14. Deixe a configuração restante em seus valores padrão e escolha Avançar.
15. Examine os atributos do sistema de arquivos e escolha Criar sistema de arquivos.

Recupere o nome DNS do NFS para a máquina virtual de armazenamento

1. Acesse o FSx console da Amazon.
2. No menu à esquerda, selecione Sistemas de arquivos.
3. Escolha o sistema de arquivos recém-criado.
4. Selecione a guia Máquinas virtuais de armazenamento.
5. Escolha a máquina virtual de armazenamento.
6. Selecione a guia Endpoints.
7. Copie o nome DNS do sistema de arquivos de rede (NFS) para uso posterior no VMware Vsphere.

Crie um armazenamento de dados NFS no vSphere usando o volume for ONTAP FSx

Siga as instruções em Criar um armazenamento de dados NFS no ambiente vSphere para configurar o Amazon FSx for NetApp ONTAP como armazenamento externo para o vSphere. VMware Para a configuração do servidor na interface do cliente vSphere, use o nome DNS NFS da máquina virtual de armazenamento (SVM) que você copiou na etapa anterior.

Configurar o FSx NetApp ONTAP FSx como um armazenamento de dados iSCSI

> **Note**
>
> O Amazon EVS está em versão prévia pública e está sujeito a alterações.

O procedimento a seguir detalha as etapas mínimas necessárias FSx para configurar o NetApp ONTAP como um armazenamento de dados iSCSI para o Amazon EVS usando FSx o console VMware e a interface do cliente vSphere que são executados no Amazon EVS.

Pré-requisitos

Antes de usar o Amazon EVS com o Amazon FSx for NetApp ONTAP, certifique-se de que as seguintes tarefas de pré-requisito tenham sido concluídas.

- Um ambiente Amazon EVS é implantado em sua Virtual Private Cloud (VPC). Para obter mais informações, consulte Conceitos básicos.
- Você tem acesso ao seu cliente vSphere em execução no Amazon EVS.
- Você ou seu administrador de armazenamento devem ter as permissões necessárias para criar e gerenciar os FSx sistemas de arquivos ONTAP em sua VPC. Para obter mais informações, consulte Gerenciamento de identidade e acesso da Amazon FSx para NetApp ONTAP.

Crie um sistema FSx de arquivos para NetApp ONTAP

1. Acesse o FSx console da Amazon.
2. Escolha Create file system (Criar sistema de arquivos).
3. Selecione Amazon FSx para NetApp ONTAP.

4. Escolha Próximo.
5. Selecione Criação padrão.
6. Em Tipo de implantação, selecione uma opção de implantação Single-AZ.

> **Note**
>
> No momento, o Amazon EVS só oferece suporte a implantações Single-AZ.

7. Para capacidade de armazenamento SSD, especifique 1024 GiB.
8. Em Capacidade de taxa de transferência, escolha Especificar capacidade de taxa de transferência. Escolha pelo menos 512 MB/s for Single-AZ 1 or at least 768 MB/s para Single-AZ 2.
9. Selecione a VPC do Amazon EVS que tenha conectividade com suas sub-redes de VLAN do Amazon EVS.
10. Selecione um grupo de segurança que permita todo o tráfego iSCSI do ONTAP necessário FSx para a sub-rede VLAN de gerenciamento de host do Amazon EVS. VMkernel
11. Selecione a sub-rede de acesso ao serviço Amazon EVS na qual seu sistema de arquivos será implantado. Para obter mais informações, consulte the section called “Sub-rede de acesso ao serviço”.
12. Na Configuração de volume padrão, defina a eficiência de armazenamento como Ativada.
13. Deixe a configuração restante em seus valores padrão e escolha Avançar.
14. Examine os atributos do sistema de arquivos e escolha Criar sistema de arquivos.

Configurar um adaptador iSCSI de software no vSphere para armazenamento em host ESXi

Para cada ESXi host, você deve configurar o adaptador iSCSI de software para que seus ESXi hosts possam usá-lo para acessar o armazenamento iSCSI. Para obter instruções sobre como configurar o adaptador iSCSI de software para ESXi hosts no vSphere, consulte Adicionar ou remover o adaptador iSCSI de software na documentação do produto vSphere. VMware

Depois de configurar o adaptador iSCSI de software, copie o nome qualificado iSCSI (IQN) associado a um adaptador iSCSI. Esses valores serão usados posteriormente.

Criar um LUN iSCSI

FSx for ONTAP permite que você crie Números de Unidade Lógica (LUNs) especificamente destinados ao acesso iSCSI, fornecendo armazenamento em blocos compartilhado para ESXi seus hosts. Você usa a CLI do NetApp ONTAP para criar um LUN.

Abaixo está um exemplo de comando.

> **Note**
> É recomendável configurar o tamanho do LUN para 90% do tamanho do volume.

```
lun create -vserver <your_svm_name> \
-path /vol/<your_volume_name>/<lun_name> \
-size <required_datastore_capacity> \
-ostype vmware
```

Para obter mais informações, consulte Criação de um LUN iSCSI no Guia do usuário do FSx for ONTAP.

Configurar e mapear um grupo de iniciadores para o LUN iSCSI

Agora que você criou um LUN iSCSI, a próxima etapa do processo é criar um grupo iniciador (`igroup`) para conectar o volume ao cluster e mapear o LUN para o grupo iniciador. Você usa a CLI do NetApp ONTAP para realizar essas ações.

1. Configure o grupo de iniciadores.

   Abaixo está um exemplo de comando. Para`--initiator`, use o adaptador iSCSI IQNs que você copiou na etapa anterior.

   ```
   igroup create <svm_name> \
   -igroup <initiator_group_name> \
   -protocol iscsi \
   -ostype vmware \
   -initiator <esxi_iqn_1>,<esxi_iqn_2>,<esxi_iqn_3>,<esxi_iqn_4>
   ```

2. Confirme se `igroup` existe.

```
lun igroup show
```

3. Mapeie o LUN para o grupo de iniciadores. Abaixo está um exemplo de comando.

```
lun mapping create -vserver <svm_name> \
-path /vol/<vol_name>/<lun_name> \
-igroup <initiator_group_name> \
-lun-id <scsi_lun_number_for this_datastore>
```

4. Use o `lun show -path` comando para confirmar se o LUN foi criado, on-line e mapeado.

```
lun show -path /vol/<vol_name>/<lun_name> -fields state,mapped,serial-hex
```

Para obter mais informações, consulte Provisionamento de iSCSI para Linux ou Provisionamento de iSCSI para Windows no Guia do usuário do ONTAP. FSx

Configurar a descoberta dinâmica do iSCSI LUN no vSphere

Para permitir que os ESXi hosts vejam o iSCSI LUN, você deve configurar a descoberta dinâmica para cada host na interface do cliente vSphere. No campo do servidor iSCSI, insira o nome DNS (NFS) que você copiou na etapa anterior. Para obter mais informações, consulte Configurar a descoberta dinâmica ou estática para iSCSI e iSER no ESXi host na documentação do produto VMware vSphere.

Crie um armazenamento de dados VMFS no VMware vSphere usando o iSCSI LUN

Os armazenamentos de dados do Virtual Machine File System (VMFS) servem como repositórios para máquinas virtuais. VMware Siga as instruções em Criar um armazenamento de dados vSphere VMFS para configurar o armazenamento de dados VMFS no vSphere usando o iSCSI LUN que você configurou anteriormente. VMware

Solução de problemas

> **Note**
>
> O Amazon EVS está em versão prévia pública e está sujeito a alterações.

Este capítulo detalha alguns problemas comuns encontrados ao criar ou gerenciar ambientes Amazon EVS.

Solucionar problemas nas verificações de status do ambiente que falharam

O Amazon EVS realiza verificações automatizadas em seu ambiente para identificar problemas. Você pode visualizar o status do seu ambiente para identificar problemas específicos e detectáveis.

Revise as informações de verificação do status do ambiente

Para investigar ambientes prejudicados usando o console Amazon EVS

1. Abra o console do Amazon EVS.
2. No painel de navegação, escolha Ambientes e, em seguida, selecione seu ambiente.
3. Selecione a guia Detalhes para ter uma visão geral do ambiente.
4. Verifique o status do ambiente. Passe o mouse sobre esse campo para expandir um popover com resultados individuais para cada verificação de status do ambiente.

Falha na verificação de acessibilidade

A verificação de acessibilidade verifica se o Amazon EVS tem uma conexão persistente com o SDDC Manager. Se o Amazon EVS não conseguir acessar o ambiente, essa verificação falhará.

Se essa verificação falhar, o Amazon EVS não poderá mais acessar o SDDC Manager para validar o status do ambiente e os hosts não poderão mais ser adicionados ao ambiente. A falha de acessibilidade também fará com que a reutilização da chave de licença e as verificações de cobertura da chave falhem, e a verificação da contagem de hosts retorne uma resposta desconhecida.

Falhas de acessibilidade indicam que pode haver um problema com o SDDC Manager, a configuração do firewall ou a falta de um certificado. Você pode tentar resolver esses problemas ou entrar em contato com o AWS Support para obter mais assistência.

Falha na verificação da contagem de hosts

Essa verificação verifica se seu ambiente tem no mínimo quatro hosts, o que é um requisito para o VCF 5.2.1.

Se essa verificação falhar, você precisará adicionar hosts para que seu ambiente atenda a esse requisito mínimo. O Amazon EVS só oferece suporte a ambientes com 4 a 16 hosts.

Falha na verificação da reutilização da chave

Essa verificação verifica se a chave de licença do VCF não está sendo usada por outro ambiente Amazon EVS. As licenças VCF só podem ser usadas para um ambiente Amazon EVS. Essa verificação falhará se uma licença usada for adicionada ao ambiente.

Se essa verificação falhar, você receberá uma resposta de erro informando que o ambiente Amazon EVS não pôde ser criado. Para resolver o problema, revise suas configurações de licença no SDDC Manager e substitua todas as licenças usadas anteriormente por licenças não utilizadas.

> **Important**
>
> Use a interface de usuário do SDDC Manager para gerenciar as chaves de licença do componente VCF. O Amazon EVS exige que você mantenha chaves de licença de componentes válidas no SDDC Manager para que o serviço funcione adequadamente. Se você gerenciar chaves de licença de componentes usando o vSphere Client, deverá garantir que essas chaves também apareçam na tela de licenciamento da interface de usuário do SDDC Manager para evitar falhas na verificação da chave de licença.

Falha na verificação da cobertura da chave

Essa verificação verifica se a chave de licença do VCF atribuída ao vCenter Server aloca núcleos de vCPU e capacidade de armazenamento vSAN (TiB) suficientes para todos os hosts implantados.

Se essa verificação falhar, você receberá uma resposta de erro informando que o ambiente do Amazon EVS não pôde ser criado ou que um host do Amazon EVS não pôde ser adicionado ao ambiente. A falha na cobertura da chave pode indicar um dos seguintes problemas:

- Você excedeu a contagem de hosts compatíveis com o Amazon EVS. O Amazon EVS oferece suporte de 4 a 16 hosts por ambiente. Se esse for o problema, remova ou adicione hosts até que seu ambiente esteja na faixa de hosts compatível.
- As licenças VCF não estão atribuídas corretamente ao vCenter Server. Você deve atribuir uma licença ao vCenter Server antes que o período de avaliação expire ou a licença atualmente atribuída expire. Se esse for o problema, revise as atribuições de licenças no SDDC Manager.
- As licenças atuais do VCF não cobrem as necessidades de capacidade de armazenamento do núcleo do vCPU e do vSAN. A chave da solução VCF deve ter pelo menos 256 núcleos. A chave de licença do vSAN deve ter pelo menos 110 TiB de capacidade do vSAN. Se esse for o problema, adicione licenças do vSAN no SDDC Manager até que suas necessidades de uso sejam atendidas.

Se as ações acima não resolverem o problema, entre em contato com o AWS Support para obter mais ajuda.

> **Important**
>
> Use a interface de usuário do SDDC Manager para gerenciar as chaves de licença do componente VCF. O Amazon EVS exige que você mantenha chaves de licença de componentes válidas no SDDC Manager para que o serviço funcione adequadamente. Se você gerenciar chaves de licença de componentes usando o vSphere Client, deverá garantir que essas chaves também apareçam na tela de licenciamento da interface de usuário do SDDC Manager para evitar falhas na verificação da chave de licença.

O agente vSphere HA neste host não conseguiu alcançar o endereço de isolamento

Na interface de usuário do vCenter, com o ESXi host selecionado, você vê a mensagem “O agente vSphere HA neste host não pôde alcançar o endereço de isolamento < endereço>”. IPv6

Essa mensagem de erro indica que o agente vSphere HA em um host não consegue acessar o endereço de IPv6 isolamento padrão que o vSphere HA usa para verificações de pulsação. A mensagem de erro não é indicativa de um problema e só ocorre porque o Amazon EVS não oferece suporte IPv6 no momento. A ausência de IPV6 suporte para o Amazon EVS não afeta a funcionalidade principal do vSphere HA.

Para remover a mensagem de erro do vSphere HA, você deve desativar o vSphere HA. Para ver as etapas para desativar o vSphere HA no cliente vSphere, consulte o artigo da Broadcom Desabilitando VMware e ativando a Alta Disponibilidade (HA).

Endpoints e cotas do Amazon Elastic VMware Service

> **Note**
>
> O Amazon EVS está em versão prévia pública e está sujeito a alterações.

A seguir estão os endpoints de serviço e as cotas de serviço para este serviço. Para se conectar programaticamente a um AWS service (Serviço da AWS), você usa um endpoint. Além dos endpoints padrão, alguns Serviços da AWS oferecem AWS endpoints FIPS em regiões selecionadas. Para obter mais informações, consulte Endpoints de serviço da AWS. As service quotas, também chamadas de limites, correspondem ao número máximo de recursos ou operações de serviço para sua conta da Conta da AWS. Para obter mais informações, consulte as Service Quotas do AWS.

Service endpoints

A API do Amazon EVS fornece endpoints regionais e de pilha dupla, bem como endpoints FIPS para regiões dos EUA. Para usar os endpoints de pilha dupla com o AWS CLI, consulte a configuração dos endpoints de pilha dupla e FIPS no Guia de referência de ferramentas. AWS SDKs

Nome da região	Região	Endpoint	Protocolo
Leste dos EUA (Norte da Virgínia)	us-east-1	evs.us-east-1.amazonaws.com evs-fips.us-east-1.amazonaws.com evs.us-east-1.api.aws evs-fips.us-east-1.api.aws	HTTPS
Leste dos EUA (Ohio)	us-east-2	evs.us-east-2.amazonaws.com evs-fips.us-east-2.amazonaws.com evs.us-east-2.api.aws evs-fips.us-east-2.api.aws	HTTPS

Nome da região	Região	Endpoint	Protocolo
Oeste dos EUA (Oregon)	us-west-2	evs.us-west-2.amazonaws.com evs-fips.us-west-2.amazonaws.com evs.us-west-2.api.aws evs-fips.us-west-2.api.aws	HTTPS
Ásia-Pacífico (Tóquio)	ap-northeast-1	evs.ap-northeast-1.amazonaws.com evs.ap-northeast-1.api.aws	HTTPS
Europa (Frankfurt)	eu-central-1	evs.eu-central-1.amazonaws.com evs.eu-central-1.api.aws	HTTPS
Europa (Irlanda)	eu-west-1	evs.eu-west-1.amazonaws.com evs.eu-west-1.api.aws	HTTPS

Cotas de serviço

> **Important**
>
> Para permitir a criação do ambiente Amazon EVS, sua contagem de hosts por cota de ambiente EVS deve ser de pelo menos 4. A cota padrão é 0. Para aumentar essa cota, acesse o console Service Quotas e solicite um aumento de cota.

> **Note**
>
> Se você planeja usar hosts EC2 dedicados para seu ambiente Amazon EVS, certifique-se de que o valor da cota de host EC2 dedicado reflita o número de hosts dedicados que você pretende usar na região desejada. As implantações do VCF exigem um mínimo de 4 hosts. Para obter mais informações, consulte Amazon EC2 Dedicated Hosts.

O Amazon EVS se integrou ao Service Quotas, e você pode usar para visualizar e gerenciar suas cotas a partir de AWS service (Serviço da AWS) um local central. Para obter mais informações, consulte O que são Service Quotas? no Guia do usuário do Service Quotas.

Com a integração do Service Quotas, você pode usar o AWS Management Console or AWS CLI para pesquisar o valor de suas cotas do Amazon EVS e solicitar um aumento de cota para cotas ajustáveis. Para obter mais informações, consulte Solicitando um aumento de cota no Service Quotas User Guide request-service-quota-increasee na AWS CLI Command Reference.

Name	Padrão	Ajustável	Descrição
Contagem de hosts por ambiente EVS	0	Sim	Número máximo de hosts que podem ser provisionados em um único ambiente Amazon EVS.

Histórico de documentos do Amazon Elastic VMware Service User Guide

> **Note**
>
> O Amazon EVS está em versão prévia pública e está sujeito a alterações.

A tabela a seguir descreve os lançamentos da documentação do Amazon Elastic VMware Service.

Alteração	Descrição	Data
Amazon EVS lançado na região da Europa (Irlanda)	O Amazon EVS foi lançado na região da Europa (Irlanda).	18 de junho de 2025
Lançou a Amazon EVSService RolePolicy	A política AWS gerenciad a da Amazon EVSService RolePolicy foi lançada.	9 de junho de 2025
Versão inicial do Guia do Usuário	O Guia do Usuário do Amazon Elastic VMware Service foi lançado. O Guia do usuário do Amazon EVS descreve todos os conceitos do Amazon EVS e fornece instruções sobre como usar os vários recursos com o console e a interface da linha de comando.	9 de junho de 2025

As traduções são geradas por tradução automática. Em caso de conflito entre o conteúdo da tradução e da versão original em inglês, a versão em inglês prevalecerá.