Guida per l'utente

VMware Servizio Amazon Elastic

Copyright © 2025 Amazon Web Services, Inc. and/or its affiliates. All rights reserved.

VMware Servizio Amazon Elastic: Guida per l'utente

Copyright © 2025 Amazon Web Services, Inc. and/or its affiliates. All rights reserved.

I marchi e il trade dress di Amazon non possono essere utilizzati in relazione a prodotti o servizi che non siano di Amazon, in qualsiasi modo che possa causare confusione tra i clienti o in qualsiasi modo che denigri o discrediti Amazon. Tutti gli altri marchi non di proprietà di Amazon sono di proprietà delle rispettive aziende, che possono o meno essere associate, collegate o sponsorizzate da Amazon.

Table of Contents

Cos'è Amazon Elastic VMware Service? ... 1
Caratteristiche di Amazon EVS ... 1
Inizia a usare Amazon EVS ... 2
Accesso ad Amazon EVS ... 2
Concetti e componenti ... 3
Ambiente Amazon EVS ... 3
Host Amazon EVS ... 3
Sottorete di accesso al servizio ... 3
Sottorete VLAN Amazon EVS ... 4
VMware NSX ... 6
VMware Estensione del cloud ibrido (HCX) ... 6
Architettura ... 6
Topologia di rete ... 7
Risorse Amazon EVS ... 10
Configurazione di Amazon Elastic VMware Service ... 12
Registrati per AWS ... 12
Crea un utente IAM ... 13
Crea un ruolo IAM per delegare l'autorizzazione Amazon EVS a un utente IAM ... 14
Iscriviti a un piano AWS Business, AWS Enterprise On-Ramp o Enterprise AWS Support ... 17
Controlla le quote ... 17
Pianifica le dimensioni del VPC CIDR ... 17
Crea una prenotazione EC2 di capacità Amazon ... 18
Configura il AWS CLI ... 18
Crea una Amazon EC2 key pair ... 18
Prepara il tuo ambiente per VMware Cloud Foundation (VCF) ... 18
Acquisisci le chiavi di licenza VCF ... 19
VMware Prerequisiti HCX ... 19
Nozioni di base ... 20
Prerequisiti ... 21
Crea un VPC con sottoreti e tabelle di routing ... 21
Configurazione dei server DNS e NTP utilizzando il set di opzioni VPC DHCP ... 23
Configurazione del server DNS ... 24
Configurazione del server NTP ... 25

(Facoltativo) Configurare la connettività di rete locale utilizzando AWS Direct Connect o AWS Site-to-Site VPN con AWS Transit Gateway ... 25
Configura un'istanza VPC Route Server con endpoint e peer ... 26
Crea un ambiente Amazon EVS ... 27
Verifica la creazione dell'ambiente Amazon EVS ... 38
Associa le sottoreti VLAN di Amazon EVS a una tabella di routing ... 40
Crea un ACL di rete per controllare il traffico della sottorete VLAN di Amazon EVS ... 41
Recupera le credenziali VCF e accedi ai dispositivi di gestione VCF ... 42
Configurare la console seriale EC2 ... 42
Connect alla console EC2 seriale ... 43
Configura l'accesso alla console EC2 seriale ... 43
Eliminazione ... 44
Eliminare gli host e l'ambiente Amazon EVS ... 44
Eliminare i componenti del VPC Route Server ... 47
Elimina la lista di controllo degli accessi alla rete (ACL) ... 47
Elimina le interfacce di rete elastiche ... 47
Dissocia ed elimina le tabelle di routing di sottorete ... 47
Eliminare le sottoreti ... 47
Eliminare il VPC ... 48
Passaggi successivi ... 48
Migrazione ... 49
Prerequisiti ... 49
Verificare lo stato della sottorete VLAN HCX ... 50
Verificare che la sottorete VLAN HCX sia associata a un ACL di rete ... 51
Crea un gruppo di porte distribuito con l'ID VLAN di uplink pubblico HCX ... 52
(Facoltativo) Configurare l'ottimizzazione della rete WAN HCX ... 52
(Facoltativo) Abilita la rete ottimizzata per la mobilità HCX ... 53
Verifica la connettività HCX ... 53
Sicurezza ... 54
Gestione dell'identità e degli accessi ... 55
Destinatari ... 55
Autenticazione con identità ... 56
Gestione dell'accesso con policy ... 60
Come funziona Amazon Elastic VMware Service con IAM ... 62
Esempi di policy basate sull'identità di Amazon EVS ... 70
Risoluzione dei problemi di identità e accesso ad Amazon Elastic VMware Service ... 82

AWS politiche gestite 84
Uso di ruoli collegati ai servizi 86
Uso di altri servizi 89
AWS CloudFormation 89
Amazon EVS e modelli AWS CloudFormation 89
Scopri di più su AWS CloudFormation 90
Amazon FSx per NetApp ONTAP 90
Configura come datastore NFS 91
Configurazione come datastore iSCSI 93
Risoluzione dei problemi 97
Risolvi i problemi relativi ai controlli dello stato dell'ambiente non riusciti 97
Rivedi le informazioni relative al controllo dello stato dell'ambiente 97
Controllo di raggiungibilità non riuscito 97
Controllo del conteggio degli host non riuscito 98
Controllo del riutilizzo delle chiavi non riuscito 98
Controllo della copertura delle chiavi non riuscito 98
L'agente vSphere HA su questo host non è riuscito a raggiungere l'indirizzo di isolamento 99
Endpoint e quote 101
Endpoint di servizio 101
Quote del servizio 102
Cronologia dei documenti 104
..... cv

Cos'è Amazon Elastic VMware Service?

> **Note**
>
> Amazon EVS è in versione di anteprima pubblica ed è soggetto a modifiche.

Puoi utilizzare Amazon Elastic VMware Service (Amazon EVS) per distribuire ed eseguire un ambiente VMware Cloud Foundation (VCF) direttamente su istanze EC2 bare metal all'interno Amazon Virtual Private Cloud (VPC).

Argomenti

- Caratteristiche di Amazon EVS
- Inizia a usare Amazon EVS
- Accesso ad Amazon EVS
- Concetti e componenti di Amazon EVS
- Architettura Amazon EVS

Caratteristiche di Amazon EVS

Le seguenti sono le caratteristiche principali di Amazon EVS:

Semplifica e accelera la migrazione verso AWS

Elimina gli ostacoli legati alla migrazione e garantisci la coerenza operativa con la portabilità dell'abbonamento e l'implementazione automatizzata di VMware Cloud Foundation (VCF) nel cloud. Estendi le reti locali e migra i carichi di lavoro senza dover cambiare gli indirizzi IP, riqualificare il personale o riscrivere i runbook operativi.

Mantieni il controllo della tua architettura nel cloud VMware

Mantieni il controllo completo sulla tua VMware architettura e ottimizza uno stack di virtualizzazione che soddisfi le esigenze specifiche delle tue applicazioni, inclusi componenti aggiuntivi e soluzioni di terze parti.

Gestisci autonomamente o sfrutta i partner per un'esperienza AWS gestita

Sfrutta la scelta e la flessibilità necessarie per l'autogestione oppure sfrutta l'esperienza dei AWS partner per gestire e utilizzare l'ambiente VCF AWS al fine di raggiungere gli obiettivi aziendali in termini di talento, tempo e costi.

Scalate e proteggete la vostra azienda dalle interruzioni

Migliora la scalabilità sul cloud più sicuro, scalabile e resiliente per la migrazione e il funzionamento dei tuoi carichi di lavoro basati. VMware

Abbraccia l' AWS innovazione per trasformare le tue applicazioni e la tua infrastruttura

Come servizio AWS nativo, Amazon EVS semplifica l'estensione e l'espansione del tuo VMware ambiente con oltre 200 servizi (inclusi database gestiti, analisi, serverless e container e intelligenza artificiale generativa) per trasformare la tua azienda.

Inizia a usare Amazon EVS

Per creare il tuo primo ambiente Amazon EVS, consultaNozioni di base. In generale, per iniziare a usare Amazon EVS è necessario completare i seguenti passaggi.

1. Completare i prerequisiti Per ulteriori informazioni, consulta Configurazione di Amazon Elastic VMware Service.
2. Crea un ambiente Amazon EVS. Durante la creazione dell'ambiente, Amazon EVS crea le sottoreti VLAN richieste utilizzando gli intervalli CIDR specificati e aggiunge host all'ambiente.
3. Personalizza VCF. Configura il tuo ambiente nell'interfaccia utente vSphere in base alle tue esigenze. Ciò può includere la configurazione di accessi, policy, monitoraggio e altro.
4. Connect e migra. Connect il tuo ambiente al tuo data center locale e migra i tuoi carichi di lavoro VCF su Amazon EVS.

Accesso ad Amazon EVS

Puoi definire e configurare le tue distribuzioni Amazon EVS utilizzando le seguenti interfacce:

- Console Amazon EVS: fornisce un'interfaccia Web per creare ambienti Amazon EVS.
- AWS CLI - Fornisce comandi per un ampio set di Servizi AWS ed è supportato su Windows, macOS e Linux. Per ulteriori informazioni, consulta AWS Command Line Interface.

- AWS CloudFormation - Fornisce una specifica per ogni tipo di risorsa, ad esempio`AWS::EVS::Environment`. Crei un modello utilizzando le specifiche delle risorse e ti CloudFormation occupi del provisioning e della configurazione delle risorse per te.

Concetti e componenti di Amazon EVS

> **Note**
>
> Amazon EVS è in versione di anteprima pubblica ed è soggetto a modifiche.

Questa sezione spiega alcuni concetti e componenti chiave di Amazon EVS.

Ambiente Amazon EVS

Un ambiente Amazon EVS è un contenitore logico per risorse VMware Cloud Foundation (VCF), come host vSphere, vSAN, NSX e SDDC Manager. Un ambiente contiene un dominio VCF consolidato con un cluster vSphere che ospita i componenti per la gestione, il monitoraggio e l'istanziazione dello stack software VCF. Ogni ambiente è mappato direttamente a un'appliance SDDC Manager. Per ulteriori informazioni, consulta the section called “Architettura”.

Host Amazon EVS

Un host Amazon EVS è un VMware ESXi host che funziona su istanze Amazon EC2 bare metal.

Sottorete di accesso al servizio

La sottorete di accesso al servizio è una sottorete VPC standard che consente ad Amazon EVS di accedere alla distribuzione VCF. Durante la creazione dell'ambiente Amazon EVS, specifichi il VPC e la sottorete che Amazon EVS deve utilizzare per l'accesso al servizio.

Quando crei un ambiente Amazon EVS, Amazon EVS fornisce interfacce di rete elastiche nella sottorete di accesso al servizio per facilitare la connettività di gestione agli appliance e agli host VCF. ESXi Questa connettività è necessaria per consentire ad Amazon EVS di implementare, gestire e monitorare la distribuzione VCF.

Sottorete VLAN Amazon EVS

Una sottorete VLAN Amazon EVS è una sottorete Amazon VPC gestita da Amazon EVS. Le sottoreti VLAN forniscono connettività VPC per host Amazon EVS e appliance VCF come VMware NSX, HCX e vCenter Server. VMware VMware Ogni sottorete VLAN dispone di un tag VLAN per consentire la segmentazione logica del traffico di rete VLAN.

Amazon EVS crea tutte le sottoreti VLAN utilizzate dal servizio quando viene creato l'ambiente Amazon EVS. Fornisci gli input di blocco CIDR utilizzati dalle sottoreti VLAN. Le sottoreti VLAN di Amazon EVS hanno una dimensione minima del blocco CIDR di /28 e una dimensione massima di /24. È necessario assicurarsi che i blocchi CIDR della sottorete VLAN siano dimensionati correttamente in base al numero di host che verranno configurati, tenendo conto delle future esigenze di scalabilità. Per ulteriori informazioni, consulta the section called “Considerazioni sulla rete Amazon EVS”.

> **Important**
>
> Le sottoreti VLAN Amazon EVS possono essere create solo durante la creazione dell'ambiente Amazon EVS e non possono essere modificate dopo la creazione dell'ambiente. È necessario assicurarsi che i blocchi CIDR della sottorete VLAN siano dimensionati correttamente prima di creare l'ambiente. Non sarà possibile aggiungere sottoreti VLAN dopo la distribuzione dell'ambiente.

> **Important**
>
> EC2 le regole dei gruppi di sicurezza non vengono applicate alle interfacce di rete elastiche di Amazon EVS collegate alle sottoreti VLAN. Per controllare il traffico da e verso le sottoreti VLAN, è necessario utilizzare una lista di controllo degli accessi alla rete.

> **Note**
>
> Amazon EVS non supporta IPv6 al momento.

Sottorete VMkernel VLAN di gestione dell'host

La sottorete VLAN di VMkernel gestione degli host separa il traffico di gestione dal traffico degli utenti e consente la gestione remota degli host. L'interfaccia di rete vmkernel per la gestione degli host EVS si connette a questa sottorete.

Sottorete VLAN VMotion

La sottorete VLAN vMotion segmenta logicamente il traffico vMotion e viene utilizzata durante un processo VMware vMotion per spostare macchine virtuali tra host.

Sottorete VLAN vSAN

La sottorete VLAN vSAN viene utilizzata da vSAN per separare il traffico relativo alle VMware operazioni di storage di vSAN da altro traffico di rete.

Sottorete VLAN VTEP

La sottorete VLAN VTEP utilizza gli endpoint del tunnel virtuale VMware NSX (VTEP) per incapsulare e decapsulare il traffico di rete overlay per gli host Amazon EVS. ESXi

Sottorete VLAN Edge VTEP

La sottorete VLAN Edge VTEP è una sottorete VLAN VTEP specializzata dedicata al traffico di overlay dell'appliance NSX Edge. Questa VLAN viene utilizzata per la comunicazione overlay tra edge e host NSX. ESXi

Sottorete VLAN di gestione delle VM

La sottorete VLAN di gestione delle macchine virtuali viene utilizzata per gestire le appliance virtuali, tra cui NSX Manager, vCenter Server e SDDC Manager.

Sottorete VLAN HCX uplink

La sottorete VLAN uplink HCX viene utilizzata per la comunicazione tra i dispositivi HCX Interconnect (HCX-IX) e HCX Network Extension (HCX-NE) e consente la creazione dell'uplink HCX service mesh.

Sottorete VLAN NSX uplink

La sottorete VLAN uplink NSX viene utilizzata per connettere le reti overlay NSX al resto del VPC e a qualsiasi altra rete esterna configurata. La sottorete VLAN uplink NSX è configurata sugli uplink del nodo NSX Edge.

Sottorete VLAN di espansione

La sottorete VLAN di espansione può essere utilizzata per abilitare funzioni aggiuntive supportate da VCF, come NSX Federation. Amazon EVS crea due sottoreti VLAN di espansione durante la creazione dell'ambiente.

VMware NSX

VMware NSX è una piattaforma SDN (Software-Defined Networking) che consente la virtualizzazione della rete. Amazon EVS utilizza VMware NSX per creare e gestire la rete overlay su cui vengono eseguiti i carichi di lavoro e le appliance VMware Cloud Foundation (VCF). Amazon EVS implementa un paio di nodi NSX Edge attivi/in standby, insieme a una rete overlay NSX. Amazon EVS configura automaticamente tutti i routing e gli uplink NSX per tuo conto come parte della distribuzione. Per ulteriori informazioni sui concetti comuni di NSX, consulta Concetti chiave nella Guida all'installazione di NSX. VMware

VMware Estensione del cloud ibrido (HCX)

VMware Hybrid Cloud Extension (VMware HCX) è una piattaforma di mobilità delle applicazioni progettata per semplificare la migrazione delle applicazioni, riequilibrare i carichi di lavoro e ottimizzare il disaster recovery tra data center e cloud. Puoi usare HCX per migrare i tuoi carichi di lavoro VMware basati su Amazon EVS.

Puoi configurare la connettività per VMware HCX utilizzando AWS Direct Connect un gateway di transito associato o utilizzando un allegato VPN a un AWS Site-to-Site gateway di transito. Per ulteriori informazioni, consulta Migrazione.

Architettura Amazon EVS

> **Note**
>
> Amazon EVS è in versione di anteprima pubblica ed è soggetto a modifiche.

Amazon EVS implementa un modello di architettura consolidata VMware Cloud Foundation (VCF). In questo modello, i componenti di gestione VCF e i carichi di lavoro dei clienti vengono eseguiti insieme su un dominio consolidato. L'ambiente Amazon EVS è gestito da un singolo vCenter Server con pool di risorse vSphere che garantiscono l'isolamento tra la gestione e i carichi di lavoro dei clienti.

Il dominio consolidato distribuito da Amazon EVS contiene i seguenti componenti di gestione VCF:

- ESXi ospita
- istanza di vCenter Server
- Gestore SDDC
- Datastore vSAN
- Cluster NSX Manager a tre nodi
- Cluster vSphere
- Cluster NSX Edge

Il diagramma seguente mostra un esempio di architettura Amazon EVS che è stata implementata in un ambiente Amazon EVS e mostra come i componenti dell'ambiente sono collegati. Nel diagramma, l'ambiente Amazon EVS con un'architettura di dominio consolidata è ombreggiato in blu. La topologia di rete Amazon EVS sottostante è illustrata all'interno di una linea viola continua.

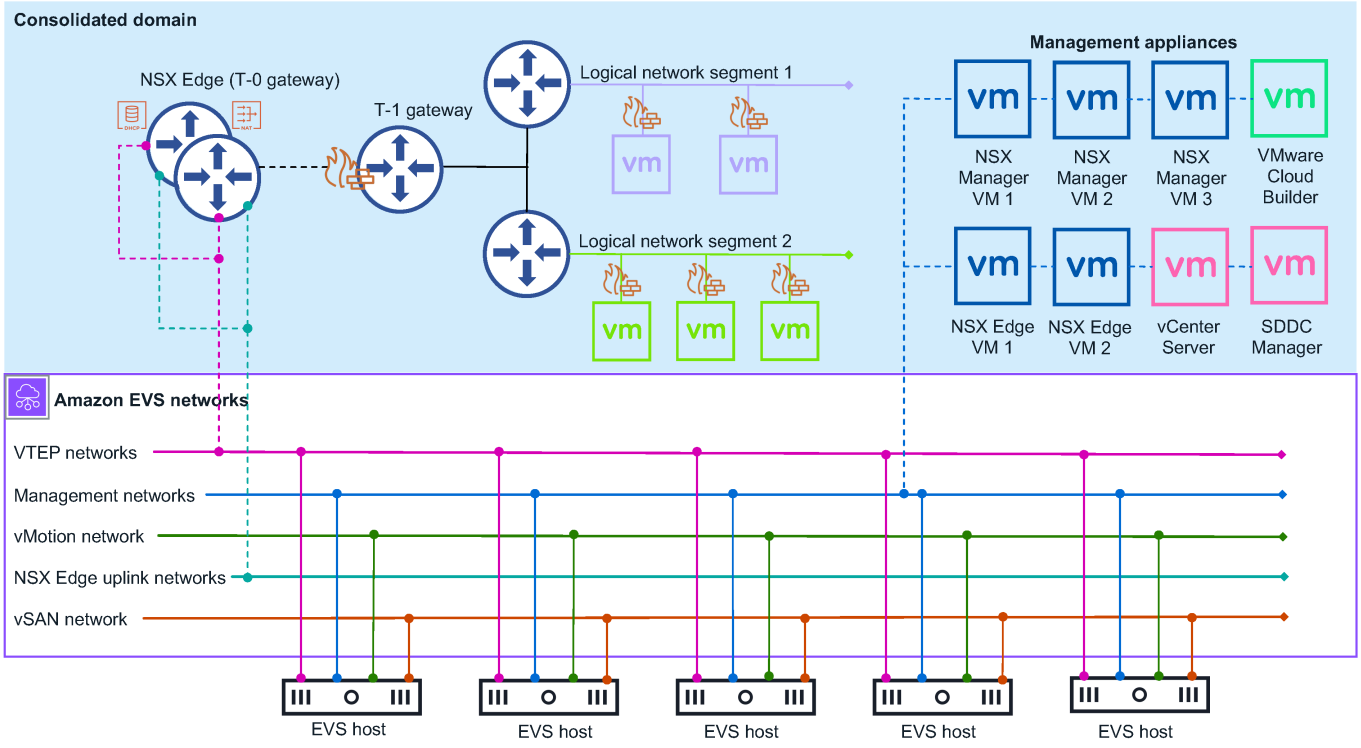

Topologia di rete

Un ambiente Amazon EVS ha due livelli di rete di gestione separati:

Amazon VPC

Le sottoreti VLAN Amazon VPC e Amazon EVS create nel VPC durante la creazione dell'ambiente costituiscono la rete sottostante per la distribuzione VCF. Questa infrastruttura fornisce connettività per reti overlay NSX, gestione host, VMotion e VSAN. Amazon VPC Route Server consente il routing dinamico tra la rete overlay e le reti overlay. Per ulteriori informazioni, consulta the section called “Concetti e componenti”.

> **Note**
>
> Le sottoreti VLAN di Amazon EVS vengono utilizzate solo per facilitare la comunicazione overlay VCF. Le macchine virtuali guest che eseguono i carichi di lavoro dei clienti devono essere distribuite su reti overlay NSX. La distribuzione di macchine virtuali guest sulla sottorete di subnet VLAN di Amazon EVS non è supportata.

VMware Rete overlay NSX

Amazon EVS configura una rete overlay NSX per tuo conto come parte della distribuzione. Puoi configurare reti overlay NSX aggiuntive per ottenere l'isolamento di rete tra diversi carichi di lavoro o applicazioni all'interno del tuo ambiente Amazon EVS. Per ulteriori informazioni, consulta Overlay Design for VMware Cloud Foundation nella documentazione del VMware prodotto Cloud Foundation.

> **Note**
>
> Amazon EVS supporta solo un gateway tier-0 per un cluster NSX Edge Active/Standby con due nodi NSX Edge. Questo gateway tier-0 si connette e pubblicizza tutte le reti overlay configurate per l'uso con Amazon EVS.

I due livelli di rete sono collegati da un cluster Active/Standby NSX Edge con due nodi NSX Edge. I nodi NSX Edge consentono la comunicazione tramite VPC tra macchine virtuali in, nonché VLANs la connettività Internet e la connettività privata AWS Direct Connect utilizzando una VPN con un AWS Site-to-Site gateway di transito.

Considerazioni sulla rete Amazon EVS

La rete di gestione richiede le seguenti configurazioni delle risorse di rete. Fornisci questi input durante la creazione dell'ambiente Amazon EVS. Per ulteriori informazioni, consulta the section called “Concetti e componenti”.

- Un Amazon VPC. Assicurati che il blocco IPv4 CIDR VPC sia dimensionato in modo appropriato per ospitare la sottorete VPC richiesta e le sottoreti VLAN Amazon EVS utilizzate da Amazon EVS durante la creazione dell'ambiente. Per ulteriori informazioni, consulta the section called “Sottorete VLAN Amazon EVS”.

  > **Note**
  > Amazon EVS non supporta IPv6 al momento.

- Una sottorete di accesso ai servizi nel tuo VPC. Amazon EVS utilizza questa sottorete per mantenere una connessione persistente all'appliance SDDC Manager. Per ulteriori informazioni, consulta la sottorete di accesso al servizio.

  > **Note**
  > Al momento Amazon EVS supporta solo implementazioni Single-AZ. Tutte le sottoreti VPC utilizzate da Amazon EVS devono esistere in un'unica zona di disponibilità in una regione in cui il servizio è disponibile.

  > **Note**
  > Tutte le sottoreti VPC richiedono tabelle di routing associate configurate in base ai requisiti di rete dell'organizzazione.

- Un indirizzo IP del server DNS primario e un indirizzo IP del server DNS secondario nell'insieme di opzioni DHCP del VPC per risolvere gli indirizzi IP dell'host. Amazon EVS richiede inoltre la creazione di una zona di ricerca diretta DNS con record A e una zona di ricerca inversa con record PTR per ogni appliance di gestione VCF e host Amazon EVS nella distribuzione. Per ulteriori informazioni, consulta the section called “Configurazione del server DNS”.
- Blocchi CIDR della sottorete VLAN di Amazon EVS per ogni sottorete VLAN fornita da Amazon EVS durante la creazione dell'ambiente. Le sottoreti VLAN di Amazon EVS hanno una dimensione

minima del blocco CIDR di /28 e una dimensione massima di /24. I blocchi CIDR non devono essere sovrapposti.

- Un'istanza di Amazon VPC Route Server con la propagazione del Route Server abilitata.
- Due endpoint Route Server nella sottorete di accesso al servizio.
- Due peer di Route Server che eseguono il peering dei nodi NSX Edge di cui Amazon EVS effettua il provisioning con gli endpoint Route Server.

Gateway di livello 0

Il gateway tier-0 gestisce tutto il traffico nord-sud tra le reti logiche e fisiche e viene creato sulla rete overlay NSX. Questo gateway tier-0 viene creato come parte della distribuzione di Amazon EVS.

> **Note**
>
> Amazon EVS supporta solo un gateway tier-0 per un cluster NSX Edge Active/Standby con due nodi NSX Edge.

Gateway di primo livello

Il gateway tier-1 gestisce il traffico est-ovest tra i segmenti di rete instradati all'interno di un ambiente e viene creato sulla rete overlay NSX. Il gateway tier-1 dispone di connessioni in downlink ai segmenti e connessioni uplink al gateway tier-0. È possibile creare e configurare gateway Tier-1 aggiuntivi se necessario.

Cluster NSX Edge

Amazon EVS utilizza l'interfaccia NSX Manager per distribuire un cluster NSX Edge con due nodi NSX Edge eseguiti in modalità Active/Standby. Questo cluster NSX Edge fornisce la piattaforma su cui funzionano i gateway Tier-0 e Tier-1, insieme alle connessioni VPN e ai relativi macchinari di routing BGP. IPsec

Risorse Amazon EVS

Amazon EVS fornisce le seguenti AWS risorse durante la creazione dell'ambiente. Queste risorse vengono visualizzate nel VPC a cui consenti ad Amazon EVS di accedere e sono visibili durante AWS Management Console e AWS CLI dopo la loro creazione.

> **Important**
>
> La modifica di queste risorse al di fuori della console e dell'API di Amazon EVS potrebbe influire sulla disponibilità e sulla stabilità del tuo ambiente Amazon EVS.

- Interfacce di rete elastiche di Amazon EVS che consentono la connettività ai dispositivi e agli host VCF.
- ESXi Host Amazon EVS eseguiti su istanze Amazon EC2 bare metal. Per ulteriori informazioni, consulta the section called “Host Amazon EVS”.

  > **Important**
  >
  > Il tuo ambiente Amazon EVS deve avere un minimo di 4 host e non più di 16 host. Amazon EVS supporta solo ambienti con 4-16 host.

- Sottoreti VLAN Amazon EVS che collegano il tuo VPC ai dispositivi VCF. Per ulteriori informazioni, consulta the section called “Sottorete VLAN Amazon EVS”.

Configurazione di Amazon Elastic VMware Service

> **Note**
>
> Amazon EVS è in versione di anteprima pubblica ed è soggetto a modifiche.

Per utilizzare Amazon EVS, dovrai configurare altri AWS servizi e configurare il tuo ambiente per soddisfare i requisiti di VMware Cloud Foundation (VCF).

Argomenti

- Registrati per AWS
- Crea un utente IAM
- Crea un ruolo IAM per delegare l'autorizzazione Amazon EVS a un utente IAM
- Iscriviti a un piano AWS Business, AWS Enterprise On-Ramp o Enterprise AWS Support
- Controlla le quote
- Pianifica le dimensioni del VPC CIDR
- Crea una prenotazione EC2 di capacità Amazon
- Configura il AWS CLI
- Crea una Amazon EC2 key pair
- Prepara il tuo ambiente per VMware Cloud Foundation (VCF)
- Acquisisci le chiavi di licenza VCF
- VMware Prerequisiti HCX

Registrati per AWS

Se non ne hai uno Account AWS, completa i seguenti passaggi per crearne uno.

1. Apri la https://portal.aws.amazon.com/billing/registrazione.
2. Segui le istruzioni online.

Crea un utente IAM

1. Accedere alla console IAM come proprietario dell'account scegliendo Root user (Utente root) e immettendo l'indirizzo email dell'account AWS. Nella pagina successiva, inserisci la password.

> **Note**
>
> È fortemente consigliato rispettare la best practice sull'utilizzo dell'utente IAM `Administrator` di seguito e conservare in un luogo sicuro le credenziali dell'utente root. Accedi come utente root solo per eseguire alcune attività di gestione dell'account e del servizio.

2. Nel riquadro di navigazione, scegli Utenti, quindi scegli Crea utente.
3. In Nome utente, inserisci `Administrator`.
4. Selezionare la casella di controllo accanto a AWS Management Console access (Accesso a Console di gestione AWS). Quindi scegli Password personalizzata e inserisci la nuova password nella casella di testo.
5. (Facoltativo) Per impostazione predefinita, AWS richiede che il nuovo utente crei una nuova password al primo accesso. Puoi deselezionare la casella di controllo accanto a User must create a new password at next sign-in (L'utente deve creare una nuova password al prossimo accesso) per consentire al nuovo utente di reimpostare la propria password dopo aver effettuato l'accesso.
6. Scegli Successivo: Autorizzazioni.
7. In Imposta autorizzazioni, seleziona Aggiungi l'utente al gruppo.
8. Seleziona Crea gruppo.
9. Nella finestra di dialogo Crea gruppo, per Nome gruppo inserisci `Administrators`.
10. Scegliere Filter policies (Filtra policy), quindi selezionare AWS managed -job function (Funzione lavorativa gestita da AWS) per filtrare il contenuto della tabella.
11. Nell'elenco delle politiche, seleziona la casella di controllo per AdministratorAccess. Seleziona quindi Crea gruppo.

> **Note**
>
> È necessario attivare l'accesso utente e ruolo IAM alla fatturazione prima di poter utilizzare le autorizzazioni `AdministratorAccess` per accedere alla console Fatturazione e

gestione costi AWS. A questo scopo, segui le istruzioni nella fase 1 del tutorial sulla delega dell'accesso alla console di fatturazione.

12. Nell'elenco dei gruppi seleziona la casella di controllo per il tuo nuovo gruppo. Se necessario, seleziona Aggiorna per visualizzare il gruppo nell'elenco.
13. Scegli Successivo: Tag.
14. (Facoltativo) Aggiungi metadati all'utente collegando i tag come coppie chiave-valore. Per ulteriori informazioni sull'uso dei tag in IAM, consulta Assegnazione di tag a entità IAM nella Guida per l'utente di IAM.
15. Seleziona Successivo: Rivedi per visualizzare l'elenco dei membri del gruppo da aggiungere al nuovo utente. Quando sei pronto per continuare, seleziona Crea utente.

È possibile utilizzare questa stessa procedura per creare altri gruppi e utenti e concedere agli utenti l'accesso alle risorse dell'account AWS. Per ulteriori informazioni sull'utilizzo di policy che limitano le autorizzazioni degli utenti a risorse AWS specifiche, consulta Access Management and Example Policies.

Crea un ruolo IAM per delegare l'autorizzazione Amazon EVS a un utente IAM

Puoi utilizzare i ruoli per delegare l'accesso alle tue risorse. AWS Con i ruoli IAM, puoi stabilire relazioni di fiducia tra il tuo account fiduciario e altri account AWS affidabili. L'account affidabile possiede la risorsa a cui accedere e l'account affidabile contiene gli utenti che devono accedere alla risorsa.

Dopo aver creato la relazione di trust, un utente IAM o un'applicazione dell'account affidabile può utilizzare l'operazione `AssumeRole` API AWS Security Token Service (AWS STS). Questa operazione fornisce credenziali di sicurezza temporanee che consentono l'accesso alle AWS risorse del tuo account. Per ulteriori informazioni, consulta Creare un ruolo per delegare le autorizzazioni a un utente IAM nella Guida per l'utente. AWS Identity and Access Management

Segui questi passaggi per creare un ruolo IAM con una politica di autorizzazioni che consenta l'accesso alle operazioni di Amazon EVS.

> **Note**
>
> Amazon EVS non supporta l'uso di un profilo di istanza per passare un ruolo IAM a un' EC2 istanza.

Example

IAM console

1. Vai alla console IAM.
2. Nel menu a sinistra, scegli Politiche.
3. Scegliere Create Policy (Crea policy).
4. Nell'editor delle politiche, crea una politica di autorizzazioni che abiliti le operazioni di Amazon EVS. Per un esempio di policy, consulta the section called “Crea e gestisci un ambiente Amazon EVS”. Per visualizzare tutte le azioni, le risorse e le chiavi di condizione di Amazon EVS disponibili, consulta Azioni nel Service Authorization Reference.
5. Scegli Next (Successivo).
6. In Nome della politica, inserisci un nome di politica significativo per identificare questa politica.
7. Rivedi le autorizzazioni definite in questa politica.
8. (Facoltativo) Aggiungi tag per identificare, organizzare o cercare questa risorsa.
9. Scegliere Create Policy (Crea policy).
10. Nel menu a sinistra, scegli Ruoli.
11. Scegliere Crea ruolo.
12. Per Tipo di entità affidabile, scegli Account AWS.
13. In An Account AWS , specifica l'account su cui desideri eseguire le azioni Amazon EVS e scegli Avanti.
14. Nella pagina Aggiungi autorizzazioni, seleziona la politica di autorizzazione che hai creato in precedenza e scegli Avanti.
15. In Nome ruolo, inserisci un nome significativo per identificare questo ruolo.
16. Esamina la politica di fiducia e assicurati che quella corretta Account AWS sia elencata come principale.
17. (Facoltativo) Aggiungi tag per identificare, organizzare o cercare questa risorsa.
18. Scegliere Crea ruolo.

AWS CLI

1. Copia i seguenti contenuti in un file JSON di policy di fiducia. Per l'ARN principale, sostituisci l'ID e il `service-user` nome di esempio con il tuo Account AWS Account AWS ID e il tuo nome utente IAM.

```
{
  "Version": "2012-10-17",
  "Statement": [
    {
      "Effect": "Allow",
      "Principal": {
        "AWS": "arn:aws:iam::123456789012:user/service-user"
      },
      "Action": "sts:AssumeRole"
    }
  ]
}
```

2. Crea il ruolo. `evs-environment-role-trust-policy.json`Sostituiscilo con il nome del file della politica di fiducia.

```
aws iam create-role \
  --role-name myAmazonEVSEnvironmentRole \
  --assume-role-policy-document file://"evs-environment-role-trust-policy.json"
```

3. Crea una politica di autorizzazioni che abiliti le operazioni di Amazon EVS e associa la policy al ruolo. Sostituisci `myAmazonEVSEnvironmentRole` con il nome del tuo ruolo. Per un esempio di policy, consulta the section called “Crea e gestisci un ambiente Amazon EVS”. Per visualizzare tutte le azioni, le risorse e le chiavi di condizione di Amazon EVS disponibili, consulta Azioni nel Service Authorization Reference.

```
aws iam attach-role-policy \
  --policy-arn arn:aws:iam::aws:policy/AmazonEVSEnvironmentPolicy \
  --role-name myAmazonEVSEnvironmentRole
```

Iscriviti a un piano AWS Business, AWS Enterprise On-Ramp o Enterprise AWS Support

Amazon EVS richiede che i clienti siano iscritti a un piano AWS Business, AWS Enterprise On-Ramp o Enterprise AWS Support per ricevere accesso continuo al supporto tecnico e alla guida architetturale di Amazon EVS. Se hai carichi di lavoro critici per l'azienda, ti consigliamo di iscriverti ai piani Enterprise On-Ramp o AWS Enterprise Support. AWS Per ulteriori informazioni, consulta Compare AWS Support Plans.

> **Important**
>
> La creazione dell'ambiente Amazon EVS non riesce se non ti iscrivi a un piano AWS Business, AWS Enterprise On-Ramp o Enterprise AWS Support.

Controlla le quote

Per consentire la creazione dell'ambiente Amazon EVS, assicurati che il tuo account abbia il valore di quota minimo richiesto a livello di account di 4 per il numero di host per quota di ambiente EVS. Il valore predefinito è 0. Per ulteriori informazioni, consulta the section called “Quote del servizio”.

> **Important**
>
> La creazione dell'ambiente Amazon EVS non riesce se il numero di host per valore di quota dell'ambiente EVS non è almeno 4.

Pianifica le dimensioni del VPC CIDR

Per consentire la creazione dell'ambiente Amazon EVS, devi fornire ad Amazon EVS un VPC che contenga una sottorete e uno spazio di indirizzi IP sufficiente per consentire ad Amazon EVS di creare le sottoreti VLAN che si connettono ai tuoi dispositivi VCF. Per ulteriori informazioni, consultare the section called “Considerazioni sulla rete Amazon EVS” e the section called “Sottorete VLAN Amazon EVS”.

Crea una prenotazione EC2 di capacità Amazon

Amazon EVS lancia istanze Amazon EC2 i4i.metal che rappresentano gli host ESXi nel tuo ambiente Amazon EVS. Per assicurarti di disporre di una capacità di istanze i4i.metal sufficiente quando ne hai bisogno, ti consigliamo di richiedere una Amazon EC2 Capacity Reservation. Puoi creare una prenotazione della capacità in qualsiasi momento e scegliere quando avviarla. È possibile richiedere una prenotazione di capacità per l'uso immediato oppure è possibile richiedere una prenotazione di capacità per date future. Per ulteriori informazioni, consulta Reserve computing capacity with EC2 On-Demand Capacity Reservations nella Amazon Elastic Compute Cloud User Guide.

Configura il AWS CLI

AWS CLI È uno strumento a riga di comando con cui lavorare Servizi AWS, incluso Amazon EVS. Viene anche utilizzato per autenticare utenti o ruoli IAM per l'accesso all'ambiente di virtualizzazione Amazon EVS e ad altre AWS risorse dal computer locale. Per fornire AWS risorse dalla riga di comando, è necessario ottenere un ID della chiave di AWS accesso e una chiave segreta da utilizzare nella riga di comando. Quindi è necessario configurare queste credenziali nella AWS CLI. Per ulteriori informazioni, consulta Configurare la versione 2 AWS CLI nella Guida per AWS Command Line Interface l'utente.

Crea una Amazon EC2 key pair

Amazon EVS utilizza una coppia di Amazon EC2 key pair fornita durante la creazione dell'ambiente per connettersi ai tuoi host. Per creare una coppia di chiavi, segui i passaggi su Crea una coppia di chiavi per la tua Amazon EC2 istanza nella Guida per l' Amazon Elastic Compute Cloud utente.

Prepara il tuo ambiente per VMware Cloud Foundation (VCF)

Prima di distribuire l'ambiente Amazon EVS, l'ambiente deve soddisfare i requisiti dell'infrastruttura VMware Cloud Foundation (VCF). Per i prerequisiti VCF dettagliati, consulta la cartella di lavoro di pianificazione e preparazione nella documentazione del prodotto Cloud Foundation. VMware

È inoltre necessario acquisire familiarità con i requisiti di VCF 5.2.1. Per ulteriori informazioni, consulta le note di rilascio di VCF 5.2.1

> **Note**
>
> Al momento Amazon EVS supporta solo la versione VCF 5.2.1.x.

Acquisisci le chiavi di licenza VCF

Per utilizzare Amazon EVS, devi fornire una chiave di soluzione VCF e una chiave di licenza vSAN. La chiave della soluzione VCF deve avere almeno 256 core. La chiave di licenza vSAN deve avere almeno 110 TiB di capacità vSAN. Per ulteriori informazioni sulle licenze VCF, consulta Managing License Keys in VMware Cloud Foundation nella Cloud Foundation Administration Guide. VMware

> **Note**
>
> Utilizza l'interfaccia utente SDDC Manager per gestire la soluzione VCF e le chiavi di licenza vSAN. Amazon EVS richiede il mantenimento di una soluzione VCF valida e delle chiavi di licenza vSAN in SDDC Manager per il corretto funzionamento del servizio. Se si gestiscono queste chiavi utilizzando vSphere Client, è necessario assicurarsi che tali chiavi vengano visualizzate anche nella schermata delle licenze dell'interfaccia utente di SDDC Manager.

VMware Prerequisiti HCX

Puoi usare VMware HCX per migrare i carichi di lavoro VMware basati esistenti su Amazon EVS. Prima di utilizzare VMware HCX con Amazon EVS, assicurati che le seguenti attività preliminari siano state completate.

- Prima di poter utilizzare VMware HCX con Amazon EVS, è necessario soddisfare i requisiti minimi di rete. Per ulteriori informazioni, consulta i requisiti minimi di Network Underlay nella Guida per l'utente di HCX. VMware
- VMware NSX è installato e configurato nell'ambiente in uso. Per ulteriori informazioni, consulta la Guida all'installazione di VMware NSX.
- VMware HCX viene attivato e installato nell'ambiente in uso. Per ulteriori informazioni, consulta Informazioni introduttive con VMware HCX nella Guida introduttiva a HCX. VMware

Guida introduttiva ad Amazon Elastic VMware Service

> **Note**
>
> Amazon EVS è in versione di anteprima pubblica ed è soggetto a modifiche.

Usa questa guida per iniziare a usare Amazon Elastic VMware Service (Amazon EVS). Imparerai come creare un ambiente Amazon EVS con host all'interno del tuo Amazon Virtual Private Cloud (VPC).

Al termine, avrai a disposizione un ambiente Amazon EVS che potrai utilizzare per migrare i tuoi carichi di lavoro VMware basati su vSphere verso. Cloud AWS

> **Important**
>
> Per iniziare nel modo più semplice e veloce possibile, questo argomento include i passaggi per creare un VPC e specifica i requisiti minimi per la configurazione del server DNS e la creazione dell'ambiente Amazon EVS. Prima di creare queste risorse, ti consigliamo di pianificare lo spazio degli indirizzi IP e la configurazione dei record DNS in modo da soddisfare i tuoi requisiti. È inoltre necessario acquisire familiarità con i requisiti VCF 5.2.1. Per ulteriori informazioni, consulta le note di rilascio di VCF 5.2.1.

> **Important**
>
> Al momento Amazon EVS supporta solo la versione VCF 5.2.1.x.

Argomenti

- Prerequisiti
- Crea un VPC con sottoreti e tabelle di routing
- Configurazione dei server DNS e NTP utilizzando il set di opzioni VPC DHCP
- (Facoltativo) Configurare la connettività di rete locale utilizzando AWS Direct Connect o AWS Site-to-Site VPN con AWS Transit Gateway
- Configura un'istanza VPC Route Server con endpoint e peer

- Crea un ambiente Amazon EVS
- Verifica la creazione dell'ambiente Amazon EVS
- Associa le sottoreti VLAN di Amazon EVS a una tabella di routing
- Crea un ACL di rete per controllare il traffico della sottorete VLAN di Amazon EVS
- Recupera le credenziali VCF e accedi ai dispositivi di gestione VCF
- Configurare la console seriale EC2
- Eliminazione
- Passaggi successivi

Prerequisiti

Prima di iniziare, devi completare le attività prerequisite di Amazon EVS. Per ulteriori informazioni, consulta Configurazione di Amazon Elastic VMware Service.

Crea un VPC con sottoreti e tabelle di routing

> **Note**
>
> Il VPC, le sottoreti e l'ambiente Amazon EVS devono essere creati tutti nello stesso account. Amazon EVS non supporta la condivisione tra account di sottoreti VPC o ambienti Amazon EVS.

1. Apri la Amazon VPC console.
2. Nella scheda VPC, scegli Create VPC (Crea modulo VPC).
3. Per Risorse da creare, scegli VPC e altro.
4. Per creare tag dei nomi per le risorse VPC, tieni selezionata Generazione automatica dei tag dei nomi altrimenti deselezionala per scegliere autonomamente tag dei nomi per le risorse VPC.
5. Per il blocco IPv4 CIDR, inserisci un blocco CIDR. IPv4 Un VPC deve avere un blocco IPv4 CIDR. Assicurati di creare un VPC di dimensioni adeguate per ospitare le sottoreti Amazon EVS. Le sottoreti Amazon EVS hanno una dimensione minima del blocco CIDR di /28 e una dimensione massima di /24. Per ulteriori informazioni, consulta the section called “Considerazioni sulla rete Amazon EVS”

> **Note**
>
> Amazon EVS non supporta IPv6 al momento.

6. Mantieni Tenancy così com'è. `Default` Con questa opzione selezionata, EC2 le istanze avviate in questo VPC utilizzeranno l'attributo tenancy specificato al momento dell'avvio delle istanze. Amazon EVS lancia EC2 istanze bare metal per tuo conto.
7. Per Numero di zone di disponibilità (AZs), scegli 1.

> **Note**
>
> Al momento Amazon EVS supporta solo implementazioni Single-AZ.

8. Espandi Personalizza AZs e scegli la AZ per le tue sottoreti.

> **Note**
>
> È necessario eseguire la distribuzione in una AWS regione in cui è supportato Amazon EVS. Per ulteriori informazioni sulla disponibilità della regione Amazon EVS, consultaEndpoint e quote.

9. (Facoltativo) Se hai bisogno di connettività Internet, per Numero di sottoreti pubbliche, scegli 1.
10. Per Numero di sottoreti private, scegli 1.
11. Per scegliere gli intervalli di indirizzi IP delle sottoreti, espandi Personalizza i blocchi CIDR delle sottoreti.

> **Note**
>
> Le sottoreti VLAN di Amazon EVS dovranno inoltre essere create da questo spazio CIDR VPC. Assicurati di lasciare spazio sufficiente nel blocco CIDR VPC per le sottoreti VLAN richieste dal servizio. Le sottoreti VPC devono avere una dimensione minima del blocco CIDR di /28. Le sottoreti VLAN di Amazon EVS hanno una dimensione minima del blocco CIDR di /28 e una dimensione massima di /24.

12. (Facoltativo) Per concedere l'accesso a Internet alle risorse, IPv4 per i gateway NAT, scegli In 1 AZ. Tieni presente che esiste un costo associato ai gateway NAT. Per ulteriori informazioni, consulta Prezzi per i gateway NAT.

> **Note**
>
> Amazon EVS richiede l'uso di un gateway NAT per abilitare la connettività Internet in uscita.

13. Per VPC endpoints (Endpoint VPC), scegli None (Nessuno).

> **Note**
>
> Amazon EVS non supporta gli endpoint VPC gateway Amazon S3 per il momento. Per abilitare la Amazon S3 connettività, è necessario configurare un'interfaccia VPC endpoint utilizzando for. AWS PrivateLink Amazon S3 Per ulteriori informazioni, consulta AWS PrivateLink la Guida per Amazon S3 l'utente di Amazon Simple Storage Service.

14. Per le opzioni DNS, mantieni selezionate le impostazioni predefinite. Amazon EVS richiede che il tuo VPC disponga di funzionalità di risoluzione DNS per tutti i componenti VCF.
15. (Facoltativo) Per aggiungere un tag al VPC, espandi Altri tag, scegli Aggiungi nuovo tag e immetti una chiave e un valore di tag.
16. Seleziona Crea VPC.

> **Note**
>
> Amazon VPC crea automaticamente una tabella di routing principale e vi associa le sottoreti per impostazione predefinita. Amazon EVS creerà sottoreti nella tabella di routing principale.

Configurazione dei server DNS e NTP utilizzando il set di opzioni VPC DHCP

Amazon EVS utilizza il set di opzioni DHCP del tuo VPC per recuperare quanto segue:

- Server DNS (Domain Name System) utilizzati per risolvere gli indirizzi IP degli host.
- Server Network Time Protocol (NTP) utilizzati per evitare problemi di sincronizzazione temporale nell'SDDC.

È possibile creare un set di opzioni DHCP utilizzando la console o. Amazon VPC AWS CLI Per ulteriori informazioni, consulta Creare un set di opzioni DHCP nella Guida per l' Amazon VPC utente.

Configurazione del server DNS

È possibile inserire IPv4 gli indirizzi di un massimo di quattro server DNS (Domain Name System). Puoi utilizzarlo Route 53 come provider di server DNS oppure puoi fornire i tuoi server DNS personalizzati. Per ulteriori informazioni sulla configurazione di Route 53 come servizio DNS per un dominio esistente, vedi Rendere Route 53 il servizio DNS per un dominio in uso.

> **Note**
>
> L'utilizzo sia di Route 53 che di un server DNS (Domain Name System) personalizzato può causare un comportamento imprevisto.

> **Note**
>
> Amazon EVS non supporta IPv6 al momento.

Per distribuire correttamente un ambiente, il set di opzioni DHCP del tuo VPC deve avere le seguenti impostazioni DNS:

- Un indirizzo IP del server DNS primario e un indirizzo IP del server DNS secondario nel set di opzioni DHCP.
- Una zona di ricerca diretta DNS con record A per ogni appliance di gestione VCF e host Amazon EVS nella distribuzione, come descritto in. the section called “Crea un ambiente Amazon EVS”
- Una zona di ricerca inversa con record PTR per ogni appliance di gestione VCF e host Amazon EVS nella distribuzione, come descritto in. the section called “Crea un ambiente Amazon EVS”

Per ulteriori informazioni sulla configurazione dei server DNS in un set di opzioni DHCP, consulta Creare un set di opzioni DHCP.

> **Note**
>
> Se utilizzi nomi di dominio DNS personalizzati definiti in una zona ospitata privata in Route 53 o utilizzi DNS privato con interfaccia VPC endpoints (AWS PrivateLink), devi impostare

entrambi gli attributi e su. `enableDnsHostnames` `enableDnsSupport` `true` Per ulteriori informazioni, consulta Attributi DNS per il tuo VPC.

Configurazione del server NTP

I server NTP forniscono il tempo alla rete. È possibile inserire gli IPv4 indirizzi di un massimo di quattro server Network Time Protocol (NTP). Per ulteriori informazioni sulla configurazione dei server NTP in un set di opzioni DHCP, consulta Creare un set di opzioni DHCP.

> **Note**
>
> Amazon EVS non supporta IPv6 al momento.

Puoi specificare Amazon Time Sync Service all' IPv4 indirizzo`169.254.169.123`. Per impostazione predefinita, le EC2 istanze Amazon distribuite da Amazon EVS utilizzano il servizio Amazon Time Sync all'indirizzo. IPv4 `169.254.169.123`

Per ulteriori informazioni sui server NTP, consulta RFC 2123. Per ulteriori informazioni sul servizio Amazon Time Sync, consulta la sezione Imposta l'ora per la tua istanza nella Amazon EC2 User Guide.

(Facoltativo) Configurare la connettività di rete locale utilizzando AWS Direct Connect o AWS Site-to-Site VPN con AWS Transit Gateway

È possibile configurare la connettività tra il data center locale e l' AWS infrastruttura utilizzando AWS Direct Connect un gateway di transito associato o utilizzando un collegamento AWS Site-to-Site VPN a un gateway di transito. AWS Site-to-Site La VPN crea una connessione IPsec VPN al gateway di transito su Internet. AWS Direct Connect crea una connessione IPsec VPN al gateway di transito tramite una connessione privata dedicata. Dopo aver creato l'ambiente Amazon EVS, puoi utilizzare entrambe le opzioni per connettere i firewall dei data center locali all' VMware ambiente NSX.

> **Note**
>
> Amazon EVS non supporta la connettività tramite un'interfaccia virtuale privata (VIF) AWS Direct Connect o tramite una connessione AWS Site-to-Site VPN che termina direttamente nel VPC sottostante.

Per ulteriori informazioni sulla configurazione di una AWS Direct Connect connessione, consulta Gateway and Transit AWS Direct Connect Gateway Associations. Per ulteriori informazioni sull'utilizzo della AWS Site-to-Site VPN con AWS Transit Gateway, consulta gli allegati AWS Site-to-Site VPN in Amazon VPC Transit Gateways nella Transit Gateway User Guide. Amazon VPC

Configura un'istanza VPC Route Server con endpoint e peer

Amazon EVS utilizza Amazon VPC Route Server per abilitare il routing dinamico basato su BGP verso la tua rete overlay VPC. È necessario specificare un server di routing che condivida le rotte verso almeno due endpoint del server di routing nella sottorete di accesso al servizio. L'ASN peer configurato sui peer del server di routing deve corrispondere e gli indirizzi IP del peer devono essere univoci.

> **Important**
>
> Quando abiliti la propagazione del Route Server, assicurati che tutte le tabelle di routing che vengono propagate abbiano almeno un'associazione di sottorete esplicita. La pubblicità delle rotte BGP fallisce se la tabella di routing ha un'associazione di sottorete esplicita.

Per ulteriori informazioni sulla configurazione del Route Server VPC, consulta il tutorial introduttivo su Route Server.

> **Note**
>
> Per il rilevamento della peer liveness di Route Server, Amazon EVS supporta solo il meccanismo keepalive BGP predefinito. Amazon EVS non supporta il rilevamento dell'inoltro bidirezionale (BFD) multi-hop.

> **Note**
>
> Ti consigliamo di abilitare i percorsi persistenti per l'istanza del server di routing con una durata di persistenza compresa tra 1 e 5 minuti. Se abilitata, le rotte verranno conservate nel database di routing del server di routing anche se tutte le sessioni BGP terminano. Per ulteriori informazioni, consulta Create a route server nella Guida per l' Amazon VPC utente.

> **Note**
>
> Se utilizzi un gateway NAT o un gateway di transito, assicurati che il server di routing sia configurato correttamente per propagare le route NSX alle tabelle di routing VPC.

Crea un ambiente Amazon EVS

> **Important**
>
> Per iniziare nel modo più semplice e veloce possibile, questo argomento include i passaggi per creare un ambiente Amazon EVS con impostazioni predefinite. Prima di creare un ambiente, ti consigliamo di acquisire familiarità con tutte le impostazioni e di implementare un ambiente con le impostazioni che soddisfano i tuoi requisiti. Gli ambienti possono essere configurati solo durante la creazione iniziale dell'ambiente. Gli ambienti non possono essere modificati dopo averli creati. Per una panoramica di tutte le possibili impostazioni dell'ambiente Amazon EVS, consulta la Amazon EVS API Reference Guide.

> **Note**
>
> Gli ambienti Amazon EVS devono essere distribuiti nella stessa regione e zona di disponibilità delle sottoreti VPC e VPC.

Completa questo passaggio per creare un ambiente Amazon EVS con host e sottoreti VLAN.

Example

Amazon EVS console

1. Vai alla console Amazon EVS.

> **Note**
>
> Assicurati che la AWS regione mostrata in alto a destra della console sia la AWS regione in cui desideri creare il tuo ambiente. In caso contrario, scegli il menu a discesa accanto al nome AWS della regione e scegli la AWS regione che desideri utilizzare.

> **Note**
>
> Le operazioni Amazon EVS attivate dalla console Amazon EVS non genereranno eventi. CloudTrail

2. Nel riquadro di navigazione, selezionare Compute environments (Ambienti di calcolo).
3. Seleziona Create environment (Crea ambiente).
4. Nella pagina Convalida dei requisiti di Amazon EVS, procedi come segue.
   a. Verificare che i requisiti di AWS Support e la quota di servizio siano soddisfatti. Per ulteriori informazioni sui requisiti di supporto di Amazon EVS, consultathe section called “Iscriviti a un piano AWS Business, AWS Enterprise On-Ramp o Enterprise AWS Support”. Per ulteriori informazioni sui requisiti di quota di Amazon EVS, consultathe section called “Quote del servizio”.
   b. (Facoltativo) In Nome, inserisci un nome di ambiente.
   c. Per la versione Environment, scegli la tua versione VCF. Amazon EVS attualmente supporta solo la versione 5.2.1.x.
   d. Per Site ID, inserisci il tuo ID del sito Broadcom.
   e. Per la chiave della soluzione VCF, inserisci una chiave di soluzione VCF. Questa chiave di licenza non può essere utilizzata da un ambiente esistente.

   > **Note**
   >
   > La chiave della soluzione VCF deve avere almeno 256 core.

> **Note**
>
> Amazon EVS richiede il mantenimento di una chiave di soluzione VCF valida in SDDC Manager per il corretto funzionamento del servizio. Se si gestisce la chiave della soluzione VCF utilizzando vSphere Client dopo la distribuzione, è necessario assicurarsi che le chiavi vengano visualizzate anche nella schermata delle licenze dell'interfaccia utente di SDDC Manager.

f. Per la chiave di licenza vSAN, inserire una chiave di licenza vSAN. Questa chiave di licenza non può essere utilizzata da un ambiente esistente.

> **Note**
>
> La chiave di licenza vSAN deve avere almeno 110 TiB di capacità vSAN.

> **Note**
>
> Amazon EVS richiede il mantenimento di una chiave di licenza vSAN valida in SDDC Manager per il corretto funzionamento del servizio. Se si gestisce la chiave di licenza vSAN utilizzando vSphere Client dopo la distribuzione, è necessario assicurarsi che le chiavi vengano visualizzate anche nella schermata delle licenze dell'interfaccia utente di SDDC Manager.

g. Per quanto riguarda i termini della licenza VCF, seleziona la casella per confermare che hai acquistato e continuerai a mantenere il numero richiesto di licenze software VCF per coprire tutti i core dei processori fisici nell'ambiente Amazon EVS. Le informazioni sul tuo software VCF in Amazon EVS verranno condivise con Broadcom per verificare la conformità della licenza.

h. Scegli Next (Successivo).

5. Nella pagina Specificare i dettagli dell'host, completa i seguenti passaggi 4 volte per aggiungere 4 host all'ambiente. Gli ambienti Amazon EVS richiedono 4 host per la distribuzione iniziale.

   a. Scegli Aggiungi dettagli sull'host.

   b. Per il nome host DNS, inserisci il nome host per l'host.

c. Per tipo di istanza, scegli il tipo di EC2 istanza.

> **Important**
>
> Non interrompere o terminare EC2 le istanze distribuite da Amazon EVS. Questa azione comporta la perdita di dati.

> **Note**
>
> Al momento Amazon EVS supporta solo EC2 istanze i4i.metal.

d. Per la coppia di chiavi SSH, scegli una coppia di chiavi SSH per l'accesso SSH all'host.

e. Scegli Aggiungi host.

6. Nella pagina Configura reti e connettività, procedi come segue.

a. Per VPC, scegli il VPC che hai creato in precedenza.

b. Per la sottorete di accesso al servizio, scegli la sottorete privata creata al momento della creazione del VPC.

c. Per il gruppo di sicurezza: facoltativo, puoi scegliere fino a 2 gruppi di sicurezza che controllano la comunicazione tra il piano di controllo di Amazon EVS e il VPC. Amazon EVS utilizza il gruppo di sicurezza predefinito se non viene scelto alcun gruppo di sicurezza.

> **Note**
>
> Assicurati che i gruppi di sicurezza scelti forniscano connettività ai tuoi server DNS e alle sottoreti VLAN Amazon EVS.

d. In Connettività di gestione, inserisci i blocchi CIDR da utilizzare per le sottoreti VLAN di Amazon EVS.

> **Important**
>
> Le sottoreti VLAN Amazon EVS possono essere create solo durante la creazione dell'ambiente Amazon EVS e non possono essere modificate dopo la creazione dell'ambiente. È necessario assicurarsi che i blocchi CIDR della sottorete VLAN siano dimensionati correttamente prima di creare l'ambiente. Non sarà possibile

aggiungere sottoreti VLAN dopo la distribuzione dell'ambiente. Per ulteriori informazioni, consulta the section called “Considerazioni sulla rete Amazon EVS”.

e. In Espansione VLANs, inserisci i blocchi CIDR per ulteriori sottoreti VLAN Amazon EVS che possono essere utilizzate per espandere le funzionalità VCF all'interno di Amazon EVS, ad esempio abilitando NSX Federation.

> **Note**
>
> Assicurati che i blocchi VLAN CIDR che fornisci siano dimensionati correttamente all'interno del VPC. Per ulteriori informazioni, consulta the section called “Considerazioni sulla rete Amazon EVS”.

f. In Connettività Workload/VCF, inserisci il blocco CIDR per la VLAN di uplink NSX e scegli 2 endpoint VPC Route Server peer that peer to Route Server IDs tramite l'uplink NSX.

> **Note**
>
> Amazon EVS richiede un'istanza VPC Route Server associata a 2 endpoint Route Server e 2 peer Route Server. Questa configurazione consente il routing dinamico basato su BGP sull'uplink NSX. Per ulteriori informazioni, consulta the section called “Configura un'istanza VPC Route Server con endpoint e peer”.

g. Scegli Next (Successivo).

7. Nella pagina Specificare i nomi host DNS di gestione, procedi come segue.

   a. In Nomi host DNS delle appliance di gestione, inserisci i nomi host DNS delle macchine virtuali su cui ospitare i dispositivi di gestione VCF. Se utilizzi Route 53 come provider DNS, scegli anche la zona ospitata che contiene i tuoi record DNS.

   b. In Credenziali, scegli se utilizzare la chiave KMS AWS gestita per Secrets Manager o una chiave KMS gestita dal cliente fornita da te. Questa chiave viene utilizzata per crittografare le credenziali VCF necessarie per utilizzare le appliance SDDC Manager, NSX Manager e vCenter.

> **Note**
>
> Esistono costi di utilizzo associati alle chiavi KMS gestite dal cliente. Per ulteriori informazioni, consulta la pagina dei prezzi di AWS KMS.

c. Scegli Next (Successivo).

8. (Facoltativo) Nella pagina Aggiungi tag, aggiungi i tag che desideri assegnare a questo ambiente e scegli Avanti.

> **Note**
>
> Gli host creati come parte di questo ambiente riceveranno il seguente tag:`DoNotDelete-EVS-environmentid-hostname`.

> **Note**
>
> I tag associati all'ambiente Amazon EVS non si propagano alle AWS risorse sottostanti come EC2 le istanze. Puoi creare tag sulle AWS risorse sottostanti utilizzando la rispettiva console di servizio o il. AWS CLI

9. Nella pagina Rivedi e crea, rivedi la configurazione e scegli Crea ambiente.

> **Note**
>
> Amazon EVS distribuisce una recente versione in bundle di VMware Cloud Foundation che potrebbe non includere aggiornamenti individuali di prodotto, noti come patch asincrone. Al termine di questa distribuzione, consigliamo vivamente di esaminare e aggiornare i singoli prodotti utilizzando l'Async Patch Tool (AP Tool) di Broadcom o l'automazione LCM integrata nel prodotto SDDC Manager. Gli aggiornamenti di NSX devono essere eseguiti all'esterno di SDDC Manager.

> **Note**
>
> La creazione dell'ambiente può richiedere diverse ore.

AWS CLI

1. Aprire una sessione di terminale.

2. Crea un ambiente Amazon EVS. Di seguito è riportato un esempio di `aws evs create-environment` richiesta.

> **Important**
>
> Prima di eseguire il `aws evs create-environment` comando, verifica che tutti i prerequisiti di Amazon EVS siano soddisfatti. La distribuzione dell'ambiente fallisce se i prerequisiti non sono stati soddisfatti. Per ulteriori informazioni sui requisiti di supporto di Amazon EVS, consultathe section called "Iscriviti a un piano AWS Business, AWS Enterprise On-Ramp o Enterprise AWS Support". Per ulteriori informazioni sui requisiti di quota di Amazon EVS, consultathe section called "Quote del servizio".

> **Note**
>
> Amazon EVS distribuisce una recente versione in bundle di VMware Cloud Foundation che potrebbe non includere aggiornamenti individuali di prodotto, noti come patch asincrone. Al termine di questa implementazione, ti consigliamo vivamente di rivedere e aggiornare i singoli prodotti utilizzando l'Async Patch Tool (AP Tool) di Broadcom o l'automazione LCM integrata nel prodotto SDDC Manager. Gli aggiornamenti di NSX devono essere eseguiti all'esterno di SDDC Manager.

> **Note**
>
> La creazione dell'ambiente può richiedere diverse ore.

- Per`--vpc-id`, specifica il VPC che hai creato in precedenza con un intervallo IPv4 CIDR minimo di /22.
- Per`--service-access-subnet-id`, specifica l'ID univoco della sottorete privata creata al momento della creazione del VPC.
- Infatti`--vcf-version`, Amazon EVS attualmente supporta solo VCF 5.2.1.x.
- Con`--terms-accepted`, confermi di aver acquistato e continuerai a mantenere il numero richiesto di licenze software VCF per coprire tutti i core dei processori fisici nell'ambiente

Amazon EVS. Le informazioni sul tuo software VCF in Amazon EVS verranno condivise con Broadcom per verificare la conformità della licenza.

- Per`--license-info`, inserisci la chiave della soluzione VCF e la chiave di licenza vSAN.

> **Note**
>
> La chiave della soluzione VCF deve avere almeno 256 core. La chiave di licenza vSAN deve avere almeno 110 TiB di capacità vSAN.

> **Note**
>
> Amazon EVS richiede di mantenere una chiave di soluzione VCF e una chiave di licenza vSAN valide in SDDC Manager per il corretto funzionamento del servizio. Se si gestiscono queste chiavi di licenza utilizzando vSphere Client dopo la distribuzione, è necessario assicurarsi che vengano visualizzate anche nella schermata delle licenze dell'interfaccia utente di SDDC Manager.

> **Note**
>
> La chiave della soluzione VCF e la chiave di licenza vSAN non possono essere utilizzate da un ambiente Amazon EVS esistente.

- Per `--initial-vlans` specificare gli intervalli CIDR per le sottoreti VLAN Amazon EVS che Amazon EVS crea per tuo conto. VLANs Vengono utilizzati per distribuire dispositivi di gestione VCF.

> **Important**
>
> Le sottoreti VLAN Amazon EVS possono essere create solo durante la creazione dell'ambiente Amazon EVS e non possono essere modificate dopo la creazione dell'ambiente. È necessario assicurarsi che i blocchi CIDR della sottorete VLAN siano dimensionati correttamente prima di creare l'ambiente. Non sarà possibile aggiungere sottoreti VLAN dopo la distribuzione dell'ambiente. Per ulteriori informazioni, consulta the section called “Considerazioni sulla rete Amazon EVS”.

- Per `--hosts`, specifica i dettagli degli host richiesti da Amazon EVS per la distribuzione dell'ambiente. Includi il nome host DNS, il nome della chiave EC2 SSH e il tipo di EC2 istanza per ogni host.

> **Important**
>
> Non interrompere o terminare EC2 le istanze distribuite da Amazon EVS. Questa azione comporta la perdita di dati.

> **Note**
>
> Al momento Amazon EVS supporta solo EC2 istanze i4i.metal.

- Per `--connectivity-info`, specifica il peer 2 VPC Route Server IDs che hai creato nel passaggio precedente.

> **Note**
>
> Amazon EVS richiede un'istanza VPC Route Server associata a 2 endpoint Route Server e 2 peer Route Server. Questa configurazione consente il routing dinamico basato su BGP sull'uplink NSX. Per ulteriori informazioni, consulta the section called "Configura un'istanza VPC Route Server con endpoint e peer".

- Per `--vcf-hostnames`, inserisci i nomi host DNS per le macchine virtuali su cui ospitare i dispositivi di gestione VCF.
- Per `--site-id`, inserisci l'ID univoco del tuo sito Broadcom. Questo ID consente l'accesso al portale Broadcom e viene fornito da Broadcom alla scadenza del contratto software o del rinnovo del contratto.
- (Facoltativo) Per `--region`, inserisci la regione in cui verrà distribuito l'ambiente. Se la regione non è specificata, viene utilizzata la regione predefinita.

```
aws evs create-environment \
--environment-name testEnv \
--vpc-id vpc-1234567890abcdef0 \
--service-access-subnet-id subnet-01234a1b2cde1234f \
--vcf-version VCF-5.2.1 \
--terms-accepted \
```

```
--license-info "{
      \"solutionKey\": \"00000-00000-00000-abcde-11111\",
      \"vsanKey\": \"00000-00000-00000-abcde-22222\"
    }" \
   --initial-vlans "{
      \"vmkManagement\": {
        \"cidr\": \"10.10.0.0/24\"
      },
      \"vmManagement\": {
        \"cidr\": \"10.10.1.0/24\"
      },
      \"vMotion\": {
        \"cidr\": \"10.10.2.0/24\"
      },
      \"vSan\": {
        \"cidr\": \"10.10.3.0/24\"
      },
      \"vTep\": {
        \"cidr\": \"10.10.4.0/24\"
      },
      \"edgeVTep\": {
        \"cidr\": \"10.10.5.0/24\"
      },
      \"nsxUplink\": {
        \"cidr\": \"10.10.6.0/24\"
      },
      \"hcx\": {
        \"cidr\": \"10.10.7.0/24\"
      },
      \"expansionVlan1\": {
        \"cidr\": \"10.10.8.0/24\"
      },
      \"expansionVlan2\": {
          \"cidr\": \"10.10.9.0/24\"
      }
    }" \
--hosts "[
    {
      \"hostName\": \"esx01\",
      \"keyName\": \"sshKey-04-05-45\”,
      \"instanceType\": \"i4i.metal\"
    },
    {
      \"hostName\": \"esx02\",
```

```
      \"keyName\": \"sshKey-04-05-45\",
      \"instanceType\": \"i4i.metal\"
    },
    {
      \"hostName\": \"esx03\",
      \"keyName\": \"sshKey-04-05-45\",
      \"instanceType\": \"i4i.metal\"
    },
    {
      \"hostName\": \"esx04\",
      \"keyName\": \"sshKey-04-05-45\",
      \"instanceType\": \"i4i.metal\"
    }
  ]" \
--connectivity-info "{
    \"privateRouteServerPeerings\": [\"rsp-1234567890abcdef0\",\"rsp-
abcdef01234567890\"]
  }" \
  --vcf-hostnames "{
    \"vCenter\": \"vcf-vc01\",
    \"nsx\": \"vcf-nsx\",
    \"nsxManager1\": \"vcf-nsxm01\",
    \"nsxManager2\": \"vcf-nsxm02\",
    \"nsxManager3\": \"vcf-nsxm03\",
    \"nsxEdge1\": \"vcf-edge01\",
    \"nsxEdge2\": \"vcf-edge02\",
    \"sddcManager\": \"vcf-sddcm01\",
    \"cloudBuilder\": \"vcf-cb01\"
  }" \
--site-id my-site-id \
--region us-east-2
```

Di seguito è riportata una risposta di esempio.

```
{
    "environment": {
        "environmentId": "env-abcde12345",
        "environmentState": "CREATING",
        "stateDetails": "The environment is being initialized, this operation
 may take some time to complete.",
        "createdAt": "2025-04-13T12:03:39.718000+00:00",
        "modifiedAt": "2025-04-13T12:03:39.718000+00:00",
```

```
        "environmentArn": "arn:aws:evs:us-east-2:111122223333:environment/env-
abcde12345",
        "environmentName": "testEnv",
        "vpcId": "vpc-1234567890abcdef0",
        "serviceAccessSubnetId": "subnet-01234a1b2cde1234f",
        "vcfVersion": "VCF-5.2.1",
        "termsAccepted": true,
        "licenseInfo": [
            {
                "solutionKey": "00000-00000-00000-abcde-11111",
                "vsanKey": "00000-00000-00000-abcde-22222"
            }
        ],
        "siteId": "my-site-id",
        "connectivityInfo": {
            "privateRouteServerPeerings": [
                "rsp-1234567890abcdef0",
                "rsp-abcdef01234567890"
            ]
        },
        "vcfHostnames": {
            "vCenter": "vcf-vc01",
            "nsx": "vcf-nsx",
            "nsxManager1": "vcf-nsxm01",
            "nsxManager2": "vcf-nsxm02",
            "nsxManager3": "vcf-nsxm03",
            "nsxEdge1": "vcf-edge01",
            "nsxEdge2": "vcf-edge02",
            "sddcManager": "vcf-sddcm01",
            "cloudBuilder": "vcf-cb01"
        }
    }
}
```

Verifica la creazione dell'ambiente Amazon EVS

Example

Amazon EVS console

1. Vai alla console Amazon EVS.
2. Nel riquadro di navigazione, selezionare Compute environments (Ambienti di calcolo).

3. Seleziona l'ambiente.
4. Seleziona la scheda Dettagli.
5. Verifica che lo stato dell'ambiente sia passato e che lo stato dell'ambiente sia stato creato. Ciò consente di sapere che l'ambiente è pronto per l'uso.

> **Note**
>
> La creazione dell'ambiente può richiedere diverse ore. Se lo stato Ambiente mostra ancora Creazione, aggiorna la pagina.

AWS CLI

1. Aprire una sessione terminale.
2. Esegui il comando seguente, utilizzando l'ID dell'ambiente e il nome della regione che contiene le tue risorse. L'ambiente è pronto per l'uso quando lo `environmentState` è`CREATED`.

> **Note**
>
> La creazione dell'ambiente può richiedere diverse ore. Se viene visualizzato un immagine `environmentState` `CREATING` fissa, esegui nuovamente il comando per aggiornare l'output.

```
aws evs get-environment  --environment-id env-abcde12345
```

Di seguito è riportata una risposta di esempio.

```
{
    "environment": {
        "environmentId": "env-abcde12345",
        "environmentState": "CREATED",
        "createdAt": "2025-04-13T13:39:49.546000+00:00",
        "modifiedAt": "2025-04-13T13:40:39.355000+00:00",
        "environmentArn": "arn:aws:evs:us-east-2:111122223333:environment/env-
abcde12345",
        "environmentName": "testEnv",
        "vpcId": "vpc-0c6def5b7b61c9f41",
```

```
        "serviceAccessSubnetId": "subnet-06a3c3b74d36b7d5e",
        "vcfVersion": "VCF-5.2.1",
        "termsAccepted": true,
        "licenseInfo": [
            {
                "solutionKey": "00000-00000-00000-abcde-11111",
                "vsanKey": "00000-00000-00000-abcde-22222"
            }
        ],
        "siteId": "my-site-id",
        "checks": [],
        "connectivityInfo": {
            "privateRouteServerPeerings": [
                "rsp-056b2b1727a51e956",
                "rsp-07f636c5150f171c3"
            ]
        },
        "vcfHostnames": {
            "vCenter": "vcf-vc01",
            "nsx": "vcf-nsx",
            "nsxManager1": "vcf-nsxm01",
            "nsxManager2": "vcf-nsxm02",
            "nsxManager3": "vcf-nsxm03",
            "nsxEdge1": "vcf-edge01",
            "nsxEdge2": "vcf-edge02",
            "sddcManager": "vcf-sddcm01",
            "cloudBuilder": "vcf-cb01"
        },
        "credentials": []
    }
}
```

Associa le sottoreti VLAN di Amazon EVS a una tabella di routing

Associa ciascuna delle sottoreti VLAN di Amazon EVS a una tabella di routing nel tuo VPC. Questa tabella di routing viene utilizzata per consentire alle AWS risorse di comunicare con macchine virtuali su segmenti di rete NSX, in esecuzione con Amazon EVS.

Example

Amazon VPC console

1. Vai alla console VPC.
2. Nel riquadro di navigazione, seleziona Tabelle di routing.
3. Scegli la tabella di routing che desideri associare alle sottoreti VLAN di Amazon EVS.
4. Seleziona la scheda Associazioni di sottoreti.
5. In Associazioni di sottoreti esplicite, seleziona Modifica associazioni di sottoreti.
6. Seleziona tutte le sottoreti VLAN di Amazon EVS.
7. Scegli Salva associazioni.

AWS CLI

1. Apri una sessione terminale.
2. Identifica la sottorete VLAN di Amazon EVS. IDs

```
aws ec2 describe-subnets
```

3. Associa le sottoreti VLAN di Amazon EVS a una tabella di routing nel tuo VPC.

```
aws ec2 associate-route-table \
--route-table-id rtb-0123456789abcdef0 \
--subnet-id subnet-01234a1b2cde1234f
```

Crea un ACL di rete per controllare il traffico della sottorete VLAN di Amazon EVS

Amazon EVS utilizza una lista di controllo degli accessi alla rete (ACL) per controllare il traffico da e verso le sottoreti VLAN di Amazon EVS. Puoi utilizzare l'ACL di rete predefinito per il tuo VPC oppure puoi creare un ACL di rete personalizzato per il tuo VPC con regole simili a quelle per i tuoi gruppi di sicurezza per aggiungere un livello di sicurezza al tuo VPC. Per ulteriori informazioni, consulta Creare un ACL di rete per il tuo VPC nella Amazon VPC User Guide.

> **Important**
>
> EC2 i gruppi di sicurezza non funzionano su interfacce di rete elastiche collegate alle sottoreti VLAN di Amazon EVS. Per controllare il traffico da e verso le sottoreti VLAN di Amazon EVS, devi utilizzare una lista di controllo degli accessi alla rete.

Recupera le credenziali VCF e accedi ai dispositivi di gestione VCF

Amazon EVS utilizza AWS Secrets Manager per creare, crittografare e archiviare segreti gestiti nel tuo account. Questi segreti contengono le credenziali VCF necessarie per installare e accedere ai dispositivi di gestione VCF come vCenter Server, NSX e SDDC Manager. Per ulteriori informazioni sul recupero dei segreti, consulta Ottenere AWS segreti da Secrets Manager.

> **Note**
>
> Amazon EVS non fornisce una rotazione gestita dei tuoi segreti. Ti consigliamo di ruotare i tuoi segreti regolarmente su una finestra di rotazione prestabilita per garantire che i segreti non durino a lungo.

Dopo aver recuperato le credenziali VCF da AWS Secrets Manager, è possibile utilizzarle per accedere ai dispositivi di gestione VCF. Per ulteriori informazioni, vedere Accesso all'interfaccia utente di SDDC Manager e Come utilizzare e configurare il client vSphere nella documentazione VMware del prodotto.

Configurare la console seriale EC2

Per impostazione predefinita, Amazon EVS abilita la ESXi Shell sugli host Amazon EVS appena distribuiti. Questa configurazione consente l'accesso alla porta seriale dell' EC2 istanza Amazon tramite la console EC2 seriale, che puoi utilizzare per risolvere problemi di avvio, configurazione di rete e altri problemi. La console seriale non richiede che l'istanza abbia funzionalità di rete. Con la console seriale, puoi inserire comandi su un' EC2 istanza in esecuzione come se la tastiera e il monitor fossero collegati direttamente alla porta seriale dell'istanza.

È possibile accedere alla console EC2 seriale utilizzando la EC2 console o il AWS CLI. Per ulteriori informazioni, consulta EC2 Serial Console for instances nella Amazon EC2 User Guide.

> **Note**
>
> La console EC2 seriale è l'unico meccanismo supportato da Amazon EVS per accedere all'interfaccia utente Direct Console (DCUI) per interagire con un ESXi host a livello locale.

> **Note**
>
> Amazon EVS disabilita SSH remoto per impostazione predefinita. Per ulteriori informazioni sull'abilitazione di SSH per accedere alla ESXi shell remota, vedere Remote ESXi Shell Access with SSH nella documentazione del prodotto VMware vSphere.

Connect alla console EC2 seriale

Per connettersi alla console EC2 seriale e utilizzare lo strumento scelto per la risoluzione dei problemi, è necessario completare alcune attività preliminari. Per ulteriori informazioni, consulta Prerequisiti per la console EC2 seriale e Connect to the EC2 Serial Console nella Amazon EC2 User Guide.

> **Note**
>
> Per connettersi alla console EC2 seriale, lo stato dell' EC2 istanza deve essere`running`. Non puoi connetterti alla console seriale se l'istanza si trova nello `terminated` stato `pending` `stoppingstopped`,`shutting-down`,, o. Per ulteriori informazioni sulle modifiche dello stato delle istanze, consulta la EC2 pagina Amazon Instance state change nella Amazon EC2 User Guide.

Configura l'accesso alla console EC2 seriale

Per configurare l'accesso alla console EC2 seriale, tu o il tuo amministratore dovete concedere l'accesso alla console seriale a livello di account e quindi configurare le politiche IAM per concedere l'accesso ai vostri utenti. Per le istanze Linux, devi anche configurare un utente basato su password su ogni istanza in modo che gli utenti possano utilizzare la console seriale per la risoluzione dei problemi. Per ulteriori informazioni, consulta Configurare l'accesso alla console EC2 seriale nella Amazon EC2 User Guide.

Eliminazione

Segui questi passaggi per eliminare le AWS risorse che sono state create.

Eliminare gli host e l'ambiente Amazon EVS

Segui questi passaggi per eliminare gli host e l'ambiente Amazon EVS. Questa azione elimina l'installazione VMware VCF in esecuzione nel tuo ambiente Amazon EVS.

> **Note**
>
> Per eliminare un ambiente Amazon EVS, devi prima eliminare tutti gli host all'interno dell'ambiente. Un ambiente non può essere eliminato se vi sono host associati all'ambiente.

Example

SDDC UI and Amazon EVS console

1. Accedere all'interfaccia utente di SDDC Manager.
2. Rimuovere gli host dal cluster vSphere. Questo annullerà l'assegnazione degli host dal dominio SDDC. Ripetere questo passaggio per ogni host del cluster. Per ulteriori informazioni, vedere Rimuovere un host da un cluster vSphere in un dominio di carico di lavoro nella documentazione del prodotto VCF.
3. Disattiva gli host non assegnati. Per ulteriori informazioni, consulta Decommissiona gli host nella documentazione del prodotto VCF.
4. Vai alla console Amazon EVS.

   > **Note**
   >
   > Le operazioni Amazon EVS attivate dalla console Amazon EVS non genereranno eventi. CloudTrail

5. Nel pannello di navigazione, scegli Ambiente.
6. Seleziona l'ambiente che contiene gli host da eliminare.
7. Seleziona la scheda Host.
8. Seleziona l'host e scegli Elimina nella scheda Host. Ripeti questo passaggio per ogni host dell'ambiente.

9. Nella parte superiore della pagina Ambienti, scegli Elimina e quindi Elimina ambiente.

> **Note**
>
> L'eliminazione dell'ambiente elimina anche le sottoreti VLAN di Amazon EVS e i segreti di Secrets AWS Manager creati da Amazon EVS. AWS le risorse che crei non vengono eliminate. Queste risorse possono continuare a comportare costi.

10. Se disponi di Amazon EC2 Capacity Reservations che non ti servono più, assicurati di averle annullate. Per ulteriori informazioni, consulta Annullare una prenotazione di capacità nella Amazon EC2 User Guide.

SDDC UI and AWS CLI

1. Apri una sessione terminale.
2. Identifica l'ambiente che contiene l'host da eliminare.

```
aws evs list-environments
```

Di seguito è riportata una risposta di esempio.

```
{
    "environmentSummaries": [
        {
            "environmentId": "env-abcde12345",
            "environmentName": "testEnv",
            "vcfVersion": "VCF-5.2.1",
            "environmentState": "CREATED",
            "createdAt": "2025-04-13T14:42:41.430000+00:00",
            "modifiedAt": "2025-04-13T14:43:33.412000+00:00",
            "environmentArn": "arn:aws:evs:us-east-2:111122223333:environment/env-
abcde12345"
        },
        {
            "environmentId": "env-edcba54321",
            "environmentName": "testEnv2",
            "vcfVersion": "VCF-5.2.1",
            "environmentState": "CREATED",
            "createdAt": "2025-04-13T13:39:49.546000+00:00",
            "modifiedAt": "2025-04-13T13:52:13.342000+00:00",
```

```
            "environmentArn": "arn:aws:evs:us-east-2:111122223333:environment/env-
edcba54321"
        }
    ]
}
```

3. Vai all'interfaccia utente di SDDC Manager.
4. Rimuovere gli host dal cluster vSphere. Questo annullerà l'assegnazione degli host dal dominio SDDC. Ripetere questo passaggio per ogni host del cluster. Per ulteriori informazioni, vedere Rimuovere un host da un cluster vSphere in un dominio di carico di lavoro nella documentazione del prodotto VCF.
5. Disattiva gli host non assegnati. Per ulteriori informazioni, consulta Decommissiona gli host nella documentazione del prodotto VCF.
6. Eliminare gli host dall'ambiente. Di seguito è riportato un esempio di `aws evs delete-environment-host` richiesta.

> **Note**
>
> Per poter eliminare un ambiente, è necessario innanzitutto eliminare tutti gli host contenuti nell'ambiente.

```
aws evs delete-environment-host \
--environment-id env-abcde12345 \
--host esx01
```

7. Ripeti i passaggi precedenti per eliminare gli host rimanenti nel tuo ambiente.
8. Eliminare l'ambiente.

```
aws evs delete-environment --environment-id env-abcde12345
```

> **Note**
>
> L'eliminazione dell'ambiente elimina anche le sottoreti VLAN di Amazon EVS e i segreti di Secrets AWS Manager creati da Amazon EVS. AWS Le altre risorse che crei non vengono eliminate. Queste risorse potrebbero continuare a comportare costi.

9. Se disponi di Amazon EC2 Capacity Reservations che non ti servono più, assicurati di averle annullate. Per ulteriori informazioni, consulta Annullare una prenotazione di capacità nella Amazon EC2 User Guide.

Eliminare i componenti del VPC Route Server

Per i passaggi per eliminare i componenti di Amazon VPC Route Server che hai creato, consulta la sezione Route Server cleanup nella Amazon VPC User Guide.

Elimina la lista di controllo degli accessi alla rete (ACL)

Per i passaggi per eliminare un elenco di controllo degli accessi alla rete, consulta Eliminare un ACL di rete per il tuo VPC nella Amazon VPC User Guide.

Elimina le interfacce di rete elastiche

Per i passaggi per eliminare le interfacce di rete elastiche, consulta Eliminare un'interfaccia di rete nella Amazon EC2 User Guide.

Dissocia ed elimina le tabelle di routing di sottorete

Per i passaggi per dissociare ed eliminare le tabelle di routing di sottorete, consulta Tabelle di routing di subnet nella Amazon VPC User Guide.

Eliminare le sottoreti

Elimina le sottoreti VPC, inclusa la sottorete di accesso al servizio. Per i passaggi per eliminare le sottoreti VPC, consulta Eliminare una sottorete nella Amazon VPC User Guide.

> **Note**
>
> Se utilizzi Route 53 for DNS, rimuovi gli endpoint in entrata prima di tentare di eliminare la sottorete di accesso al servizio. In caso contrario, non sarà possibile eliminare la sottorete di accesso al servizio.

> **Note**
>
> Amazon EVS elimina le sottoreti VLAN per tuo conto quando l'ambiente viene eliminato. Le sottoreti VLAN di Amazon EVS possono essere eliminate solo quando l'ambiente viene eliminato.

Eliminare il VPC

Per i passaggi per eliminare il VPC, consulta Elimina il tuo VPC nella Amazon VPC User Guide.

Passaggi successivi

Migra i tuoi carichi di lavoro su Amazon EVS utilizzando VMware Hybrid Cloud Extension (VMware HCX). Per ulteriori informazioni, consulta Migrazione.

Migra i carichi di lavoro su Amazon EVS utilizzando VMware Hybrid Cloud Extension (HCX) VMware

> **Note**
> Amazon EVS è in versione di anteprima pubblica ed è soggetto a modifiche.

Dopo aver creato un ambiente Amazon EVS, puoi migrare i carichi di lavoro VMware basati esistenti su Amazon Elastic Service VMware (Amazon EVS) utilizzando VMware Hybrid Cloud Extension (HCX). VMware Per ulteriori informazioni sulla migrazione HCX, consulta i tipi di migrazione VMware HCX nella Guida per l'utente di VMware HCX. VMware

Il seguente tutorial descrive come utilizzare VMware HCX per migrare un VMware carico di lavoro su Amazon EVS.

Puoi utilizzare VMware HCX per migrare i carichi di lavoro tramite una connessione privata utilizzando un gateway di transito associato o utilizzando AWS Direct Connect un allegato VPN a un gateway di transito. AWS Site-to-Site

> **Note**
> Amazon EVS non supporta la connettività tramite un'interfaccia virtuale privata (VIF) AWS Direct Connect o tramite una connessione AWS Site-to-Site VPN che termina direttamente nel VPC sottostante.

Per ulteriori informazioni sulla configurazione di una AWS Direct Connect connessione, consulta i gateway e le associazioni dei AWS Direct Connect gateway di transito nella Guida per l'utente. AWS Direct Connect Per ulteriori informazioni sull'utilizzo della AWS Site-to-Site VPN con AWS Transit Gateway, consulta gli allegati AWS Site-to-Site VPN in Amazon VPC Transit Gateways nella Transit Gateway User Guide. Amazon VPC

Prerequisiti

Prima di utilizzare VMware HCX con Amazon EVS, assicurati che i prerequisiti HCX siano stati soddisfatti e che un ambiente Amazon EVS sia stato creato e connesso alla tua rete locale

utilizzando un gateway di transito o una VPN AWS Direct Connect con un gateway di transito. AWS Site-to-Site Per i passaggi per creare un ambiente Amazon EVS, consultaNozioni di base. Per ulteriori informazioni sui prerequisiti VMware HCX, consulta. the section called “VMware Prerequisiti HCX”

Verificare lo stato della sottorete VLAN HCX

Segui questi passaggi per verificare che la sottorete VLAN HCX sia configurata correttamente.

Example

Amazon EVS console

1. Vai alla console Amazon EVS.
2. Nel riquadro di navigazione, selezionare Compute environments (Ambienti di calcolo).
3. Seleziona l'ambiente Amazon EVS.
4. Seleziona la scheda Reti e connettività.
5. In VLANs, identifica la VLAN HCX e verifica che lo Stato sia stato creato.
6. Copia l'ID HCX `vlan` per un uso successivo.

AWS CLI

1. Esegui il comando seguente, utilizzando l'ID di ambiente per il tuo ambiente e il nome della regione che contiene le tue risorse.

```
aws evs list-environment-vlans  --region <region-name> --environment-id env-
abcde12345
```

Di seguito è riportata una risposta di esempio.

```
{
 "environmentVlans": [
        {
            "vlan": 80,
            "cidr": "10.10.7.0/24",
            "availabilityZone": "us-east-2c",
            "functionName": "hcx",
            "createdAt": "2025-04-13T13:39:58.845000+00:00",
```

```
            "modifiedAt": "2025-04-13T13:47:57.067000+00:00",
            "vlanState": "CREATED",
            "stateDetails": ""
        },
        {
            "vlan": 20,
            "cidr": "10.10.1.0/24",
            "availabilityZone": "us-east-2c",
            "functionName": "vmManagement",
            "createdAt": "2025-04-13T13:39:58.456000+00:00",
            "modifiedAt": "2025-04-13T13:47:57.524000+00:00",
            "vlanState": "CREATED",
            "stateDetails": ""
        }
 ]
}
```

2. Identifica la VLAN con un `functionName` of `hcx` e verifica che `vlanState` sia`CREATED`.
3. Copia l'`vlan`ID HCX per un uso successivo.

Verificare che la sottorete VLAN HCX sia associata a un ACL di rete

Segui questi passaggi per verificare che la sottorete VLAN HCX sia associata a un ACL di rete. Per ulteriori informazioni sull'associazione ACL di rete, vedere. the section called “Crea un ACL di rete per controllare il traffico della sottorete VLAN di Amazon EVS”

Example

Amazon VPC console

1. Accedere alla Amazon VPC console.
2. Nel riquadro di navigazione, scegli Rete ACLs.
3. Seleziona l'ACL di rete a cui sono associate le sottoreti VLAN.
4. Seleziona la scheda Associazioni di sottoreti.
5. Verificare che la sottorete VLAN HCX sia elencata tra le sottoreti associate.

AWS CLI

1. Esegui il comando seguente, utilizzando l'ID di sottorete VLAN HCX nel filtro. `Values`

```
aws ec2 describe-network-acls --filters "Name=subnet-id,Values=subnet-
abcdefg9876543210"
```

2. Verificare che nella risposta venga restituito l'ACL di rete corretto.

Crea un gruppo di porte distribuito con l'ID VLAN di uplink pubblico HCX

Accedere all'interfaccia di vSphere Client e seguire i passaggi in Aggiungi un gruppo di porte distribuite per aggiungere un gruppo di porte distribuito a un vSphere Distributed Switch.

Quando si configura il failback all'interno dell'interfaccia vSphere Client, assicurarsi che uplink1 sia un uplink attivo e uplink2 sia un uplink in standby per abilitare il failover. Active/Standby Per l'impostazione VLAN nell'interfaccia vSphere Client, immettere l'ID VLAN HCX identificato in precedenza.

(Facoltativo) Configurare l'ottimizzazione della rete WAN HCX

Il servizio di ottimizzazione WAN HCX (HCX-WAN-OPT) migliora le caratteristiche prestazionali delle linee private o dei percorsi Internet applicando tecniche di ottimizzazione della WAN come la riduzione dei dati e il condizionamento dei percorsi WAN. Il servizio HCX WAN Optimization è consigliato nelle implementazioni che non sono in grado di dedicare percorsi da 10 Gbit per le migrazioni. Nelle implementazioni da 10 Gbit a bassa latenza, l'utilizzo di WAN Optimization potrebbe non consentire di migliorare le prestazioni di migrazione. Per ulteriori informazioni, consulta Considerazioni e best practice sull'implementazione di VMware HCX.

Il servizio HCX WAN Optimization viene distribuito insieme all'appliance del servizio HCX WAN Interconnect (HCX-WAN-IX). HCX-WAN-IX è responsabile della replica dei dati tra l'ambiente aziendale e l'ambiente Amazon EVS.

Per utilizzare il servizio HCX WAN Optimization con Amazon EVS, è necessario utilizzare un gruppo di porte distribuito sulla sottorete VLAN HCX. Utilizza il gruppo di porte distribuito creato nel passaggio precedente.

(Facoltativo) Abilita la rete ottimizzata per la mobilità HCX

HCX Mobility Optimized Networking (MON) è una funzionalità dell'HCX Network Extension Service. Le estensioni di rete abilitate al MON migliorano i flussi di traffico per le macchine virtuali migrate abilitando il routing selettivo all'interno del tuo ambiente Amazon EVS. MON consente di configurare il percorso ottimale per la migrazione del traffico del carico di lavoro verso Amazon EVS, evitando un lungo percorso di rete di andata e ritorno attraverso il gateway di origine. Questa funzionalità è disponibile per tutte le implementazioni di Amazon EVS. Per ulteriori informazioni, consulta Configurazione della rete ottimizzata per la mobilità nella Guida per l' VMware utente di HCX.

> **Important**
>
> Prima di abilitare HCX MON, leggi le seguenti limitazioni e configurazioni non supportate per HCX Network Extension.
> Restrizioni e limitazioni per l'estensione di rete
> Restrizioni e limitazioni per topologie di rete ottimizzate per la mobilità

> **Important**
>
> Prima di abilitare HCX MON, assicurati di aver configurato la ridistribuzione del percorso per il CIDR della rete di destinazione nell'interfaccia NSX. Per ulteriori informazioni, consulta Configurare BGP e la ridistribuzione del percorso nella documentazione di NSX. VMware

Verifica la connettività HCX

VMware HCX include strumenti diagnostici integrati che possono essere utilizzati per testare la connettività. Per ulteriori informazioni, vedere Risoluzione dei problemi VMware HCX nella Guida per l'VMware utente di HCX.

Sicurezza in Amazon Elastic VMware Service

> **Note**
>
> Amazon EVS è in versione di anteprima pubblica ed è soggetto a modifiche.

La sicurezza del cloud AWS è la massima priorità. In qualità di AWS cliente, puoi beneficiare di un data center e di un'architettura di rete progettati per soddisfare i requisiti delle organizzazioni più sensibili alla sicurezza.

La sicurezza è una responsabilità condivisa tra AWS te e te. Il modello di responsabilità condivisa descrive questo come sicurezza del cloud e sicurezza nel cloud:

- Sicurezza del cloud: AWS è responsabile della protezione dell'infrastruttura che gira Servizi AWS su Cloud AWS. AWS fornisce inoltre servizi che è possibile utilizzare in modo sicuro. I revisori di terze parti testano e verificano regolarmente l'efficacia della sicurezza come parte dei programmi di conformitàAWS. Per ulteriori informazioni sui programmi di conformità applicabili ad Amazon Elastic VMware Service, consulta Servizi AWS Scope by Compliance Program.
- Sicurezza nel cloud: la tua responsabilità è determinata dall'uso Servizio AWS che utilizzi. Sei anche responsabile di altri fattori, tra cui la riservatezza dei dati, i tuoi requisiti aziendali e le leggi e le normative applicabili

Questa documentazione ti aiuta a capire come applicare il modello di responsabilità condivisa quando usi Amazon Elastic VMware Service. Ti mostra come configurare Amazon Elastic VMware Service per soddisfare i tuoi obiettivi di sicurezza e conformità. Scopri anche come utilizzarne altri Servizi AWS che ti aiutano a monitorare e proteggere le tue risorse Amazon Elastic VMware Service.

Indice

- Gestione delle identità e degli accessi per Amazon Elastic VMware Service

Gestione delle identità e degli accessi per Amazon Elastic VMware Service

> **Note**
>
> Amazon EVS è in versione di anteprima pubblica ed è soggetto a modifiche.

AWS Identity and Access Management (IAM) è un programma Servizio AWS che aiuta un amministratore a controllare in modo sicuro l'accesso alle AWS risorse. IAM gli amministratori controllano chi può essere autenticato (effettuato l'accesso) e autorizzato (disporre delle autorizzazioni) a utilizzare le risorse di Amazon Elastic VMware Service. IAM è un software Servizio AWS che puoi usare senza costi aggiuntivi.

Argomenti

- Destinatari
- Autenticazione con identità
- Gestione dell'accesso con policy
- Come funziona Amazon Elastic VMware Service con IAM
- Esempi di policy basate sull'identità di Amazon EVS
- Risoluzione dei problemi di identità e accesso ad Amazon Elastic VMware Service
- AWS politiche gestite per Amazon EVS
- Utilizzo di ruoli collegati ai servizi per Amazon EVS

Destinatari

Il modo in cui usi AWS Identity and Access Management (IAM) varia a seconda del lavoro svolto in Amazon Elastic VMware Service.

Utente del servizio: se utilizzi il servizio Amazon Elastic VMware Service per svolgere il tuo lavoro, l'amministratore ti fornisce le credenziali e le autorizzazioni necessarie. Man mano che utilizzi più funzionalità di Amazon Elastic VMware Service per svolgere il tuo lavoro, potresti aver bisogno di autorizzazioni aggiuntive. La comprensione della gestione dell'accesso ti consente di richiedere le autorizzazioni corrette all'amministratore.

Amministratore del servizio: se sei responsabile delle risorse di Amazon Elastic VMware Service presso la tua azienda, probabilmente hai pieno accesso ad Amazon Elastic VMware Service. È tuo compito determinare a quali funzionalità e risorse di Amazon Elastic VMware Service devono accedere gli utenti del servizio. Devi quindi inviare richieste all' IAM amministratore per modificare le autorizzazioni degli utenti del servizio. Consulta le informazioni contenute in questa pagina per comprendere i concetti di base di IAM. Per ulteriori informazioni su come la tua azienda può utilizzare IAM Amazon Elastic VMware Service, consultathe section called “Come funziona Amazon Elastic VMware Service con IAM”.

IAM amministratore: se sei un IAM amministratore, potresti voler saperne di più su come scrivere policy per gestire l'accesso ad Amazon Elastic VMware Service. Per visualizzare esempi di policy basate sull'identità di Amazon Elastic VMware Service che puoi utilizzare, IAM consulta Esempi di policy basate sull'identità di Amazon Elastic VMware Service.

Autenticazione con identità

L'autenticazione è il modo in cui accedi utilizzando le tue credenziali di identità. AWS Devi autenticarti (accedere a AWS) come utente root dell'account AWS o assumere un IAM ruolo. Utente IAM

Puoi accedere AWS come identità federata utilizzando le credenziali fornite tramite una fonte di identità. AWS IAM Identity Center (IAM Identity Center) gli utenti, l'autenticazione Single Sign-On della tua azienda e le tue credenziali Google o Facebook sono esempi di identità federate. Quando accedi come identità federata, l'amministratore aveva precedentemente configurato la federazione delle identità utilizzando i ruoli. IAM Quando si accede AWS utilizzando la federazione, si assume indirettamente un ruolo.

A seconda del tipo di utente, puoi accedere al AWS Management Console o al portale di AWS accesso. Per ulteriori informazioni sull'accesso a AWS, consulta How to sign in to your in AWS Account AWS Sign-In User Guide.

Se accedi a AWS livello di codice, AWS fornisce un kit di sviluppo software (SDK) e un'interfaccia a riga di comando (CLI) per firmare crittograficamente le tue richieste utilizzando le tue credenziali. Se non utilizzi AWS strumenti, devi firmare tu stesso le richieste. Per ulteriori informazioni sull'utilizzo del metodo consigliato per firmare autonomamente le richieste, consulta il processo di firma Signature versione 4 nell'AWS General Reference.

Indipendentemente dal metodo di autenticazione utilizzato, potrebbe essere necessario specificare ulteriori informazioni sulla sicurezza. Ad esempio, ti AWS consiglia di utilizzare l'autenticazione a più fattori (MFA) per aumentare la sicurezza del tuo account. Per ulteriori informazioni, consulta

Autenticazione a più fattori nella Guida per l'utente di AWS IAM Identity Center (successore di AWS Single Sign-On) e Using multi-factor authentication (AWS MFA) nella IAM User Guide.

Utente root dell'account AWS

La prima volta che crei un'identità Account AWS, inizi con un'identità Single Sign-in che ha accesso completo a tutte le risorse dell'account. Servizi AWS Tale identità è detta utente root dell'account AWS e puoi accedervi con l'indirizzo e-mail e la password utilizzati per creare l'account. Si consiglia vivamente di non utilizzare l'utente root per le attività quotidiane. Conserva le credenziali dell'utente root e utilizzale per eseguire le operazioni che solo l'utente root può eseguire. Per l'elenco completo delle attività che richiedono l'accesso come utente root, consulta Attività che richiedono le credenziali dell'utente root nella Guida di riferimento per la gestione degli account.

Identità federata

Come procedura consigliata, richiedi agli utenti umani, compresi gli utenti che richiedono l'accesso come amministratore, di utilizzare la federazione con un provider di identità per accedere Servizi AWS utilizzando credenziali temporanee.

Un'identità federata è un utente dell'elenco utenti aziendale, di un provider di identità Web AWS Directory Service, della directory Identity Center o di qualsiasi utente che accede utilizzando le Servizi AWS credenziali fornite tramite un'origine di identità. Quando le identità federate accedono Account AWS, assumono ruoli e i ruoli forniscono credenziali temporanee.

Per la gestione centralizzata degli accessi, consigliamo di utilizzare AWS IAM Identity Center. Puoi creare utenti e gruppi in IAM Identity Center oppure puoi connetterti e sincronizzarti con un set di utenti e gruppi nella tua fonte di identità per utilizzarli su tutte le tue applicazioni. Account AWS Per informazioni su IAM Identity Center, consulta Cos'è IAM Identity Center? nella Guida per l'utente di AWS IAM Identity Center (successore di AWS Single Sign-On).

Utenti IAM e gruppi

An Utente IAMè un'identità interna all'utente Account AWS che dispone di autorizzazioni specifiche per una singola persona o applicazione. Laddove possibile, consigliamo di fare affidamento su credenziali temporanee anziché creare Utenti IAM utenti con credenziali a lungo termine come password e chiavi di accesso. Tuttavia, se hai casi d'uso specifici che richiedono credenziali a lungo termine Utenti IAM, ti consigliamo di ruotare le chiavi di accesso. Per ulteriori informazioni, consulta la pagina Rotazione periodica delle chiavi di accesso per casi d'uso che richiedono credenziali a lungo termine nella Guida per l'utente IAM.

Un IAM gruppo è un'identità che specifica un insieme di. Utenti IAM Non è possibile eseguire l'accesso come gruppo. È possibile utilizzare gruppi per specificare le autorizzazioni per più utenti alla volta. I gruppi semplificano la gestione delle autorizzazioni per set di utenti di grandi dimensioni. Ad esempio, è possibile assegnare un nome a un gruppo IAMAdminse concedere a tale gruppo le autorizzazioni per IAM amministrare le risorse.

Gli utenti sono diversi dai ruoli. Un utente è associato in modo univoco a una persona o un'applicazione, mentre un ruolo è destinato a essere assunto da chiunque ne abbia bisogno. Gli utenti dispongono di credenziali a lungo termine permanenti, mentre i ruoli forniscono credenziali temporanee. Per ulteriori informazioni, consulta Quando creare un Utente IAM (anziché un ruolo) nella Guida per l'utente IAM.

IAM ruoli

Un IAM ruolo è un'identità interna all'utente Account AWS che dispone di autorizzazioni specifiche. È simile a una persona Utente IAM, ma non è associato a una persona specifica. È possibile assumere temporaneamente un IAM ruolo in AWS Management Console cambiando ruolo. Puoi assumere un ruolo chiamando un'operazione AWS CLI o AWS API o utilizzando un URL personalizzato. Per ulteriori informazioni sui metodi di utilizzo dei ruoli, consulta Using IAM roles nella IAM User Guide.

IAM i ruoli con credenziali temporanee sono utili nelle seguenti situazioni:

- Accesso utente federato: per assegnare le autorizzazioni a una identità federata, è possibile creare un ruolo e definire le autorizzazioni per il ruolo. Quando un'identità federata viene autenticata, l'identità viene associata al ruolo e ottiene le autorizzazioni da esso definite. Per ulteriori informazioni sulla federazione dei ruoli, consulta Creazione di un ruolo per un provider di identità di terza parte nella Guida per l'utente IAM. Se utilizzi IAM Identity Center, configura un set di autorizzazioni. Centro identità IAM mette in correlazione il set di autorizzazioni con un ruolo in IAM per controllare le risorse alle quali le identità possono accedere dopo l'autenticazione. Per informazioni sui set di autorizzazioni, consulta Set di autorizzazioni nella Guida per l'utente di AWS IAM Identity Center (successore di AWS Single Sign-On).
- Utente IAM Autorizzazioni temporanee: An Utente IAM può assumere il IAM ruolo di assumere temporaneamente autorizzazioni diverse per un'attività specifica.
- Accesso su più account: puoi utilizzare un IAM ruolo per consentire a qualcuno (un responsabile fidato) di un altro account di accedere alle risorse del tuo account. I ruoli sono lo strumento principale per concedere l'accesso multi-account. Tuttavia, con alcuni Servizi AWS, è possibile allegare una policy direttamente a una risorsa (anziché utilizzare un ruolo come proxy). Per

conoscere la differenza tra i ruoli e le politiche basate sulle risorse per l'accesso tra account diversi, consulta How IAM roles differiscono dalle policy basate sulle risorse nella IAM User Guide.

- Accesso tra servizi: alcuni utilizzano funzionalità in altri. Servizi AWS Servizi AWS Ad esempio, quando si effettua una chiamata in un servizio, è normale che quel servizio esegua applicazioni Amazon EC2 o in cui memorizzi oggetti. Amazon S3 Un servizio può eseguire questa operazione utilizzando le autorizzazioni dell'entità chiamante, un ruolo di servizio oppure un ruolo collegato al servizio.
  - Autorizzazioni principali: quando utilizzi un ruolo Utente IAM o per eseguire azioni AWS, sei considerato un principale. Le policy concedono autorizzazioni a un'entità. Quando si utilizzano alcuni servizi, è possibile eseguire un'azione che attiva un'altra azione in un servizio diverso. In questo caso è necessario disporre delle autorizzazioni per eseguire entrambe le azioni.
  - Ruolo di servizio: un ruolo di servizio è un IAM ruolo che un servizio assume per eseguire azioni per conto dell'utente. Un IAM amministratore può creare, modificare ed eliminare un ruolo di servizio dall'interno IAM. Per ulteriori informazioni, consulta la sezione Creazione di un ruolo per delegare le autorizzazioni a un Servizio AWS nella Guida per l'utente di IAM.
  - Ruolo collegato al servizio: un ruolo collegato al servizio è un tipo di ruolo di servizio collegato a un. Servizio AWS Il servizio può assumere il ruolo per eseguire un'azione per tuo conto. I ruoli collegati al servizio vengono visualizzati nel tuo account Account AWS e sono di proprietà del servizio. Un IAM amministratore può visualizzare, ma non modificare le autorizzazioni per i ruoli collegati al servizio.
- Applicazioni in esecuzione Amazon EC2 : è possibile utilizzare un IAM ruolo per gestire le credenziali temporanee per le applicazioni in esecuzione su un' Amazon EC2 istanza e che AWS CLI effettuano richieste API. AWS Ciò è preferibile alla memorizzazione delle chiavi di accesso all'interno dell' Amazon EC2 istanza. Per assegnare un AWS ruolo a un' Amazon EC2 istanza e renderlo disponibile per tutte le sue applicazioni, create un profilo di istanza collegato all'istanza. Un profilo di istanza contiene il ruolo e consente ai programmi in esecuzione sull' Amazon EC2 istanza di ottenere credenziali temporanee. Per ulteriori informazioni, consulta Usare un IAM ruolo per concedere le autorizzazioni alle applicazioni in esecuzione su Amazon EC2 istanze nella Guida per l'utente IAM.

Per sapere se utilizzare IAM i ruoli, consulta Quando creare un IAM ruolo (anziché un utente) nella Guida per l'utente IAM.

Gestione dell'accesso con policy

Puoi controllare l'accesso AWS creando policy e associandole a AWS identità o risorse. Una policy è un oggetto AWS che, se associato a un'identità o a una risorsa, ne definisce le autorizzazioni. AWS valuta queste politiche quando un principale (utente, utente root o sessione di ruolo) effettua una richiesta. Le autorizzazioni nelle policy determinano l'approvazione o il rifiuto della richiesta. La maggior parte delle politiche viene archiviata AWS come documenti JSON. Per ulteriori informazioni sulla struttura e sui contenuti dei documenti delle policy JSON, consulta Panoramica delle policy JSON nella Guida per l'utente IAM.

Gli amministratori possono utilizzare le policy AWS JSON per specificare chi ha accesso a cosa. In altre parole, quale principale può eseguire operazioni su quali risorse, e in quali condizioni.

Ogni IAM entità (utente o ruolo) inizia senza autorizzazioni. Di default, gli utenti non possono eseguire alcuna operazione, neppure modificare la propria password. Per autorizzare un utente a eseguire operazioni, un amministratore deve allegare una policy di autorizzazioni a tale utente. In alternativa, l'amministratore può aggiungere l'utente a un gruppo che dispone delle autorizzazioni desiderate. Quando un amministratore fornisce le autorizzazioni a un gruppo, le autorizzazioni vengono concesse a tutti gli utenti in tale gruppo.

IAM le politiche definiscono le autorizzazioni per un'azione indipendentemente dal metodo utilizzato per eseguire l'operazione. Ad esempio, supponiamo di disporre di una policy che consente l'operazione `iam:GetRole`. Un utente con tale policy può ottenere informazioni sul ruolo dall' AWS Management Console AWS CLI, dall'o dall' AWS API.

Policy basate sull'identità

Le politiche basate sull'identità sono documenti di policy di autorizzazione JSON che è possibile allegare a un'identità, ad esempio un ruolo o un gruppo Utente IAM. Tali policy definiscono le azioni che utenti e ruoli possono eseguire, su quali risorse e in quali condizioni. Per scoprire come creare una policy basata sull'identità, consulta Creating policies nella IAM User Guide. IAM

Le policy basate su identità possono essere ulteriormente classificate come policy inline o policy gestite. Le policy inline sono integrate direttamente in un singolo utente, gruppo o ruolo. Le policy gestite sono policy autonome che puoi allegare a più utenti, gruppi e ruoli all'interno del tuo. Account AWS Le politiche gestite includono politiche AWS gestite e politiche gestite dai clienti. Per informazioni su come scegliere tra una policy gestita o una policy inline, consulta Scelta fra policy gestite e policy inline nella Guida per l'utente IAM.

Policy basate su risorse

Le politiche basate sulle risorse sono documenti di policy JSON allegati a una risorsa come un bucket. Amazon S3 Gli amministratori di servizio possono utilizzare queste policy per definire quali operazioni può eseguire un principal specificato (membro, utente, ruolo account) su quella risorsa e in quali condizioni. Le policy basate su risorse sono policy inline. Non esistono policy basate su risorse gestite.

Elenchi di controllo degli accessi () ACLs

Le liste di controllo degli accessi (ACLs) sono un tipo di politica che controlla a quali responsabili (membri dell'account, utenti o ruoli) sono autorizzati ad accedere a una risorsa. ACLs sono simili alle politiche basate sulle risorse, sebbene non utilizzino il formato del documento di policy JSON. Amazon S3 AWS WAF, e Amazon VPC sono esempi di servizi che supportano. ACLs Per ulteriori informazioni ACLs, consulta la panoramica dell'Access Control List (ACL) nella Amazon Simple Storage Service Developer Guide.

Altri tipi di policy

AWS supporta tipi di policy aggiuntivi e meno comuni. Questi tipi di policy possono impostare il numero massimo di autorizzazioni concesse dai tipi di policy più comuni.

- Limiti delle autorizzazioni: un limite di autorizzazioni è una funzionalità avanzata in cui si impostano le autorizzazioni massime che una politica basata sull'identità può concedere a un'entità (o ruolo). IAM Utente IAM È possibile impostare un limite delle autorizzazioni per un'entità. Le autorizzazioni risultanti sono l'intersezione delle policy basate sull'identità dell'entità e i rispettivi limiti delle autorizzazioni. Le policy basate sulle risorse che specificano l'utente o il ruolo nel campo `Principal` non sono interessate dal limite delle autorizzazioni. Un rifiuto esplicito in una qualsiasi di queste policy sostituisce l'autorizzazione. Per ulteriori informazioni sui limiti delle autorizzazioni, consulta Limiti delle autorizzazioni per le entità nella Guida per l'utente IAM. IAM
- Policy di controllo del servizio (SCPs): SCPs sono politiche JSON che specificano le autorizzazioni massime per un'organizzazione o un'unità organizzativa (OU) in. AWS Organizations AWS Organizations è un servizio per il raggruppamento e la gestione centralizzata di più di proprietà dell' Account AWS azienda. Se abiliti tutte le funzionalità di un'organizzazione, puoi applicare le politiche di controllo del servizio (SCPs) a uno o tutti i tuoi account. L'SCP limita le autorizzazioni per le entità negli account membri, compreso ogni utente root dell'account AWS. Per ulteriori informazioni su Organizations and SCPs, consulta How SCPs work nella AWS Organizations User Guide.

- Policy di sessione: le policy di sessione sono policy avanzate che vengono trasmesse come parametro quando si crea in modo programmatico una sessione temporanea per un ruolo o un utente federato. Le autorizzazioni della sessione risultante sono l'intersezione delle policy basate sull'identità del ruolo o dell'utente e le policy di sessione. Le autorizzazioni possono anche provenire da una policy basata su risorse. Un rifiuto esplicito in una qualsiasi di queste policy sostituisce l'autorizzazione. Per ulteriori informazioni, consulta Policy di sessione nella Guida per l'utente IAM.

Più tipi di policy

Quando più tipi di policy si applicano a una richiesta, le autorizzazioni risultanti sono più complicate da comprendere. Per scoprire come si AWS determina se consentire una richiesta quando sono coinvolti più tipi di policy, consulta la logica di valutazione delle policy nella IAM User Guide.

Come funziona Amazon Elastic VMware Service con IAM

> **Note**
>
> Amazon EVS è in versione di anteprima pubblica ed è soggetto a modifiche.

Prima di utilizzare IAM per gestire l'accesso ad Amazon Elastic VMware Service, scopri quali IAM funzionalità sono disponibili per l'uso con Amazon Elastic VMware Service.

IAM caratteristica	Supporto Amazon EVS
the section called “Policy basate sull'identità per Amazon EVS”	Sì
the section called “Policy basate sulle risorse all'interno di Amazon EVS”	No
the section called “Azioni politiche per Amazon EVS”	Sì
the section called “Risorse relative alle policy per Amazon EVS”	Parziale

IAM caratteristica	Supporto Amazon EVS
the section called “Chiavi relative alle condizioni delle politiche per Amazon EVS”	Sì
the section called “Elenchi di controllo degli accessi (ACLs) in Amazon EVS”	No
the section called “Controllo degli accessi basato sugli attributi (ABAC) con Amazon EVS”	Sì
the section called “Utilizzo di credenziali temporanee con Amazon EVS”	Sì
the section called “Sessioni di accesso diretto per Amazon EVS”	Sì
the section called “Ruoli di servizio per Amazon EVS”	No
the section called “Ruoli collegati ai servizi per Amazon EVS”	Sì

Per avere una panoramica di alto livello su come Servizi AWS funzionano Amazon Elastic VMware Service e altri IAM, consulta la sezione Servizi AWS Working with IAM nella IAM User Guide.

Argomenti

- Policy basate sull'identità per Amazon EVS
- Elenchi di controllo degli accessi (ACLs) in Amazon EVS
- Controllo degli accessi basato sugli attributi (ABAC) con Amazon EVS
- Utilizzo di credenziali temporanee con Amazon EVS
- Sessioni di accesso diretto per Amazon EVS
- Ruoli di servizio per Amazon EVS
- Ruoli collegati ai servizi per Amazon EVS

Policy basate sull'identità per Amazon EVS

Supporta le policy basate su identità: sì

Le policy basate su identità sono documenti di policy di autorizzazione JSON che è possibile allegare a un'identità (utente, gruppo di utenti o ruolo IAM). Tali policy definiscono le operazioni che utenti e ruoli possono eseguire, su quali risorse e in quali condizioni. Per informazioni su come creare una policy basata su identità, consulta Definizione di autorizzazioni personalizzate IAM con policy gestite dal cliente nella Guida per l'utente IAM.

Con le politiche IAM basate sull'identità, puoi specificare azioni e risorse consentite o negate, nonché le condizioni in base alle quali le azioni sono consentite o negate. Non è possibile specificare il principale in una politica basata sull'identità perché si applica all'utente o al ruolo a cui è associata. Per maggiori informazioni su tutti gli elementi utilizzati in una policy JSON, consulta il riferimento agli elementi della policy IAM JSON nella IAM User Guide.

Esempi di policy basate sull'identità per Amazon EVS

Per visualizzare esempi di policy basate sull'identità di Amazon Elastic VMware Service, consulta Esempi di policy basate sull'identità di Amazon Elastic VMware Service.

Policy basate sulle risorse all'interno di Amazon EVS

Supporta le policy basate su risorse: no

Le policy basate su risorse sono documenti di policy JSON che è possibile collegare a una risorsa. Esempi di policy basate sulle risorse sono le policy di attendibilità dei ruoli IAM e le policy dei bucket Amazon S3. Nei servizi che supportano policy basate sulle risorse, gli amministratori dei servizi possono utilizzarli per controllare l'accesso a una risorsa specifica. Quando è collegata a una risorsa, una policy definisce le operazioni che un principale può eseguire su tale risorsa e a quali condizioni. È necessario specificare un principale in una policy basata sulle risorse. I principali possono includere account, utenti, ruoli, utenti federati o. Servizi AWS

Per consentire l'accesso multi-account, puoi specificare un intero account o entità IAM in un altro account come principale in una policy basata sulle risorse. L'aggiunta di un principale multi-account a una policy basata sulle risorse rappresenta solo una parte della relazione di trust. Quando il principale e la risorsa sono diversi Account AWS, un amministratore IAM dell'account affidabile deve inoltre concedere all'entità principale (utente o ruolo) l'autorizzazione ad accedere alla risorsa. L'autorizzazione viene concessa collegando all'entità una policy basata sull'identità. Tuttavia, se una policy basata su risorse concede l'accesso a un principale nello stesso account, non sono richieste

ulteriori policy basate su identità. Per ulteriori informazioni, consulta Cross Account Resource Access in IAM nella IAM User Guide.

Azioni politiche per Amazon EVS

Supporta azioni Sì

Gli amministratori possono utilizzare le policy AWS JSON per specificare chi ha accesso a cosa. In altre parole, quale principale può eseguire operazioni su quali risorse, e in quali condizioni.

L'`Action`elemento di una politica IAM basata sull'identità descrive l'azione o le azioni specifiche che saranno consentite o negate dalla politica. Le azioni politiche in genere hanno lo stesso nome dell'operazione API associata AWS . L'operazione viene utilizzata in una policy per concedere le autorizzazioni di eseguire l'operazione associata.

Le azioni politiche in Amazon Elastic VMware Service utilizzano il seguente prefisso prima dell'azione:`evs:`. Ad esempio, per concedere a qualcuno l'autorizzazione a creare un ambiente con il funzionamento dell'`CreateEnvironment`API Amazon EVS, includi l'`evs:CreateEnvironment`azione nella sua politica. Le istruzioni della policy devono includere un elemento `Action` o `NotAction`. Amazon Elastic VMware Service definisce il proprio set di azioni che descrivono le attività che puoi eseguire con questo servizio.

Per specificare più azioni in una sola istruzione, separa ciascuna di esse con una virgola come mostrato di seguito:

```
"Action": [
      "evs:action1",
      "evs:action2"
```

È possibile specificare più azioni tramite caratteri jolly (*). Ad esempio, per specificare tutte le azioni che iniziano con la parola `List`, includi la seguente azione:

```
"Action": "evs:List*"
```

Per visualizzare un elenco di azioni di Amazon Elastic VMware Service, consulta Actions Defined by Amazon Elastic VMware Service nel Service Authorization Reference.

Risorse relative alle policy per Amazon EVS

Supporta risorse politiche: Parziale

Gli amministratori possono utilizzare le policy AWS JSON per specificare chi ha accesso a cosa. In altre parole, quale principale può eseguire operazioni su quali risorse, e in quali condizioni.

L'elemento JSON `Resource`della policy specifica l'oggetto o gli oggetti ai quali si applica l'operazione. Le istruzioni devono includere un elemento `Resource`o un elemento `NotResource`. Come best practice, specifica una risorsa utilizzando il suo nome della risorsa Amazon (ARN). È possibile eseguire questa operazione per operazioni che supportano un tipo di risorsa specifico, note come autorizzazioni a livello di risorsa.

Per le azioni che non supportano le autorizzazioni a livello di risorsa, come le operazioni di quotazione, usa un carattere jolly (*) per indicare che l'istruzione si applica a tutte le risorse.

```
"Resource": "*"
```

Per visualizzare un elenco dei tipi di risorse Amazon EVS e relativi ARNs, consulta Risorse definite da Amazon Elastic VMware Service nel Service Authorization Reference. Per sapere con quali azioni puoi specificare l'ARN di ogni risorsa, consulta Azioni definite da Amazon Elastic VMware Service.

Alcune azioni dell'API Amazon EVS supportano più risorse. Ad esempio, è possibile fare riferimento a più ambienti quando si chiama l'azione `ListEnvironments` API. Per specificare più risorse in una singola istruzione, separale ARNs con virgole.

```
"Resource": [
      "EXAMPLE-RESOURCE-1",
      "EXAMPLE-RESOURCE-2"
```

Ad esempio, la risorsa di ambiente Amazon EVS ha il seguente ARN:

```
arn:${Partition}:evs:${Region}:${Account}:environment/${EnvironmentId}
```

Per specificare gli ambienti `my-environment-1` e `my-environment-2` nella tua dichiarazione, usa il seguente esempio: ARNs

```
"Resource": [
        "arn:aws:evs:us-east-1:123456789012:environment/my-environment-1",
        "arn:aws:evs:us-east-1:123456789012:environment/my-environment-2"
```

Per specificare tutti gli ambienti che appartengono a un account specifico, usa il carattere jolly (*):

```
"Resource": "arn:aws:evs:us-east-1:123456789012:environment/*"
```

Chiavi relative alle condizioni delle politiche per Amazon EVS

Supporta le chiavi di condizione delle policy specifiche del servizio: sì

Gli amministratori possono utilizzare le policy AWS JSON per specificare chi ha accesso a cosa. In altre parole, quale principale può eseguire operazioni su quali risorse, e in quali condizioni.

L'`Condition`elemento (o `Condition` blocco) consente di specificare le condizioni in cui una dichiarazione è valida. L'elemento `Condition`è facoltativo. È possibile compilare espressioni condizionali che utilizzano operatori di condizione, ad esempio uguale a o minore di, per soddisfare la condizione nella policy con i valori nella richiesta.

Se specifichi più elementi `Condition`in un'istruzione o più chiavi in un singolo elemento `Condition`, questi vengono valutati da AWS utilizzando un'operazione `AND`logica. Se si specificano più valori per una singola chiave di condizione, AWS valuta la condizione utilizzando un'`0R`operazione logica. Tutte le condizioni devono essere soddisfatte prima che vengano concesse le autorizzazioni della dichiarazione.

È possibile anche utilizzare variabili segnaposto quando specifichi le condizioni. Ad esempio, puoi concedere l' Utente IAM autorizzazione ad accedere a una risorsa solo se è contrassegnata con Utente IAM il suo nome. Per ulteriori informazioni, consulta gli elementi delle IAM policy: variabili e tag nella IAM User Guide.

Amazon Elastic VMware Service definisce il proprio set di chiavi di condizione e supporta anche l'utilizzo di alcune chiavi di condizione globali. Per visualizzare tutte le chiavi di condizione AWS globali, consulta le chiavi di contesto delle condizioni AWS globali nella Guida per l'utente IAM.

Tutte Amazon EC2 le azioni supportano i tasti `aws:RequestedRegion` and `ec2:Region` condition. Per ulteriori informazioni, consulta Esempio: limitazione dell'accesso a una regione specifica.

Per visualizzare un elenco di chiavi di condizione di Amazon Elastic VMware Service, consulta Condition Keys for Amazon Elastic VMware Service nel Service Authorization Reference. Per sapere con quali azioni e risorse puoi utilizzare una chiave di condizione, consulta Azioni definite da Amazon Elastic VMware Service.

Elenchi di controllo degli accessi (ACLs) in Amazon EVS

Supporti ACLs: No

Le liste di controllo degli accessi (ACLs) controllano quali principali (membri dell'account, utenti o ruoli) dispongono delle autorizzazioni per accedere a una risorsa. ACLs sono simili alle politiche basate sulle risorse, sebbene non utilizzino il formato del documento di policy JSON.

Controllo degli accessi basato sugli attributi (ABAC) con Amazon EVS

Supporta ABAC (tag nelle policy): sì

Il controllo dell'accesso basato su attributi (ABAC) è una strategia di autorizzazione che definisce le autorizzazioni in base agli attributi. In AWS, questi attributi sono chiamati tag. Puoi allegare tag a entità IAM (utenti o ruoli) e a molte AWS risorse. L'assegnazione di tag alle entità e alle risorse è il primo passaggio di ABAC. Quindi si progettano politiche ABAC per consentire le operazioni quando il tag del principale corrisponde al tag sulla risorsa a cui sta tentando di accedere.

La strategia ABAC è utile in ambienti soggetti a una rapida crescita e aiuta in situazioni in cui la gestione delle policy diventa impegnativa.

Puoi allegare tag alle risorse di Amazon Elastic VMware Service o passare tag in una richiesta ad Amazon Elastic VMware Service. Per controllare l'accesso basato su tag, fornisci informazioni sui tag nell'elemento condizione di una policy utilizzando le chiavi di condizione `aws:ResourceTag/<key-name>`, `aws:RequestTag/<key-name>` o `aws:TagKeys`. Per ulteriori informazioni sulle azioni con cui puoi utilizzare i tag nelle chiavi di condizione, consulta Actions defined by Amazon EVS nel Service Authorization Reference.

Utilizzo di credenziali temporanee con Amazon EVS

Supporta le credenziali temporanee: sì

Alcune Servizi AWS non funzionano quando accedi utilizzando credenziali temporanee. Per ulteriori informazioni, incluse quelle che Servizi AWS funzionano con credenziali temporanee, consulta la sezione relativa alla Servizi AWS compatibilità con IAM nella IAM User Guide.

Stai utilizzando credenziali temporanee se accedi AWS Management Console utilizzando qualsiasi metodo tranne nome utente e password. Ad esempio, quando accedi AWS utilizzando il link Single Sign-On (SSO) della tua azienda, tale processo crea automaticamente credenziali temporanee. Le credenziali temporanee vengono create in automatico anche quando accedi alla console come utente e poi cambi ruolo. Per ulteriori informazioni sullo scambio dei ruoli, consulta Passaggio da un ruolo utente a un ruolo IAM (console) nella Guida per l'utente IAM.

È possibile creare manualmente credenziali temporanee utilizzando l'API or. AWS CLI AWS È quindi possibile utilizzare tali credenziali temporanee per accedere. AWS AWS consiglia di generare

dinamicamente credenziali temporanee anziché utilizzare chiavi di accesso a lungo termine. Per ulteriori informazioni, consulta Credenziali di sicurezza provvisorie in IAM.

Sessioni di accesso diretto per Amazon EVS

Supporta l'inoltro delle sessioni di accesso (FAS): sì

Quando utilizzi un utente o un ruolo IAM per eseguire azioni AWS, sei considerato un principale. Quando si utilizzano alcuni servizi, è possibile eseguire un'operazione che attiva un'altra operazione in un servizio diverso. FAS utilizza le autorizzazioni del principale che chiama an Servizio AWS, in combinazione con la richiesta Servizio AWS per effettuare richieste ai servizi downstream. Le richieste FAS vengono effettuate solo quando un servizio riceve una richiesta che richiede interazioni con altri Servizi AWS o risorse per essere completata. In questo caso è necessario disporre delle autorizzazioni per eseguire entrambe le azioni. Per i dettagli delle policy relative alle richieste FAS, consulta Forward access sessions.

Ruoli di servizio per Amazon EVS

Supporta i ruoli di servizio: no

Un ruolo di servizio è un ruolo IAM che un servizio assume per eseguire operazioni per tuo conto. Un amministratore IAM può creare, modificare ed eliminare un ruolo di servizio dall'interno di IAM. Per ulteriori informazioni, consulta la sezione Create a role to delegate permissions to an Servizio AWS nella Guida per l'utente IAM.

Ruoli collegati ai servizi per Amazon EVS

Supporta ruoli collegati ai servizi: Sì

Un ruolo collegato al servizio è un tipo di ruolo di servizio collegato a un. Servizio AWS Il servizio può assumere il ruolo per eseguire un'azione per tuo conto. I ruoli collegati al servizio vengono visualizzati nel tuo account Account AWS e sono di proprietà del servizio. Un amministratore IAM può visualizzare le autorizzazioni per i ruoli collegati ai servizi, ma non modificarle.

Per dettagli sulla creazione o la gestione di ruoli collegati ai servizi Amazon Elastic VMware Service, consulta. the section called “Uso di ruoli collegati ai servizi”

Esempi di policy basate sull'identità di Amazon EVS

> **Note**
>
> Amazon EVS è in versione di anteprima pubblica ed è soggetto a modifiche.

Per impostazione predefinita, Utenti IAM i ruoli non dispongono dell'autorizzazione per creare o modificare risorse Amazon Elastic VMware Service. Inoltre, non possono eseguire attività utilizzando l' AWS API AWS Management Console AWS CLI, o. Un IAM amministratore deve creare IAM politiche che concedano a utenti e ruoli l'autorizzazione a eseguire operazioni API specifiche sulle risorse specifiche di cui ha bisogno. L'amministratore deve quindi allegare tali politiche agli Utenti IAM o ai gruppi che richiedono tali autorizzazioni.

Per scoprire come creare una policy basata sull'identità IAM utilizzando questi esempi di documenti di policy JSON, consulta Creating policies using the JSON editor nella IAM User Guide.

Argomenti

- Best practice per le policy
- Utilizzo della console Amazon Elastic VMware Service
- Consentire agli utenti di visualizzare le loro autorizzazioni
- Crea e gestisci un ambiente Amazon EVS
- Ottieni ed elenca ambienti, host Amazon EVS e VLANs

Best practice per le policy

Le policy basate sull'identità determinano se qualcuno può creare, accedere o eliminare risorse Amazon Elastic VMware Service nel tuo account. Queste azioni possono comportare costi aggiuntivi per l' Account AWS. Quando crei o modifichi policy basate su identità, segui queste linee guida e raccomandazioni:

- Inizia con le policy AWS gestite e passa alle autorizzazioni con privilegi minimi: per iniziare a concedere autorizzazioni a utenti e carichi di lavoro, utilizza le politiche gestite che concedono le autorizzazioni per molti casi d'uso comuni. AWS Sono disponibili nel tuo. Account AWS Ti consigliamo di ridurre ulteriormente le autorizzazioni definendo politiche gestite dai AWS clienti specifiche per i tuoi casi d'uso. Per ulteriori informazioni, consulta Policy gestite da AWSo Policy gestite da AWS per le funzioni dei processi nella Guida per l'utente IAM.

- Applica le autorizzazioni con privilegi minimi: quando imposti le autorizzazioni con le IAM politiche, concedi solo le autorizzazioni necessarie per eseguire un'attività. È possibile farlo definendo le azioni che possono essere intraprese su risorse specifiche in condizioni specifiche, note anche come autorizzazioni con privilegi minimi. Per ulteriori informazioni sull'utilizzo IAM per applicare le autorizzazioni, consulta Policies and permissions nella IAM User Guide. IAM
- Utilizza le condizioni nelle IAM policy per limitare ulteriormente l'accesso: puoi aggiungere una condizione alle tue policy per limitare l'accesso ad azioni e risorse. Ad esempio, è possibile scrivere una condizione di policy per specificare che tutte le richieste devono essere inviate utilizzando SSL. È inoltre possibile utilizzare le condizioni per concedere l'accesso alle azioni di servizio se vengono utilizzate tramite uno specifico Servizio AWS, ad esempio AWS CloudFormation. Per ulteriori informazioni, consulta IAM JSON Policy elements: condition nella IAM User Guide.
- IAM Access Analyzer Utilizzalo per convalidare le IAM policy per garantire autorizzazioni sicure e funzionali: IAM Access Analyzer convalida le policy nuove ed esistenti in modo che aderiscano al linguaggio delle IAM policy (JSON) e alle best practice. IAM IAM Access Analyzer fornisce più di 100 controlli delle politiche e consigli pratici per aiutarti a creare policy sicure e funzionali. Per ulteriori informazioni, consulta la convalida IAM Access Analyzer delle policy nella IAM User Guide.
- Richiedi l'autenticazione a più fattori (MFA): se hai uno scenario che Utenti IAM richiede l'utilizzo di utenti root nel tuo account, attiva l'autenticazione a più fattori per una maggiore sicurezza. Per richiedere la MFA quando vengono chiamate le operazioni API, aggiungi le condizioni MFA alle policy. Per ulteriori informazioni, consulta Configurazione dell'accesso alle API protetto con MFA nella Guida per l'utente IAM.

Utilizzo della console Amazon Elastic VMware Service

Per accedere alla console di Amazon Elastic VMware Service, un principale IAM deve disporre di un set minimo di autorizzazioni. Queste autorizzazioni devono consentire al principale di elencare e visualizzare i dettagli sulle risorse di Amazon Elastic VMware Service presenti nel tuo Account AWS. Se crei una policy basata sull'identità più restrittiva delle autorizzazioni minime richieste, la console non funzionerà come previsto per i principali a cui è associata quella policy.

Per garantire che i tuoi responsabili IAM possano ancora utilizzare la console di Amazon Elastic VMware Service, crea una policy con il tuo nome univoco, ad `AmazonEVSAdminPolicy` esempio. Allega la politica ai principali. Per ulteriori informazioni, consulta la sezione Aggiunta di autorizzazioni a un utente nella Guida per l'utente di IAM:

```
{
    "Version": "2012-10-17",
```

```
    "Statement": [
        {
            "Effect": "Allow",
            "Action": [
                "evs:*"
            ],
            "Resource": "*"
        },
        {
            "Sid": "EVSServiceLinkedRole",
            "Effect": "Allow",
            "Action": [
                "iam:CreateServiceLinkedRole"
            ],
            "Resource": "arn:aws:iam::*:role/aws-service-role/evs.amazonaws.com/
AWSServiceRoleForEVS",
            "Condition": {
                "StringLike": {
                    "iam:AWSServiceName": "evs.amazonaws.com"
                }
            }
        }
    ]
}
```

Non è necessario consentire autorizzazioni minime per la console per gli utenti che effettuano chiamate solo verso AWS CLI o l' AWS API. Consenti invece l'accesso solo alle azioni che corrispondono all'operazione API che stai cercando di eseguire.

Consentire agli utenti di visualizzare le loro autorizzazioni

Questo esempio mostra come è possibile creare una politica che Utenti IAM consenta di visualizzare le politiche in linea e gestite allegate alla loro identità utente. Questa politica include le autorizzazioni per completare questa azione sulla console o utilizzando l'API o a livello di codice. AWS CLI AWS

```
{
    "Version": "2012-10-17",
    "Statement": [
        {
            "Sid": "ViewOwnUserInfo",
            "Effect": "Allow",
            "Action": [
                "iam:GetUserPolicy",
```

```
                "iam:ListGroupsForUser",
                "iam:ListAttachedUserPolicies",
                "iam:ListUserPolicies",
                "iam:GetUser"
            ],
            "Resource": ["arn:aws:iam::*:user/${aws:username}"]
        },
        {
            "Sid": "NavigateInConsole",
            "Effect": "Allow",
            "Action": [
                "iam:GetGroupPolicy",
                "iam:GetPolicyVersion",
                "iam:GetPolicy",
                "iam:ListAttachedGroupPolicies",
                "iam:ListGroupPolicies",
                "iam:ListPolicyVersions",
                "iam:ListPolicies",
                "iam:ListUsers"
            ],
            "Resource": "*"
        }
    ]
}
```

Crea e gestisci un ambiente Amazon EVS

Questa policy di esempio include le autorizzazioni necessarie per creare ed eliminare un ambiente Amazon EVS e aggiungere o eliminare host dopo la creazione dell'ambiente.

Puoi sostituirlo Regione AWS con Regione AWS quello in cui desideri creare un ambiente. Se il tuo account dispone già del ruolo `AWSServiceRoleForAmazonEVS`, puoi rimuovere l'azione `iam:CreateServiceLinkedRole` dalla policy. Se hai mai creato un ambiente Amazon EVS nel tuo account, esiste già un ruolo con queste autorizzazioni, a meno che tu non lo abbia eliminato.

```
{
    "Version": "2012-10-17",
    "Statement": [
        {
            "Sid": "ReadOnlyDescribeActions",
            "Effect": "Allow",
            "Action": [
                "ec2:DescribeVpcs",
```

```
                "ec2:DescribeInstanceStatus",
                "ec2:DescribeHosts",
                "ec2:DescribeDhcpOptions",
                "ec2:DescribeAddresses",
                "ec2:DescribeKeyPairs",
                "ec2:DescribeSubnets",
                "ec2:DescribeNetworkInterfaces",
                "ec2:DescribeInstances",
                "ec2:DescribeRouteServers",
                "ec2:DescribeRouteServerEndpoints",
                "ec2:DescribeRouteServerPeers",
                "ec2:DescribePlacementGroups",
                "ec2:DescribeVolumes",
                "ec2:DescribeSecurityGroups",
                "support:DescribeServices",
                "support:DescribeSupportLevel",
                "servicequotas:GetServiceQuota",
                "servicequotas:ListServiceQuotas"
            ],
            "Resource": "*"
        },
        {
            "Sid": "ModifyNetworkInterfaceStatement",
            "Effect": "Allow",
            "Action": [
                "ec2:ModifyNetworkInterfaceAttribute",
                "ec2:DeleteNetworkInterface"
            ],
            "Resource": "arn:aws:ec2:*:*:network-interface/*",
            "Condition": {
                "Null": {
                    "aws:ResourceTag/AmazonEVSManaged": "false"
                }
            }
        },
        {
            "Sid": "ModifyNetworkInterfaceStatementForSubnetAssociation",
            "Effect": "Allow",
            "Action": [
                "ec2:ModifyNetworkInterfaceAttribute"
            ],
            "Resource": "arn:aws:ec2:*:*:subnet/*",
            "Condition": {
                "Null": {
```

```
                    "aws:ResourceTag/AmazonEVSManaged": "false"
                }
            }
        },
        {
            "Sid": "CreateNetworkInterfaceWithTag",
            "Effect": "Allow",
            "Action": [
                "ec2:CreateNetworkInterface"
            ],
            "Resource": [
                "arn:aws:ec2:*:*:network-interface/*"
            ],
            "Condition": {
                "Null": {
                    "aws:RequestTag/AmazonEVSManaged": "false"
                }
            }
        },
        {
            "Sid": "CreateNetworkInterfaceAdditionalResources",
            "Effect": "Allow",
            "Action": [
                "ec2:CreateNetworkInterface"
            ],
            "Resource": [
                "arn:aws:ec2:*:*:subnet/*",
                "arn:aws:ec2:*:*:security-group/*"
            ],
            "Condition": {
                "Null": {
                    "aws:ResourceTag/AmazonEVSManaged": "false"
                }
            }
        },
        {
            "Sid": "TagOnCreateEC2Resources",
            "Effect": "Allow",
            "Action": [
                "ec2:CreateTags"
            ],
            "Resource": [
                "arn:aws:ec2:*:*:network-interface/*",
                "arn:aws:ec2:*:*:instance/*",
```

```
                "arn:aws:ec2:*:*:volume/*",
                "arn:aws:ec2:*:*:subnet/*"
            ],
            "Condition": {
                "StringEquals": {
                    "ec2:CreateAction": [
                        "CreateNetworkInterface",
                        "RunInstances",
                        "CreateSubnet",
                        "CreateVolume"
                    ]
                },
                "Null": {
                    "aws:RequestTag/AmazonEVSManaged": "false"
                }
            }
        },
        {
            "Sid": "DetachNetworkInterface",
            "Effect": "Allow",
            "Action": [
                "ec2:DetachNetworkInterface"
            ],
            "Resource": [
                "arn:aws:ec2:*:*:network-interface/*",
                "arn:aws:ec2:*:*:instance/*"
            ],
            "Condition": {
                "Null": {
                    "aws:ResourceTag/AmazonEVSManaged": "false"
                }
            }
        },
        {
            "Sid": "RunInstancesWithTag",
            "Effect": "Allow",
            "Action": [
                "ec2:RunInstances"
            ],
            "Resource": [
                "arn:aws:ec2:*:*:instance/*",
                "arn:aws:ec2:*:*:volume/*"
            ],
            "Condition": {
```

```
                "Null": {
                    "aws:RequestTag/AmazonEVSManaged": "false"
                }
            }
        },
        {
            "Sid": "RunInstancesWithTagResource",
            "Effect": "Allow",
            "Action": [
                "ec2:RunInstances"
            ],
            "Resource": [
                "arn:aws:ec2:*:*:subnet/*",
                "arn:aws:ec2:*:*:network-interface/*"
            ],
            "Condition": {
                "Null": {
                    "aws:ResourceTag/AmazonEVSManaged": "false"
                }
            }
        },
        {
            "Sid": "RunInstancesWithoutTag",
            "Effect": "Allow",
            "Action": [
                "ec2:RunInstances"
            ],
            "Resource": [
                "arn:aws:ec2:*:*:image/*",
                "arn:aws:ec2:*:*:security-group/*",
                "arn:aws:ec2:*:*:key-pair/*",
                "arn:aws:ec2:*:*:placement-group/*"
            ]
        },
        {
            "Sid": "TerminateInstancesWithTag",
            "Effect": "Allow",
            "Action": [
                "ec2:TerminateInstances"
            ],
            "Resource": "arn:aws:ec2:*:*:instance/*",
            "Condition": {
                "Null": {
                    "aws:ResourceTag/AmazonEVSManaged": "false"
```

```
                }
            }
        },
        {
            "Sid": "CreateSubnetWithTag",
            "Effect": "Allow",
            "Action": [
                "ec2:CreateSubnet"
            ],
            "Resource": [
                "arn:aws:ec2:*:*:subnet/*"
            ],
            "Condition": {
                "Null": {
                    "aws:RequestTag/AmazonEVSManaged": "false"
                }
            }
        },
        {
            "Sid": "CreateSubnetWithoutTagForExistingVPC",
            "Effect": "Allow",
            "Action": [
                "ec2:CreateSubnet"
            ],
            "Resource": [
                "arn:aws:ec2:*:*:vpc/*"
            ]
        },
        {
            "Sid": "DeleteSubnetWithTag",
            "Effect": "Allow",
            "Action": [
                "ec2:DeleteSubnet"
            ],
            "Resource": "arn:aws:ec2:*:*:subnet/*",
            "Condition": {
                "Null": {
                    "aws:ResourceTag/AmazonEVSManaged": "false"
                }
            }
        },
        {
            "Sid": "VolumeDeletion",
            "Effect": "Allow",
```

```
            "Action": [
                "ec2:DeleteVolume"
            ],
            "Resource": "arn:aws:ec2:*:*:volume/*",
             "Condition": {
                "Null": {
                    "aws:ResourceTag/AmazonEVSManaged": "false"
                }
            }
        },
        {
            "Sid": "VolumeDetachment",
            "Effect": "Allow",
            "Action": [
                "ec2:DetachVolume"
            ],
            "Resource": [
                "arn:aws:ec2:*:*:instance/*",
                "arn:aws:ec2:*:*:volume/*"
            ],
            "Condition": {
                "Null": {
                    "aws:ResourceTag/AmazonEVSManaged": "false"
                }
            }
        },
        {
            "Sid": "RouteServerAccess",
            "Effect": "Allow",
            "Action": [
                "ec2:GetRouteServerAssociations"
            ],
            "Resource": "arn:aws:ec2:*:*:route-server/*"

        },
        {
            "Sid": "EVSServiceLinkedRole",
            "Effect": "Allow",
            "Action": [
                "iam:CreateServiceLinkedRole"
            ],
            "Resource": "arn:aws:iam::*:role/aws-service-role/evs.amazonaws.com/
AWSServiceRoleForEVS",
            "Condition": {
```

```
                "StringLike": {
                    "iam:AWSServiceName": "evs.amazonaws.com"
                }
            }
        },
        {
            "Sid": "SecretsManagerCreateWithTag",
            "Effect": "Allow",
            "Action": [
                "secretsmanager:CreateSecret"
            ],
            "Resource": "arn:aws:secretsmanager:*:*:secret:*",
            "Condition": {
                "StringEquals": {
                    "aws:RequestTag/AmazonEVSManaged": "true"
                },
                "ForAllValues:StringEquals": {
                    "aws:TagKeys": [
                        "AmazonEVSManaged"
                    ]
                }
            }
        },
        {
            "Sid": "SecretsManagerTagging",
            "Effect": "Allow",
            "Action": [
                "secretsmanager:TagResource"
            ],
            "Resource": "arn:aws:secretsmanager:*:*:secret:*",
            "Condition": {
                "StringEquals": {
                    "aws:RequestTag/AmazonEVSManaged": "true",
                    "aws:ResourceTag/AmazonEVSManaged": "true"
                },
                "ForAllValues:StringEquals": {
                    "aws:TagKeys": [
                        "AmazonEVSManaged"
                    ]
                }
            }
        },
        {
            "Sid": "SecretsManagerOps",
```

```
            "Effect": "Allow",
            "Action": [
                "secretsmanager:DeleteSecret",
                "secretsmanager:GetSecretValue",
                "secretsmanager:UpdateSecret"
            ],
            "Resource": "arn:aws:secretsmanager:*:*:secret:*",
            "Condition": {
                "Null": {
                    "aws:ResourceTag/AmazonEVSManaged": "false"
                }
            }
        },
        {
            "Sid": "SecretsManagerRandomPassword",
            "Effect": "Allow",
            "Action": [
                "secretsmanager:GetRandomPassword"
            ],
            "Resource": "*"
        },
        {
            "Sid": "EVSPermissions",
            "Effect": "Allow",
            "Action": [
                "evs:*"
            ],
            "Resource": "*"
        },
        {
            "Sid": "KMSKeyAccessInConsole",
            "Effect": "Allow",
            "Action": [
                "kms:DescribeKey"
            ],
            "Resource": "arn:aws:kms:*:*:key/*"
        },

        {
            "Sid": "KMSKeyAliasAccess",
            "Effect": "Allow",
            "Action": [
                "kms:ListAliases"
            ],
```

```
            "Resource": "*"
        }
    ]
}
```

Ottieni ed elenca ambienti, host Amazon EVS e VLANs

Questa policy di esempio include le autorizzazioni minime richieste a un amministratore per ottenere ed elencare tutti gli ambienti Amazon EVS, gli host e VLANs all'interno di un determinato account in us-east-2. Regione AWS

```
{
  "Version": "2012-10-17",
  "Statement": [
    {
      "Effect": "Allow",
      "Action": [
        "evs:Get*",
        "evs:List*"
      ],
      "Resource": "*"
    }
  ]
}
```

Risoluzione dei problemi di identità e accesso ad Amazon Elastic VMware Service

> **Note**
>
> Amazon EVS è in versione di anteprima pubblica ed è soggetto a modifiche.

Utilizza le seguenti informazioni per aiutarti a diagnosticare e risolvere i problemi più comuni che potresti riscontrare quando lavori con Amazon Elastic VMware Service e IAM.

Argomenti

- AccessDeniedException
- Voglio consentire a persone esterne a me di accedere Account AWS alle mie risorse Amazon Elastic VMware Service

AccessDeniedException

Se ricevi un messaggio `AccessDeniedException` quando chiami un'operazione AWS API, le credenziali principali IAM che stai utilizzando non dispongono delle autorizzazioni necessarie per effettuare quella chiamata.

```
An error occurred (AccessDeniedException) when calling the CreateEnvironment operation:
User: arn:aws:iam::111122223333:user/user_name is not authorized to perform:
evs:CreateEnvironment on resource: arn:aws:evs:region:111122223333:environment/my-env
```

Nel messaggio di esempio precedente, l'utente non dispone delle autorizzazioni per chiamare l'operazione dell'`CreateEnvironment`API Amazon EVS. Per fornire le autorizzazioni di amministratore di Amazon EVS a un principale IAM, consulta. the section called “Esempi di policy basate sull'identità di Amazon EVS”

Per informazioni più generali su IAM, consulta Controllare l'accesso alle AWS risorse utilizzando le policy nella IAM User Guide.

Voglio consentire a persone esterne a me di accedere Account AWS alle mie risorse Amazon Elastic VMware Service

È possibile creare un ruolo con il quale utenti in altri account o persone esterne all'organizzazione possono accedere alle tue risorse. È possibile specificare chi è attendibile per l'assunzione del ruolo. Per i servizi che supportano politiche basate sulle risorse o liste di controllo degli accessi (ACLs), puoi utilizzare tali politiche per consentire alle persone di accedere alle tue risorse.

Per ulteriori informazioni, consulta gli argomenti seguenti:

- Per sapere se Amazon Elastic VMware Service supporta queste funzionalità, consultathe section called “Come funziona Amazon Elastic VMware Service con IAM”.
- Per sapere come fornire l'accesso alle tue risorse su tutto Account AWS ciò che possiedi, consulta Fornire l'accesso a un Utente IAM altro Account AWS utente di tua proprietà nella IAM User Guide.
- Per scoprire come fornire l'accesso alle tue risorse a terze parti Account AWS, consulta Fornire l'accesso a soggetti Account AWS di proprietà di terzi nella Guida per l'utente IAM.
- Per capire come fornire l'accesso tramite la federazione delle identità, consulta Fornire accesso a utenti autenticati esternamente (Federazione delle identità) nella Guida per l'utente di IAM.

- Per scoprire la differenza tra l'utilizzo dei ruoli e delle politiche basate sulle risorse per l'accesso tra account diversi, consulta How IAM roles differiscono dalle policy basate sulle risorse nella IAM User Guide.

AWS politiche gestite per Amazon EVS

> **Note**
>
> Amazon EVS è in versione di anteprima pubblica ed è soggetto a modifiche.

Una politica AWS gestita è una politica autonoma creata e amministrata da. AWS AWS le politiche gestite sono progettate per fornire autorizzazioni per molti casi d'uso comuni, in modo da poter iniziare ad assegnare autorizzazioni a utenti, gruppi e ruoli.

Tieni presente che le policy AWS gestite potrebbero non concedere le autorizzazioni con il privilegio minimo per i tuoi casi d'uso specifici, poiché sono disponibili per tutti i clienti. AWS Ti consigliamo pertanto di ridurre ulteriormente le autorizzazioni definendo policy gestite dal cliente specifiche per i tuoi casi d'uso.

Non è possibile modificare le autorizzazioni definite nelle politiche gestite. AWS Se AWS aggiorna le autorizzazioni definite in una politica AWS gestita, l'aggiornamento ha effetto su tutte le identità principali (utenti, gruppi e ruoli) a cui è associata la politica. AWS è più probabile che aggiorni una policy AWS gestita quando ne Servizio AWS viene lanciata una nuova o quando diventano disponibili nuove operazioni API per i servizi esistenti. Per ulteriori informazioni, consulta le politiche AWS gestite nella Guida IAM per l'utente.

AWS politica gestita: Amazon EVSService RolePolicy

Non puoi collegarti `AmazonEVSServiceRolePolicy` alle tue entità IAM. Questa policy è associata a un ruolo collegato al servizio che consente ad Amazon EVS di eseguire azioni per tuo conto. Per ulteriori informazioni, consulta the section called “Uso di ruoli collegati ai servizi”. Quando crei un ambiente utilizzando un principale IAM che dispone dell'`iam:CreateServiceLinkedRole`autorizzazione, il ruolo `AWSServiceRoleforAmazonEVS` collegato al servizio viene creato automaticamente per te con questa policy associata.

Questa policy consente al ruolo collegato al servizio di chiamare Servizi AWS per tuo conto.

Dettagli dell'autorizzazione

Questa politica include le seguenti autorizzazioni che consentono ad Amazon EVS di completare le seguenti attività.

- `ec2`- Crea, modifica, etichetta ed elimina un'interfaccia di rete elastica utilizzata per stabilire una connessione persistente tra Amazon EVS e un'appliance SDDC Manager di VMware Virtual Cloud Foundation (VCF) nella sottorete VPC del cliente. Questa connettività è necessaria per consentire ad Amazon EVS di implementare, gestire e monitorare l'implementazione VCF.

Per visualizzare la versione più recente del documento sulla policy JSON, consulta Amazon EVSService RolePolicy nella AWS Managed Policy Reference Guide.

Aggiornamenti di Amazon EVS alle politiche AWS gestite

Visualizza i dettagli sugli aggiornamenti delle politiche AWS gestite per Amazon EVS da quando questo servizio ha iniziato a tracciare queste modifiche. Per gli avvisi automatici sulle modifiche apportate alla pagina, iscriviti al feed RSS alla pagina Cronologia dei documenti.

Modifica	Descrizione	Data
Amazon EVSService RolePolicy — Aggiunta una nuova politica	Amazon EVS ha aggiunto una nuova policy che consente al servizio di connettersi a una sottorete VPC nell'account del cliente. Questa connessione è necessaria per la funzional ità del servizio. Per ulteriori informazioni, consulta the section called “AWS politica gestita: Amazon EVSService RolePolicy”.	09 giugno 2025
Amazon EVS ha iniziato a tracciare le modifiche	Amazon EVS ha iniziato a tracciare le modifiche per le sue politiche AWS gestite.	09 giugno 2025

Utilizzo di ruoli collegati ai servizi per Amazon EVS

> **Note**
>
> Amazon EVS è in versione di anteprima pubblica ed è soggetto a modifiche.

Amazon Elastic VMware Service utilizza ruoli AWS collegati al servizio Identity and Access Management (IAM). Un ruolo collegato ai servizi è un tipo unico di ruolo IAM collegato direttamente ad Amazon EVS. I ruoli collegati ai servizi sono predefiniti da Amazon EVS e includono tutte le autorizzazioni richieste dal servizio per chiamare altri AWS servizi per tuo conto.

Un ruolo collegato al servizio semplifica la configurazione di Amazon EVS perché non è necessario aggiungere manualmente le autorizzazioni necessarie. Amazon EVS definisce le autorizzazioni dei suoi ruoli collegati ai servizi e, se non diversamente definito, solo Amazon EVS può assumerne i ruoli. Le autorizzazioni definite includono la policy di attendibilità e la policy delle autorizzazioni che non può essere allegata a nessun'altra entità IAM.

È possibile eliminare un ruolo collegato ai servizi solo dopo aver eliminato le risorse correlate. In questo modo proteggi le tue risorse Amazon EVS perché non puoi rimuovere inavvertitamente l'autorizzazione ad accedere alle risorse.

Per informazioni sugli altri servizi che supportano i ruoli collegati ai servizi, consultare Servizi AWS che funzionano con IAM e cercare i servizi che riportano Yes (Sì) nella colonna Service-linked roles (Ruoli collegati ai servizi). Scegli Sì in corrispondenza di un link per visualizzare la documentazione relativa al ruolo collegato ai servizi per tale servizio.

Autorizzazioni di ruolo collegate ai servizi per Amazon EVS

Amazon EVS utilizza il ruolo collegato al servizio denominato. `AWSServiceRoleForAmazonEVS` Il ruolo consente ad Amazon EVS di gestire i cluster nel tuo account. Le policy allegate consentono al ruolo di gestire le seguenti risorse: interfacce di rete, gruppi di sicurezza, registri e. VPCs

Ai fini dell'assunzione del ruolo, il ruolo collegato ai servizi `AWSServiceRoleForAmazonEVS` considera attendibili i seguenti servizi:

- `evs.amazonaws.com`

La politica di autorizzazione dei ruoli consente ad Amazon EVS di completare le seguenti azioni sulle risorse specificate:

- AmazonEVSServiceRolePolicy

Per consentire a un'entità IAM (come un utente, un gruppo o un ruolo) di creare, modificare o eliminare un ruolo collegato ai servizi devi configurare le relative autorizzazioni. Per ulteriori informazioni, consulta Autorizzazioni del ruolo collegato ai servizi nella Guida per l'utente di IAM.

Creazione di un ruolo collegato ai servizi per Amazon EVS

Non è necessario creare manualmente un ruolo collegato al servizio. Quando crei un cluster nella AWS CLI o nell' AWS API, Amazon EVS crea il ruolo collegato al servizio per te. AWS Management Console

Se elimini questo ruolo collegato ai servizi, è possibile ricrearlo seguendo lo stesso processo utilizzato per ricreare il ruolo nell'account. Quando crei un ambiente, Amazon EVS crea nuovamente il ruolo collegato ai servizi per te.

Modifica di un ruolo collegato ai servizi per Amazon EVS

Amazon EVS non consente di modificare il ruolo collegato al `AWSServiceRoleForAmazonEVS` servizio. Dopo aver creato un ruolo collegato al servizio, non potrai modificarne il nome perché varie entità potrebbero farvi riferimento. È possibile tuttavia modificarne la descrizione utilizzando IAM. Per ulteriori informazioni, consulta Modifica di un ruolo collegato ai servizi nella Guida per l'utente di IAM.

Eliminazione di un ruolo collegato al servizio per Amazon EVS

Se non è più necessario utilizzare una funzionalità o un servizio che richiede un ruolo collegato al servizio, ti consigliamo di eliminare il ruolo. In questo modo non sarà più presente un'entità non utilizzata che non viene monitorata e gestita attivamente. Tuttavia, è necessario effettuare la pulizia delle risorse associate al ruolo collegato ai servizi prima di poterlo eliminare manualmente.

Pulizia di un ruolo collegato ai servizi

Prima di utilizzare IAM; per eliminare un ruolo collegato al servizio, è necessario prima rimuovere qualsiasi risorsa utilizzata dal ruolo. Per informazioni sulla procedura per eliminare un ambiente Amazon EVS con host, consultathe section called “Eliminare gli host e l'ambiente Amazon EVS”.

> **Note**
>
> Se il servizio Amazon EVS utilizza il ruolo quando tenti di eliminare le risorse, l'eliminazione potrebbe non riuscire. In questo caso, attendi alcuni minuti e quindi ripeti l'operazione.

Eliminazione manuale del ruolo collegato ai servizi

Utilizza la console IAM, la AWS CLI o l' AWS API per eliminare il ruolo collegato al `AWSServiceRoleForAmazonEVS` servizio. Per ulteriori informazioni, consulta Eliminazione del ruolo collegato al servizio nella Guida per l'utente di IAM.

Regioni supportate per i ruoli collegati ai servizi Amazon EVS

Amazon EVS supporta l'utilizzo di ruoli collegati al servizio in tutte le regioni in cui il servizio è disponibile. Per ulteriori informazioni, consulta Endpoint e quote.

Utilizzo di Amazon EVS con altri servizi AWS

> **Note**
>
> Amazon EVS è in versione di anteprima pubblica ed è soggetto a modifiche.

Amazon EVS è integrato con altri Servizi AWS per fornire soluzioni aggiuntive. Questo argomento identifica alcuni dei servizi con cui Amazon EVS collabora per aggiungere funzionalità.

Argomenti

- Crea risorse Amazon EVS con AWS CloudFormation
- Esegui carichi di lavoro ad alte prestazioni con Amazon for ONTAP FSx NetApp

Crea risorse Amazon EVS con AWS CloudFormation

> **Note**
>
> Amazon EVS è in versione di anteprima pubblica ed è soggetto a modifiche.

Amazon EVS è integrato con AWS CloudFormation, un servizio che ti aiuta a modellare e configurare AWS le tue risorse in modo da poter dedicare meno tempo alla creazione e alla gestione delle risorse e dell'infrastruttura. Crei un modello che descrive tutte le AWS risorse che desideri, ad esempio un ambiente Amazon EVS, e AWS CloudFormation si occupa del provisioning e della configurazione di tali risorse per te.

Quando lo usi AWS CloudFormation, puoi riutilizzare il modello per configurare le risorse Amazon EVS in modo coerente e ripetuto. Descrivi le tue risorse una sola volta e poi fornisci le stesse risorse più e più volte in più regioni Account AWS .

Amazon EVS e modelli AWS CloudFormation

Per fornire e configurare risorse per Amazon EVS e i servizi correlati, devi conoscere i AWS CloudFormation modelli. I modelli sono file di testo formattati in JSON o YAML. Questi modelli

descrivono le risorse che desideri fornire nei tuoi AWS CloudFormation stack. Se non conosci JSON o YAML, puoi usare AWS CloudFormation Designer per iniziare a usare i modelli. AWS CloudFormation Per ulteriori informazioni, consulta Cos'è Designer? AWS CloudFormation nella Guida AWS CloudFormation per l'utente.

Amazon EVS supporta la creazione di ambienti in AWS CloudFormation. Per ulteriori informazioni, inclusi esempi di modelli JSON e YAML per i tuoi ambienti, consulta il riferimento ai tipi di risorse Amazon EVS nella Guida per l'utente. AWS CloudFormation

Scopri di più su AWS CloudFormation

Per ulteriori informazioni AWS CloudFormation, consulta le seguenti risorse:

- AWS CloudFormation
- AWS CloudFormation Guida per l'utente
- AWS CloudFormation Guida per l'utente dell'interfaccia a riga di comando

Esegui carichi di lavoro ad alte prestazioni con Amazon for ONTAP FSx NetApp

> **Note**
>
> Amazon EVS è in versione di anteprima pubblica ed è soggetto a modifiche.

Amazon FSx for NetApp ONTAP è un servizio di archiviazione che consente di avviare ed eseguire file system ONTAP completamente gestiti nel cloud. ONTAP NetApp è la tecnologia di file system che fornisce un set ampiamente adottato di funzionalità di accesso e gestione dei dati. FSx for ONTAP offre le funzionalità, le prestazioni e APIs i NetApp file system locali con l'agilità, la scalabilità e la semplicità di un servizio completamente gestito. AWS Per ulteriori informazioni, consulta la Guida FSx per l'utente di ONTAP.

Amazon EVS supporta l'uso di Amazon FSx for NetApp ONTAP come datastore NFS/iSCSI e come storage connesso a ospiti per macchine virtuali in esecuzione su Amazon EVS. VMware

Configurazione FSx per NetApp ONTAP come datastore NFS

> **Note**
>
> Amazon EVS è in versione di anteprima pubblica ed è soggetto a modifiche.

La procedura seguente descrive in dettaglio i passaggi minimi necessari FSx per configurare NetApp ONTAP come datastore NFS per Amazon EVS utilizzando la FSx console e l'interfaccia client VMware vSphere in esecuzione su Amazon EVS.

Prerequisiti

Prima di utilizzare Amazon EVS con Amazon FSx for NetApp ONTAP, assicurati che le seguenti attività prerequisite siano state completate.

- Un ambiente Amazon EVS viene distribuito nel tuo Virtual Private Cloud (VPC). Per ulteriori informazioni, consulta Nozioni di base.
- Hai accesso al tuo client vSphere in esecuzione su Amazon EVS.
- Tu o il tuo amministratore di storage dovete disporre delle autorizzazioni necessarie per creare e gestire i FSx file system ONTAP nel vostro VPC. Per ulteriori informazioni, consulta Gestione delle identità e degli accessi per Amazon FSx for NetApp ONTAP.

Il tuo responsabile IAM dispone delle autorizzazioni appropriate per creare e gestire i FSx file system ONTAP nel tuo VPC. Per ulteriori informazioni, consulta the section called “Crea e gestisci un ambiente Amazon EVS”.

Crea un file system FSx per ONTAP NetApp

1. Vai alla FSx console Amazon.
2. Scegliere Create file system (Crea file system).
3. Seleziona Amazon FSx per NetApp ONTAP.
4. Scegli Next (Successivo).
5. Seleziona Standard create.
6. Per Tipo di implementazione, seleziona un'opzione di implementazione Single-AZ.

> **Note**
>
> Al momento Amazon EVS supporta solo implementazioni Single-AZ.

7. Per la capacità di archiviazione SSD, specificare 1024 GiB.
8. Per la capacità di trasmissione, scegli Specificare la capacità di trasmissione. Scegli almeno 512 MB/s for Single-AZ 1 or at least 768 MB/s per Single-AZ 2.
9. Seleziona il VPC Amazon EVS con connettività alle sottoreti VLAN Amazon EVS.
10. Seleziona un gruppo di sicurezza che consenta tutto il traffico NFS necessario FSx per ONTAP alla sottorete VLAN di gestione dell'host VMkernel Amazon EVS.
11. Seleziona la sottorete di accesso al servizio Amazon EVS in cui verrà distribuito il file system. Per ulteriori informazioni, consulta the section called “Sottorete di accesso al servizio”.
12. Per Junction path, specificare un nome significativo `/vol1` per identificare questo volume in vSphere.
13. Nella configurazione predefinita del volume, imposta l'efficienza dello storage su Enabled.
14. Lascia le impostazioni rimanenti ai valori predefiniti e scegli Avanti.
15. Esamina gli attributi del file system e scegli Crea file system.

Recupera il nome DNS NFS per la macchina virtuale di archiviazione

1. Vai alla FSx console Amazon.
2. Nel menu a sinistra, seleziona File system.
3. Scegli il file system appena creato.
4. Seleziona la scheda Macchine virtuali di archiviazione.
5. Scegli la macchina virtuale di archiviazione.
6. Seleziona la scheda Endpoints.
7. Copia il nome DNS del file system di rete (NFS) per utilizzarlo successivamente in Vsphere. VMware

Creare un datastore NFS in vSphere utilizzando il volume for ONTAP FSx

Segui le istruzioni in Creare un datastore NFS in un ambiente vSphere per configurare Amazon FSx for NetApp ONTAP come storage esterno per vSphere. VMware Per l'impostazione Server

nell'interfaccia client vSphere, utilizzare il nome DNS NFS della macchina virtuale di archiviazione (SVM) copiato nel passaggio precedente.

Configurazione FSx per NetApp ONTAP FSx come datastore iSCSI

> **Note**
>
> Amazon EVS è in versione di anteprima pubblica ed è soggetto a modifiche.

La procedura seguente descrive i passaggi minimi necessari FSx per configurare NetApp ONTAP come datastore iSCSI per Amazon EVS utilizzando la console VMware e FSx l'interfaccia client vSphere in esecuzione su Amazon EVS.

Prerequisiti

Prima di utilizzare Amazon EVS con Amazon FSx for NetApp ONTAP, assicurati che le seguenti attività prerequisite siano state completate.

- Un ambiente Amazon EVS viene distribuito nel tuo Virtual Private Cloud (VPC). Per ulteriori informazioni, consulta Nozioni di base.
- Hai accesso al tuo client vSphere in esecuzione su Amazon EVS.
- Tu o il tuo amministratore di storage dovete disporre delle autorizzazioni necessarie per creare e gestire i FSx file system ONTAP nel vostro VPC. Per ulteriori informazioni, consulta Gestione delle identità e degli accessi per Amazon FSx for NetApp ONTAP.

Crea un file system FSx per NetApp ONTAP

1. Vai alla FSx console Amazon.
2. Scegliere Create file system (Crea file system).
3. Seleziona Amazon FSx per NetApp ONTAP.
4. Scegli Next (Successivo).
5. Seleziona Standard create.
6. Per Tipo di implementazione, seleziona un'opzione di implementazione Single-AZ.

> **Note**
>
> Al momento Amazon EVS supporta solo implementazioni Single-AZ.

7. Per la capacità di archiviazione SSD, specificare 1024 GiB.
8. Per Capacità di trasmissione, scegli Specificare la capacità di trasmissione. Scegli almeno 512 MB/s for Single-AZ 1 or at least 768 MB/s per Single-AZ 2.
9. Seleziona il VPC Amazon EVS con connettività alle sottoreti VLAN Amazon EVS.
10. Seleziona un gruppo di sicurezza che permetta tutto il traffico iSCSI necessario FSx per ONTAP alla sottorete VLAN di gestione dell'host Amazon EVS. VMkernel
11. Seleziona la sottorete di accesso al servizio Amazon EVS in cui verrà distribuito il file system. Per ulteriori informazioni, consulta the section called “Sottorete di accesso al servizio”.
12. Nella configurazione predefinita del volume, imposta l'efficienza dello storage su Enabled.
13. Lascia le impostazioni rimanenti ai valori predefiniti e scegli Avanti.
14. Esamina gli attributi del file system e scegli Crea file system.

Configurazione di un adattatore iSCSI software in vSphere per lo storage host ESXi

Per ogni ESXi host, è necessario configurare l'adattatore iSCSI software in modo che ESXi gli host possano utilizzarlo per accedere allo storage iSCSI. Per istruzioni sulla configurazione dell'adattatore iSCSI software per ESXi gli host in vSphere, vedere Aggiungere o rimuovere l'adattatore iSCSI software nella documentazione del prodotto vSphere. VMware

Dopo aver configurato l'adattatore iSCSI software, copiare il nome IQN (iSCSI Qualified Name) associato a un adattatore iSCSI. Questi valori verranno utilizzati in seguito.

Creare un LUN iSCSI

FSx for ONTAP consente di creare numeri di unità logici (LUNs) destinati specificamente all'accesso iSCSI, fornendo storage a blocchi condiviso agli ESXi host. Si utilizza l' NetApp ONTAP CLI per creare un LUN.

Di seguito è riportato un comando di esempio.

> **Note**
>
> Si consiglia di configurare la dimensione del LUN al 90% della dimensione del volume.

```
lun create -vserver <your_svm_name> \
-path /vol/<your_volume_name>/<lun_name> \
-size <required_datastore_capacity> \
-ostype vmware
```

Per ulteriori informazioni, vedere Creazione di un LUN iSCSI nella Guida FSx per l'utente di for ONTAP.

Configurare e mappare un gruppo di iniziatori al LUN iSCSI

Dopo aver creato un LUN iSCSI, il passaggio successivo del processo consiste nel creare un gruppo di iniziatori (`igroup`) per connettere il volume al cluster e mappare il LUN al gruppo di iniziatori. Si utilizza l' NetApp ONTAP CLI per eseguire queste azioni.

1. Configura il gruppo di iniziatori.

   Di seguito è riportato un comando di esempio. Per`--initiator`, utilizzare l'adattatore IQNs iSCSI copiato nel passaggio precedente.

   ```
   igroup create <svm_name> \
   -igroup <initiator_group_name> \
   -protocol iscsi \
   -ostype vmware \
   -initiator <esxi_iqn_1>,<esxi_iqn_2>,<esxi_iqn_3>,<esxi_iqn_4>
   ```

2. Conferma che esiste. `igroup`

   ```
   lun igroup show
   ```

3. Mappare il LUN al gruppo di iniziatori. Di seguito è riportato un comando di esempio.

   ```
   lun mapping create -vserver <svm_name> \
   -path /vol/<vol_name>/<lun_name> \
   -igroup <initiator_group_name> \
   -lun-id <scsi_lun_number_for this_datastore>
   ```

4. Utilizzare il `lun show -path` comando per confermare che il LUN è stato creato, online e mappato.

```
lun show -path /vol/<vol_name>/<lun_name> -fields state,mapped,serial-hex
```

Per ulteriori informazioni, vedere Provisioning iSCSI per Linux o Provisioning iSCSI per Windows nella FSx Guida per l'utente di for ONTAP.

Configurare il rilevamento dinamico del LUN iSCSI in vSphere

Per consentire agli ESXi host di visualizzare il LUN iSCSI, è necessario configurare il rilevamento dinamico per ogni host nell'interfaccia client vSphere. Per il campo server iSCSI, immettere il nome DNS (NFS) copiato nel passaggio precedente. Per ulteriori informazioni, vedere Configurare Dynamic or Static Discovery for iSCSI e iSER on ESXi Host nella documentazione del prodotto VMware vSphere.

Creare un datastore VMFS in VMware vSphere utilizzando il LUN iSCSI

I datastore Virtual Machine File System (VMFS) fungono da repository per le macchine virtuali. VMware Seguire le istruzioni in Create a vSphere VMFS Datastore per configurare il datastore VMFS in vSphere utilizzando il LUN iSCSI configurato in precedenza. VMware

Risoluzione dei problemi

> **Note**
>
> Amazon EVS è in versione di anteprima pubblica ed è soggetto a modifiche.

Questo capitolo descrive alcuni problemi comuni riscontrati durante la creazione o la gestione di ambienti Amazon EVS.

Risolvi i problemi relativi ai controlli dello stato dell'ambiente non riusciti

Amazon EVS esegue controlli automatici sul tuo ambiente per identificare i problemi. Puoi visualizzare lo stato del tuo ambiente per identificare problemi specifici e rilevabili.

Rivedi le informazioni relative al controllo dello stato dell'ambiente

Per analizzare gli ambienti compromessi utilizzando la console Amazon EVS

1. Apri la console Amazon EVS.
2. Nel pannello di navigazione, scegli Ambienti, quindi seleziona il tuo ambiente.
3. Seleziona la scheda Dettagli per visualizzare una panoramica dell'ambiente.
4. Controlla lo stato dell'ambiente. Passa il mouse su questo campo per espandere un popover con i risultati individuali per ogni controllo dello stato dell'ambiente.

Controllo di raggiungibilità non riuscito

Il controllo di raggiungibilità verifica che Amazon EVS disponga di una connessione persistente a SDDC Manager. Se Amazon EVS non riesce a raggiungere l'ambiente, questo controllo ha esito negativo.

Se questo controllo non riesce, Amazon EVS non può più raggiungere SDDC Manager per convalidare lo stato dell'ambiente e gli host non possono più essere aggiunti all'ambiente. Un errore

di raggiungibilità causerà inoltre il fallimento dei controlli di riutilizzo della chiave di licenza e di copertura delle chiavi e la verifica del conteggio degli host restituirà una risposta sconosciuta.

Gli errori di raggiungibilità indicano che potrebbe esserci un problema con SDDC Manager, la configurazione del firewall o un certificato mancante. Puoi provare a risolvere questi problemi o contattare AWS Support per ulteriore assistenza.

Controllo del conteggio degli host non riuscito

Questo controllo verifica che l'ambiente disponga di un minimo di quattro host, requisito per VCF 5.2.1.

Se questo controllo fallisce, sarà necessario aggiungere host in modo che l'ambiente soddisfi questo requisito minimo. Amazon EVS supporta solo ambienti con un numero di host compreso tra 4 e 16.

Controllo del riutilizzo delle chiavi non riuscito

Questo controllo verifica che la chiave di licenza VCF non sia utilizzata da un altro ambiente Amazon EVS. Le licenze VCF possono essere utilizzate per un solo ambiente Amazon EVS. Questo controllo ha esito negativo se all'ambiente viene aggiunta una licenza usata.

Se questo controllo fallisce, riceverai una risposta di errore indicante che l'ambiente Amazon EVS non può essere creato. Per risolvere il problema, rivedi le impostazioni della licenza in SDDC Manager e sostituisci tutte le licenze utilizzate in precedenza con licenze non utilizzate.

> **Important**
>
> Utilizzate l'interfaccia utente di SDDC Manager per gestire le chiavi di licenza dei componenti VCF. Amazon EVS richiede il mantenimento di chiavi di licenza dei componenti valide in SDDC Manager per il corretto funzionamento del servizio. Se si gestiscono le chiavi di licenza dei componenti utilizzando vSphere Client, è necessario assicurarsi che tali chiavi vengano visualizzate anche nella schermata delle licenze dell'interfaccia utente di SDDC Manager per evitare errori nel controllo delle chiavi di licenza.

Controllo della copertura delle chiavi non riuscito

Questo controllo verifica che la chiave di licenza VCF assegnata a vCenter Server allochi core vCPU e capacità di storage vSAN (TiB) sufficienti per tutti gli host distribuiti.

Se questo controllo fallisce, ricevi una risposta di errore che indica che l'ambiente Amazon EVS non può essere creato o che un host Amazon EVS non può essere aggiunto all'ambiente. Un errore di copertura delle chiavi può indicare uno dei seguenti problemi:

- Hai superato il numero di host supportati per Amazon EVS. Amazon EVS supporta da 4 a 16 host per ambiente. Se questo è il problema, rimuovi o aggiungi host finché l'ambiente non rientra nell'intervallo di host supportati.
- Le licenze VCF non sono assegnate correttamente a vCenter Server. È necessario assegnare una licenza a vCenter Server prima della scadenza del periodo di valutazione o della scadenza della licenza attualmente assegnata. Se questo è il problema, rivedi le assegnazioni delle licenze in SDDC Manager.
- Le attuali licenze VCF non coprono le esigenze di capacità di storage vCPU core e vSAN. La chiave della soluzione VCF deve avere almeno 256 core. La chiave di licenza vSAN deve avere almeno 110 TiB di capacità vSAN. Se questo è il problema, aggiungi le licenze vSAN in SDDC Manager fino a soddisfare le tue esigenze di utilizzo.

Se le azioni precedenti non risolvono il problema, contatta il AWS Supporto per ulteriore assistenza.

> **Important**
>
> Utilizza l'interfaccia utente SDDC Manager per gestire le chiavi di licenza dei componenti VCF. Amazon EVS richiede il mantenimento di chiavi di licenza dei componenti valide in SDDC Manager per il corretto funzionamento del servizio. Se si gestiscono le chiavi di licenza dei componenti utilizzando vSphere Client, è necessario assicurarsi che tali chiavi vengano visualizzate anche nella schermata delle licenze dell'interfaccia utente di SDDC Manager per evitare errori nel controllo delle chiavi di licenza.

L'agente vSphere HA su questo host non è riuscito a raggiungere l'indirizzo di isolamento

Nell'interfaccia utente di vCenter, con l' ESXi host selezionato, viene visualizzato il messaggio «vSphere HA agent on this host could not reach isolation address < address>». IPv6

Questo messaggio di errore indica che l'agente vSphere HA su un host non è in grado di raggiungere l'indirizzo di IPv6 isolamento predefinito utilizzato da vSphere HA per i controlli del battito cardiaco.

Il messaggio di errore non è indicativo di un problema e si verifica solo perché Amazon EVS non supporta IPv6 al momento. L'assenza di IPV6 supporto per Amazon EVS non influisce sulle funzionalità di base di vSphere HA.

Per rimuovere il messaggio di errore vSphere HA, è necessario disabilitare vSphere HA. Per i passaggi per disabilitare vSphere HA nel client vSphere, consulta l'articolo di Broadcom Disabling and abling VMware High Availability (HA).

Endpoint e quote di Amazon Elastic VMware Service

> **Note**
>
> Amazon EVS è in versione di anteprima pubblica ed è soggetto a modifiche.

Di seguito sono descritti gli endpoint del servizio e le quote di servizio per questo servizio. Per connetterti a livello di codice a un Servizio AWS, usi un endpoint. Oltre agli AWS endpoint standard, alcuni Servizi AWS offrono endpoint FIPS in regioni selezionate. Per ulteriori informazioni, consulta Endpoint del servizio AWS. Le service quotas (o quote di servizio), a cui si fa riferimento anche come limiti, rappresentano il numero massimo di risorse di servizio o operazioni per l' Account AWS. Per ulteriori informazioni, consulta Service Quotas di AWS.

Endpoint di servizio

L'API Amazon EVS fornisce endpoint regionali e dual-stack, nonché endpoint FIPS per le regioni degli Stati Uniti. Per utilizzare gli endpoint dual-stack con, consulta la configurazione degli endpoint Dual-stack e FIPS nella AWS CLI and Tools Reference Guide. AWS SDKs

Nome della regione	Regione	Endpoint	Protocollo
Stati Uniti orientali (Virginia del Nord)	us-east-1	evs.us-east-1.amazonaws.com evs-fips.us-east-1.amazonaws.com evs.us-east-1.api.aws evs-fips.us-east-1.api.aws	HTTPS
Stati Uniti orientali (Ohio)	us-east-2	evs.us-east-2.amazonaws.com evs-fips.us-east-2.amazonaws.com evs.us-east-2.api.aws evs-fips.us-east-2.api.aws	HTTPS

Nome della regione	Regione	Endpoint	Protocollo
US West (Oregon)	us-west-2	evs.us-west-2.amazonaws.com evs-fips.us-west-2.amazonaws.com evs.us-west-2.api.aws evs-fips.us-west-2.api.aws	HTTPS
Asia Pacifico (Tokyo)	ap-northeast-1	evs.ap-northeast-1.amazonaws.com evs.ap-northeast-1.api.aws	HTTPS
Europe (Frankfurt)	eu-central-1	evs.eu-central-1.amazonaws.com evs.eu-central-1.api.aws	HTTPS
Europa (Irlanda)	eu-west-1	evs.eu-west-1.amazonaws.com evs.eu-west-1.api.aws	HTTPS

Quote del servizio

> **Important**
>
> Per abilitare la creazione dell'ambiente Amazon EVS, il numero di host per quota di ambiente EVS deve essere almeno 4. La quota predefinita è 0. Per aumentare questa quota, vai alla console Service Quotas e richiedi un aumento della quota.

> **Note**
>
> Se prevedi di utilizzare host EC2 dedicati per il tuo ambiente Amazon EVS, assicurati che il valore della quota di host EC2 dedicati rifletta il numero di host dedicati che intendi utilizzare per una regione desiderata. Le implementazioni VCF richiedono un minimo di 4 host. Per ulteriori informazioni, consulta Amazon EC2 Dedicated Hosts.

Amazon EVS è integrato con Service Quotas e puoi utilizzarlo per visualizzare e gestire le tue quote da Servizio AWS una posizione centrale. Per ulteriori informazioni, consulta Cos'è Service Quotas? nella Guida per l'utente di Service Quotas.

Con l'integrazione di Service Quotas, puoi utilizzare AWS Management Console o AWS CLI per cercare il valore delle tue quote Amazon EVS e richiedere un aumento delle quote per le quote regolabili. Per ulteriori informazioni, vedere Richiesta di aumento della quota nella Service Quotas User Guide request-service-quota-increasee nel AWS CLI Command Reference.

Nome	Predefinita	Adattabile	Descrizione
Numero di host per ambiente EVS	0	Sì	Numero massimo di host che possono essere forniti all'interno di un singolo ambiente Amazon EVS.

Cronologia dei documenti per la Amazon Elastic VMware Service User Guide

> **Note**
>
> Amazon EVS è in versione di anteprima pubblica ed è soggetto a modifiche.

La tabella seguente descrive le versioni della documentazione per Amazon Elastic VMware Service.

Modifica	Descrizione	Data
Amazon EVS rilasciato nella regione Europa (Irlanda)	Amazon EVS è stato rilasciato nella regione Europa (Irlanda).	18 giugno 2025
Amazon rilasciato EVSService RolePolicy	È EVSService RolePolicy stata rilasciata la policy AWS gestita Amazon.	9 giugno 2025
Versione iniziale della Guida per l'utente	È stata rilasciata la Amazon Elastic VMware Service User Guide. La Amazon EVS User Guide descrive tutti i concetti di Amazon EVS e fornisce istruzioni sull'uso delle varie funzionalità sia con la console che con l'interfaccia a riga di comando.	9 giugno 2025

Le traduzioni sono generate tramite traduzione automatica. In caso di conflitto tra il contenuto di una traduzione e la versione originale in Inglese, quest'ultima prevarrà.